SỞ KẾ HOẠCH VÀ ĐẦU TƯ TỈNH YÊN BÁI
CÔNG TY TNHH TƯ VẤN ĐẦU TƯ XÂY DỰNG GIAO THÔNG
----------* @ *----------

BAN QUẢN LÝ DỰ ÁN ĐẦU TƯ VÀ XÂY DỰNG
THÀNH PHỐ YÊN BÁI
THIẾT KẾ BẢN VẼ THI CÔNG
ĐÃ PHÊ DUYỆT
Yên Bái, ngày.....tháng.....năm 20.....
Họ và tên, chức vụ, chữ ký người xác nhận
.....

CÔNG TRÌNH: MỞ RỘNG CỤM CÔNG NGHIỆP ÂU LÂU, THÀNH PHỐ YÊN BÁI

PHÒNG QUẢN LÝ ĐÔ THỊ
THÀNH PHỐ YÊN BÁI
THẨM ĐỊNH
Theo Văn bản số....69.../.....
ngày..18..tháng..10..năm 20..24
Ký tên:

ĐỊA ĐIỂM XD: THÀNH PHỐ YÊN BÁI, TỈNH YÊN BÁI
GIAI ĐOẠN THIẾT KẾ: THIẾT KẾ BẢN VẼ THI CÔNG

YÊN BÁI , NGÀY THÁNG NĂM 2024
BAN QLDA ĐẦU TƯ XÂY DỰNG THÀNH PHỐ YÊN BÁI

PHÓ GIÁM ĐỐC
Lê Thanh Hải

BAN QLDA ĐẦU TƯ XÂY DỰNG TP.YÊN BÁI
PHÊ DUYỆT
Theo Quyết định số...513.../QĐ-.....
Ngày:...18/10/2024...
Ký tên:.....
Nguyễn Toàn Thắng

YÊN BÁI , NGÀY THÁNG NĂM 2024
CÔNG TY TNHH TƯ VẤN ĐẦU TƯ XÂY DỰNG GIAO THÔNG

GIÁM ĐỐC
Đỗ Văn Tuấn

Địa Chỉ: Tổ 4, Thị Trấn Yên Bình, Huyện Yên Bình, Yên Bái
Phone: 02163.888 578 Fax: 02163.885 867
Mail: tuvangiaothongyenbinh@gmail.com

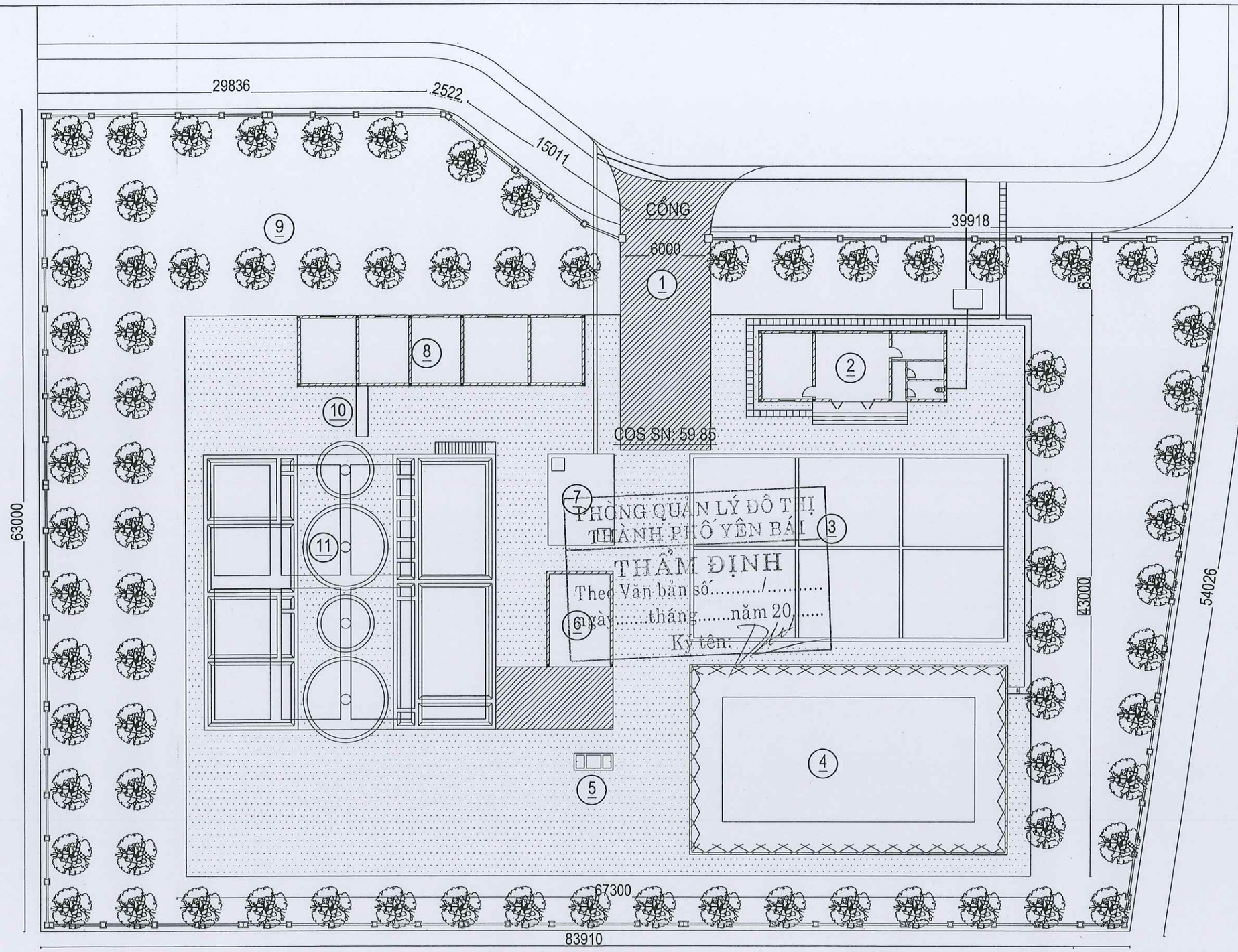

BAN QLDA ĐẦU TƯ XÂY DỰNG TP. YÊN BÁI
PHÊ DUYỆT
Theo Quyết định số: 513 /QĐ-
Ngày: 18/10/2024
Ký tên:
Nguyễn Toàn Thắng

PHÒNG QUẢN LÝ ĐÔ THỊ THÀNH PHỐ YÊN BÁI
THẨM ĐỊNH
Theo Văn bản số...../.....
ngày.....tháng.....năm 20.....
Ký tên:

GHI CHÚ

1. CỔNG
2. NHÀ ĐIỀU HÀNH
3. BỂ CHỨA NƯỚC XỰ CỐ
4. HỒ ĐIỀU HOÀ
5. MƯƠNG QUAN TRẮC
6. BỂ CHỨA MÁY ÉP BÙN
7. BỂ GOM
8. NHÀ CHỨA HOÁ CHẤT
9. KHU CÂY XANH CÁCH LY
10. SÂN BÊ TÔNG
11. BỂ XỬ LÝ

CÂY BÀNG ĐÀI LOAN D10 (SL:80 CÂY)

TỔNG MẶT BẰNG

SỞ KẾ HOẠCH VÀ ĐẦU TƯ TỈNH YÊN BÁI CÔNG TY TNHH TƯ VẤN Đ.T.X.D GIAO THÔNG			DỰ ÁN : MỞ RỘNG CỤM CÔNG NGHIỆP ÂU LÂU, THÀNH PHỐ YÊN BÁI
CHỨC DANH	HỌ VÀ TÊN	CHỮ KÝ	TỔNG MẶT BẰNG
GIÁM ĐỐC	ĐỖ VĂN TUẤN		
C.N.T.K	ĐỖ VĂN TUẤN		
C.T.T.K	ĐẶNG NGỌC TUẤN		TỶ LỆ BẢN VẼ / GIAI ĐOẠN THIẾT KẾ / KÝ HIỆU BẢN VẼ
THỰC HIỆN	HÀ MINH TRUNG		THIẾT KẾ BẢN VẼ THI CÔNG / TMB: 01
KIỂM TRA	ĐỖ QUỐC KHÁNH		001-TP-2024-KT / NGÀY THÁNG NĂM 2024

BAN QLDA ĐẦU TƯ XÂY DỰNG TP. YÊN BÁI
PHÊ DUYỆT
Theo Quyết định số: 513 /QĐ-.....
Ngày: 18/10/2024
Ký tên:
Nguyễn Toàn Thắng

CÔNG TRÌNH: MỞ RỘNG CỤM CÔNG NGHIỆP ÂU LÂU

HẠNG MỤC: BỂ XỬ LÝ

PHÒNG QUẢN LÝ ĐÔ THỊ
THÀNH PHỐ YÊN BÁI
THẨM ĐỊNH
Theo Văn bản số...../.....
ngày.....tháng.....năm 20.....
Ký tên:

M.S.D.N: 5200254561-C.T.T.N.H.H
CÔNG TY
TNHH TƯ VẤN
ĐẦU TƯ XÂY DỰNG
GIAO THÔNG
H. YÊN BÌNH - T. YÊN BÁI

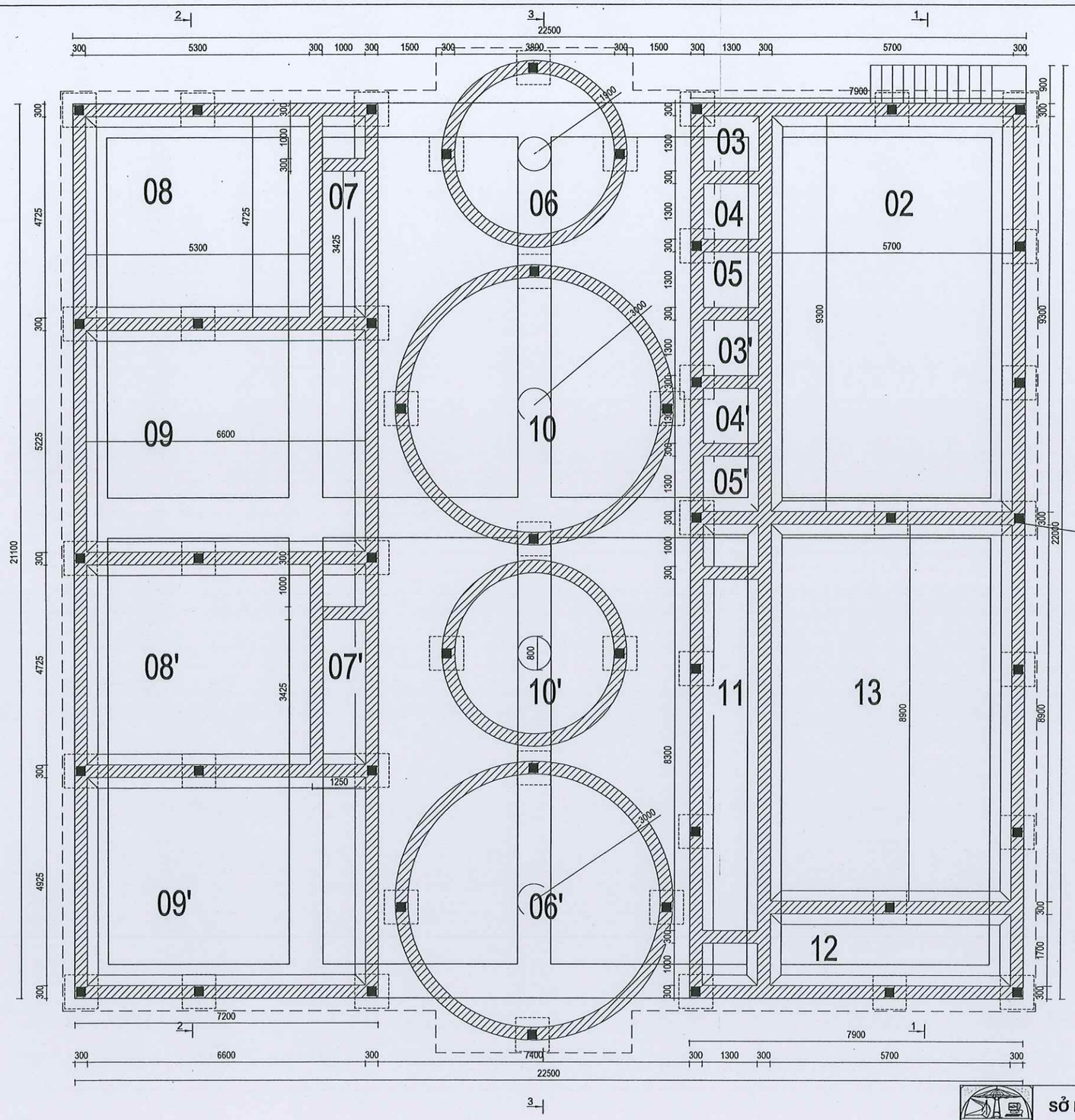

BAN QLDA ĐẦU TƯ XÂY DỰNG TP.YÊN BÁI
PHÊ DUYỆT
Theo Quyết định số: 523.../QĐ-.....
Ngày: 28/10/2024
Ký tên:.....
Nguyễn Toàn Thắng

PHÒNG QUẢN LÝ ĐÔ THỊ
THÀNH PHỐ YÊN BÁI
THẨM ĐỊNH
Theo Văn bản số...../.....
ngày.....tháng.....năm 20.....
Ký tên:

MẶT BẰNG BỂ XỬ LÝ

GHI CHÚ

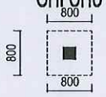

CỌC BTCT: 46 VỊ TRÍ ĐÓNG CỌC..

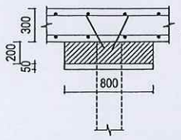

TẠI VỊ TRÍ ĐÓNG CỌC BỐ TRÍ THÊM MÓNG BÊ TÔNG KT: 800X800X200MM

SỞ KẾ HOẠCH VÀ ĐẦU TƯ TỈNH YÊN BÁI CÔNG TY TNHH TƯ VẤN Đ.T.X.D GIAO THÔNG			DỰ ÁN : MỞ RỘNG CỤM CÔNG NGHIỆP ÂU LÂU, THÀNH PHỐ YÊN BÁI
CHỨC DANH	HỌ VÀ TÊN	CHỮ KÝ	BỂ XỬ LÝ NƯỚC THẢI
GIÁM ĐỐC	ĐỖ VĂN TUẤN		
C.N.T.K	ĐỖ VĂN TUẤN		
C.T.T.K	ĐẶNG NGỌC TUẤN		TỶ LỆ BẢN VẼ / GIAI ĐOẠN THIẾT KẾ: THIẾT KẾ BẢN VẼ THI CÔNG / KÝ HIỆU BẢN VẼ: KT -01
THỰC HIỆN	HÀ MINH TRUNG		
KIỂM TRA	ĐỖ QUỐC KHÁNH		001-TP-2024-KT / NGÀY THÁNG NĂM 2024

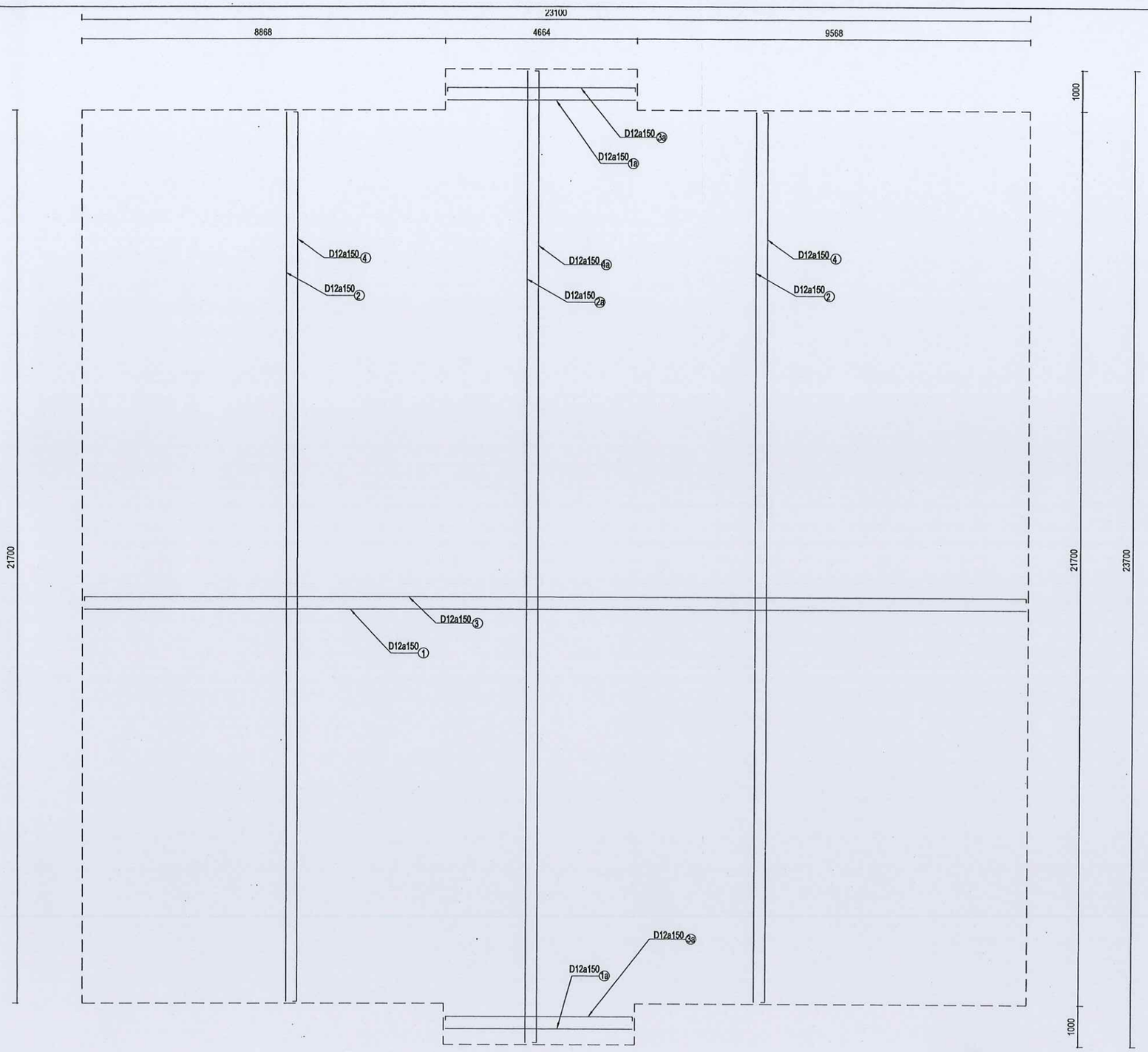

MẶT BẰNG THÉP ĐÁY BỂ XỬ LÝ

HÌNH DẠNG THÉP

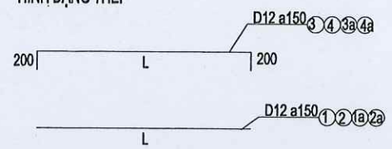

BAN QLDA ĐẦU TƯ XÂY DỰNG TP.YÊN BÁI
PHÊ DUYỆT
Theo Quyết định số: 513.../QĐ-.....
Ngày: 18/10/2024
Ký tên:.....
Nguyễn Toàn Thắng

PHÒNG QUẢN LÝ ĐÔ THỊ
THÀNH PHỐ YÊN BÁI
THẨM ĐỊNH
Theo Văn bản số...../.....
ngày.....tháng.....năm 20.....
Ký tên:

SỞ KẾ HOẠCH VÀ ĐẦU TƯ TỈNH YÊN BÁI CÔNG TY TNHH TƯ VẤN Đ.T.X.D GIAO THÔNG			DỰ ÁN : MỞ RỘNG CỤM CÔNG NGHIỆP ÂU LÂU, THÀNH PHỐ YÊN BÁI
CHỨC DANH	HỌ VÀ TÊN	CHỮ KÝ	BỂ XỬ LÝ NƯỚC THẢI
GIÁM ĐỐC	ĐỖ VĂN TUẤN		
C.N.T.K	ĐỖ VĂN TUẤN		
C.T.T.K	ĐẶNG NGỌC TUẤN		TỶ LỆ BẢN VẼ / GIAI ĐOẠN THIẾT KẾ: THIẾT KẾ BẢN VẼ THI CÔNG / KÝ HIỆU BẢN VẼ: KT -02
THỰC HIỆN	HÀ MINH TRUNG		
KIỂM TRA	ĐỖ QUỐC KHÁNH		001-TP-2024-KT / NGÀY THÁNG NĂM 2024

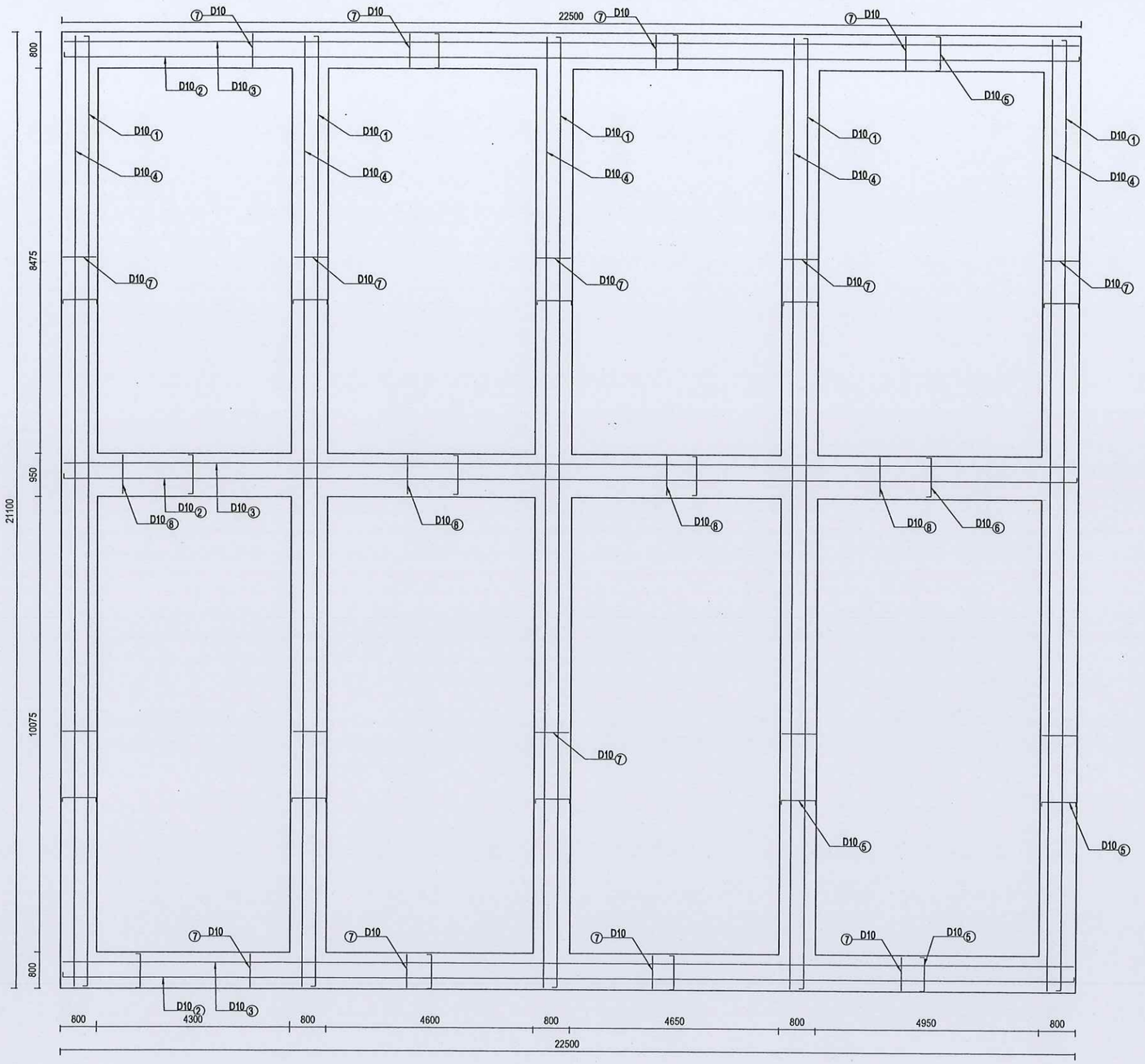

Dạng thép lớp trên

100 L 100

Dạng thép lớp dưới

L

GHI CHÚ: HAI LỚP THÉP RẢI ĐỀU A=150mm

BAN QLDA ĐẦU TƯ XÂY DỰNG TP.YÊN BÁI
PHÊ DUYỆT
Theo Quyết định số: 513.../QĐ-.....
Ngày: 18/10/2024
Ký tên:
Nguyễn Toàn Thắng

PHÒNG QUẢN LÝ ĐÔ THỊ
THÀNH PHỐ YÊN BÁI
THẨM ĐỊNH
Theo Văn bản số...../.....
ngày.....tháng.....năm 20.....
Ký tên:

CHI TIẾT NẮP BỂ XỬ LÝ

SỞ KẾ HOẠCH VÀ ĐẦU TƯ TỈNH YÊN BÁI CÔNG TY TNHH TƯ VẤN Đ.T.X.D GIAO THÔNG			DỰ ÁN : MỞ RỘNG CỤM CÔNG NGHIỆP ÂU LÂU, THÀNH PHỐ YÊN BÁI		
CHỨC DANH	HỌ VÀ TÊN	CHỮ KÝ	BỂ XỬ LÝ NƯỚC THẢI		
GIÁM ĐỐC	ĐỖ VĂN TUẤN				
C.N.T.K	ĐỖ VĂN TUẤN				
C.T.T.K	ĐẶNG NGỌC TUẤN		TỶ LỆ BẢN VẼ	GIAI ĐOẠN THIẾT KẾ	KÝ HIỆU BẢN VẼ
THỰC HIỆN	HÀ MINH TRUNG			THIẾT KẾ BẢN VẼ THI CÔNG	KT -03
KIỂM TRA	ĐỖ QUỐC KHÁNH		001-TP-2024-KT	NGÀY THÁNG NĂM 2024	

MẶT CẮT 1-1

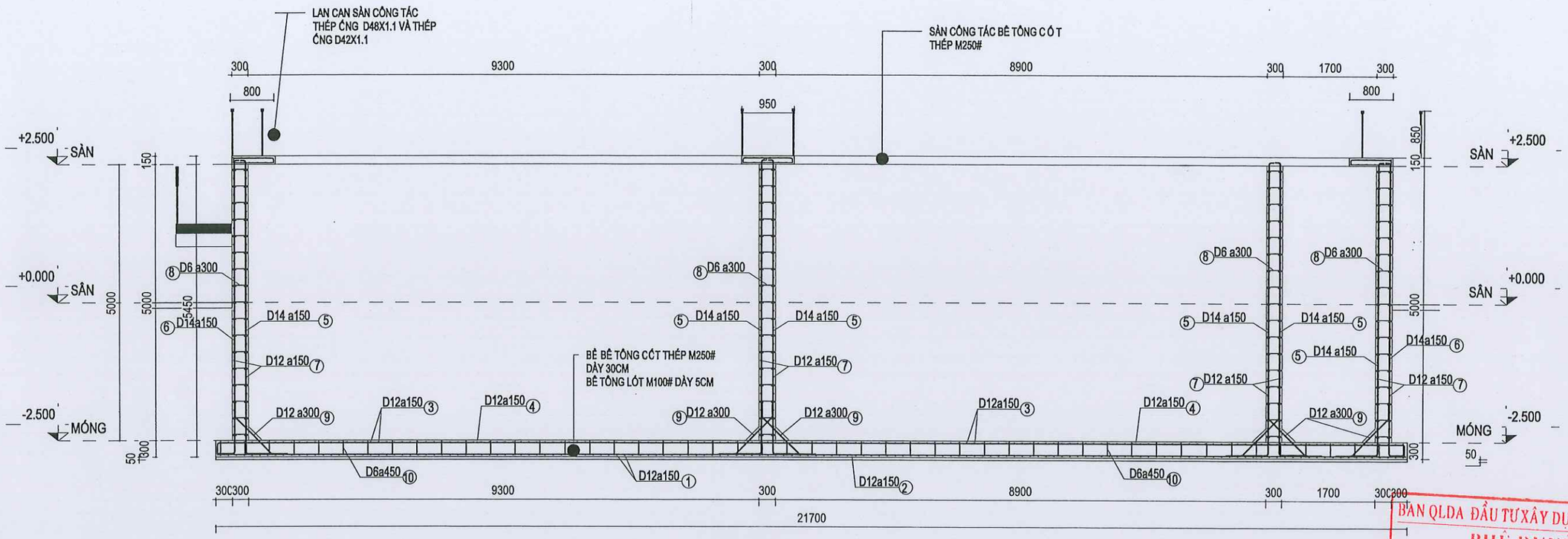

MẶT CẮT 1-1

HÌNH DẠNG THÉP

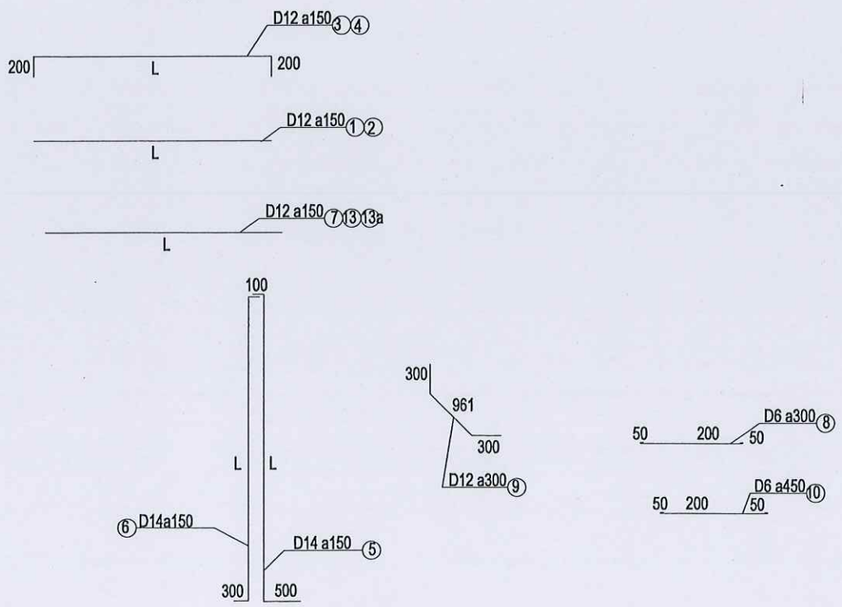

BAN QLDA ĐẦU TƯ XÂY DỰNG TP. YÊN BÁI
PHÊ DUYỆT
Theo Quyết định số: 513.../QĐ-.....
Ngày: 18/10/2024
Ký tên:.....
Nguyễn Toàn Thắng

TỔNG QUẢN LÝ ĐÔ THỊ
THÀNH PHỐ YÊN BÁI
THẨM ĐỊNH
Theo Văn bản số...../.....
ngày.....tháng.....năm 20.....
Ký tên:

SỞ KẾ HOẠCH VÀ ĐẦU TƯ TỈNH YÊN BÁI CÔNG TY TNHH TƯ VẤN Đ.T.X.D GIAO THÔNG			DỰ ÁN : MỞ RỘNG CỤM CÔNG NGHIỆP ÂU LÂU, THÀNH PHỐ YÊN BÁI
CHỨC DANH	HỌ VÀ TÊN	CHỮ KÝ	BỂ XỬ LÝ NƯỚC THẢI
GIÁM ĐỐC	ĐỖ VĂN TUẤN		
C.N.T.K	ĐỖ VĂN TUẤN		
C.T.T.K	ĐẶNG NGỌC TUẤN		TỶ LỆ BẢN VẼ / GIAI ĐOẠN THIẾT KẾ / KÝ HIỆU BẢN VẼ
THỰC HIỆN	HÀ MINH TRUNG		THIẾT KẾ BẢN VẼ THI CÔNG / KT -04
KIỂM TRA	ĐỖ QUỐC KHÁNH		001-TP-2024-KT / NGÀY THÁNG NĂM 2024

MẶT CẮT 2-2

BAN QLDA ĐẦU TƯ XÂY DỰNG TP.YÊN BÁI
PHÊ DUYỆT
Theo Quyết định số:...521../QĐ-.....
Ngày:.....18/10/2024
Ký tên:.....
Nguyễn Toàn Thắng

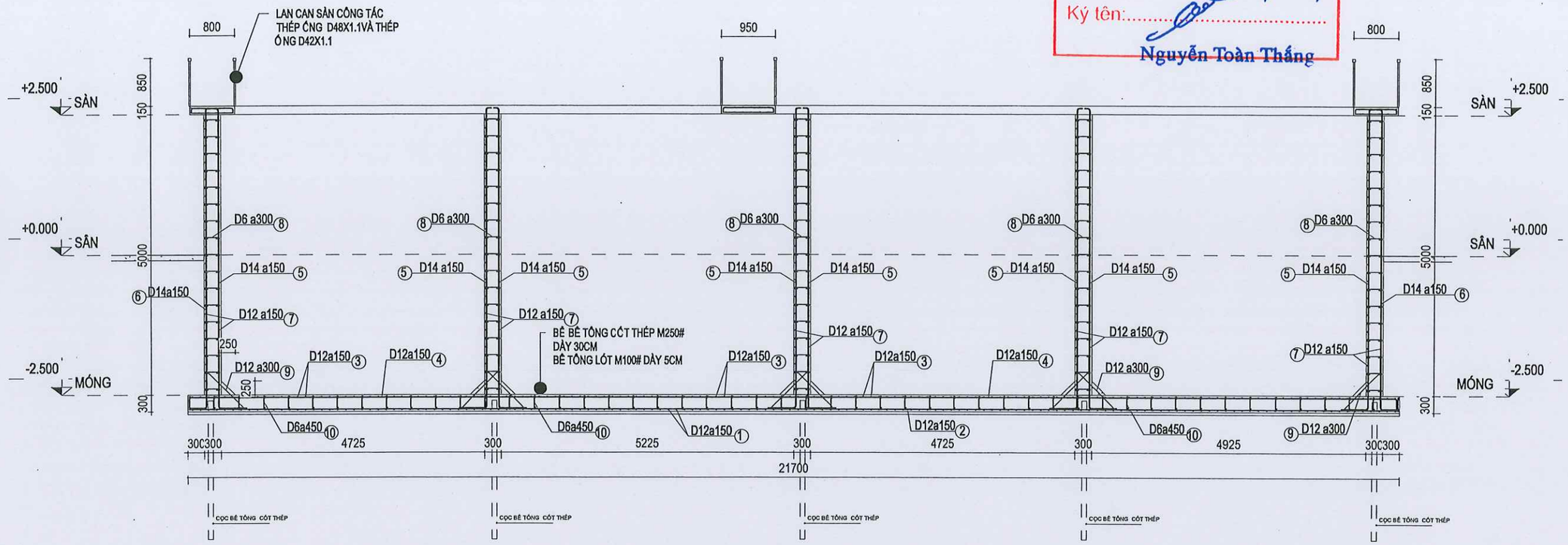

MẶT CẮT 2-2

PHÒNG QUẢN LÝ ĐÔ THỊ
THÀNH PHỐ YÊN BÁI
THẨM ĐỊNH
Theo Văn bản số...../.....
ngày.....tháng.....năm 20.....
Ký tên:

SỞ KẾ HOẠCH VÀ ĐẦU TƯ TỈNH YÊN BÁI CÔNG TY TNHH TƯ VẤN Đ.T.X.D GIAO THÔNG			DỰ ÁN : MỞ RỘNG CỤM CÔNG NGHIỆP ÂU LÂU, THÀNH PHỐ YÊN BÁI
CHỨC DANH	HỌ VÀ TÊN	CHỮ KÝ	BỂ XỬ LÝ NƯỚC THẢI
GIÁM ĐỐC	ĐỖ VĂN TUẤN		
C.N.T.K	ĐỖ VĂN TUẤN		
C.T.T.K	ĐẶNG NGỌC TUẤN		TỶ LỆ BẢN VẼ / GIAI ĐOẠN THIẾT KẾ: THIẾT KẾ BẢN VẼ THI CÔNG / KÝ HIỆU BẢN VẼ
THỰC HIỆN	HÀ MINH TRUNG		
KIỂM TRA	ĐỖ QUỐC KHÁNH		001-TP-2024-KT / NGÀY THÁNG NĂM 2024 / KT -05

BAN QLDA ĐẦU TƯ XÂY DỰNG TP.YÊN BÁI
PHÊ DUYỆT
Theo Quyết định số: 513 /QĐ-.....
Ngày: 18/10/2024
Ký tên:.....
Nguyễn Toàn Thắng

MẶT CẮT 3-3

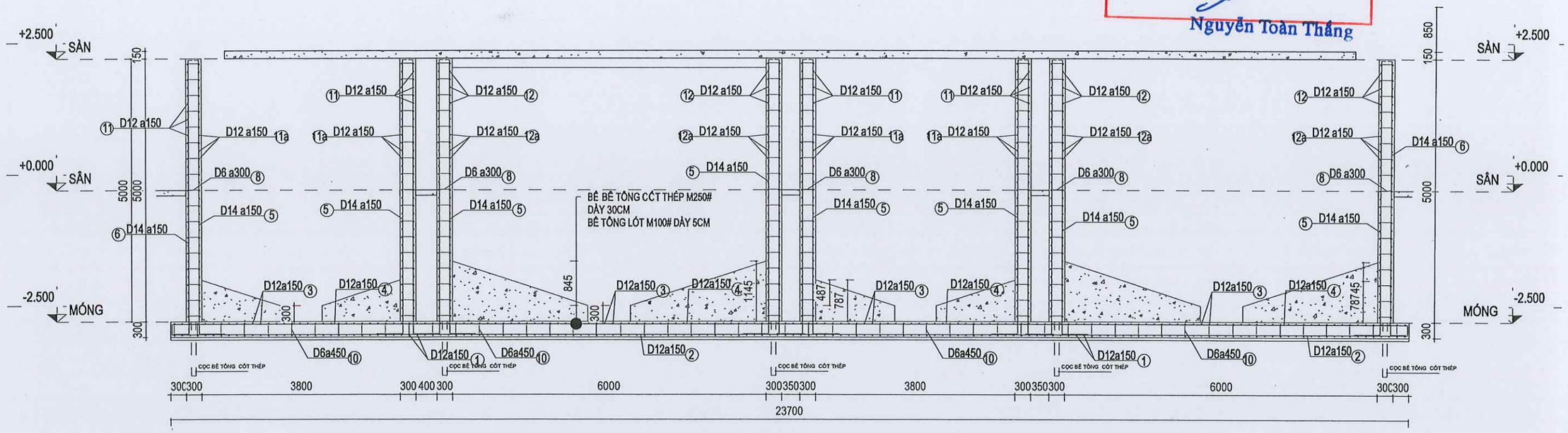

MẶT CẮT 3-3

HÌNH DẠNG THÉP

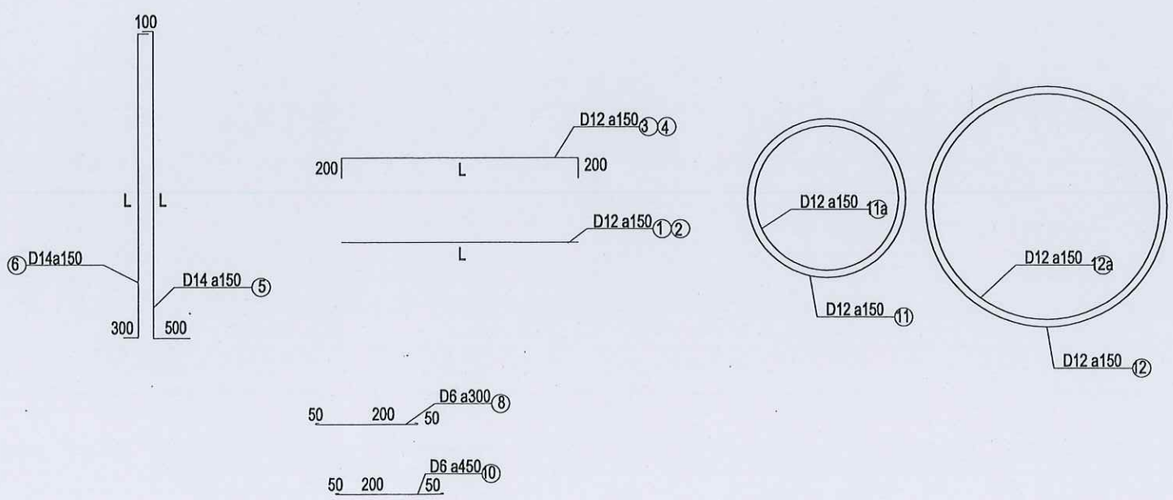

PHÒNG QUẢN LÝ ĐÔ THỊ
THÀNH PHỐ YÊN BÁI
THẨM ĐỊNH
Theo Văn bản số...../.....
ngày.....tháng.....năm 20.....
Ký tên:

SỞ KẾ HOẠCH VÀ ĐẦU TƯ TỈNH YÊN BÁI CÔNG TY TNHH TƯ VẤN Đ.T.X.D GIAO THÔNG			DỰ ÁN : MỞ RỘNG CỤM CÔNG NGHIỆP ÂU LÂU, THÀNH PHỐ YÊN BÁI
CHỨC DANH	HỌ VÀ TÊN	CHỮ KÝ	BỂ XỬ LÝ NƯỚC THẢI
GIÁM ĐỐC	ĐỖ VĂN TUẤN		
C.N.T.K	ĐỖ VĂN TUẤN		
C.T.T.K	ĐẶNG NGỌC TUẤN		TỶ LỆ BẢN VẼ / GIAI ĐOẠN THIẾT KẾ: THIẾT KẾ BẢN VẼ THI CÔNG / KÝ HIỆU BẢN VẼ: KT -06
THỰC HIỆN	HÀ MINH TRUNG		
KIỂM TRA	ĐỖ QUỐC KHÁNH		001-TP-2024-KT / NGÀY THÁNG NĂM 2024

CẦU THANG LÊN BỂ XỬ LÝ

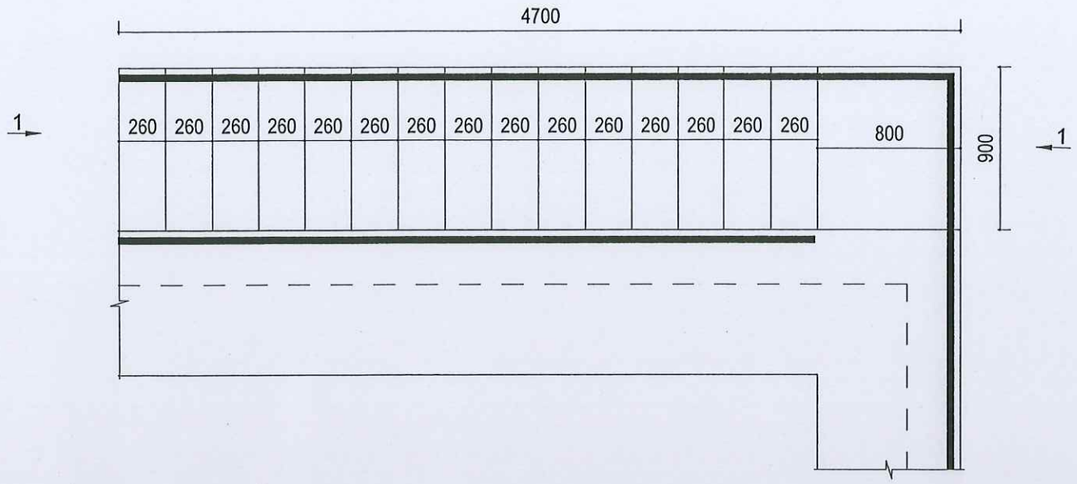

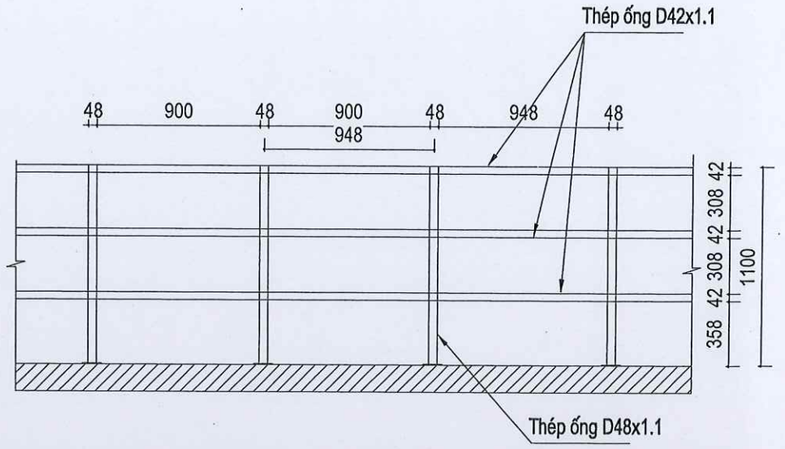

ĐIỂN HÌNH LAN CAN SÀN CÔNG TÁC

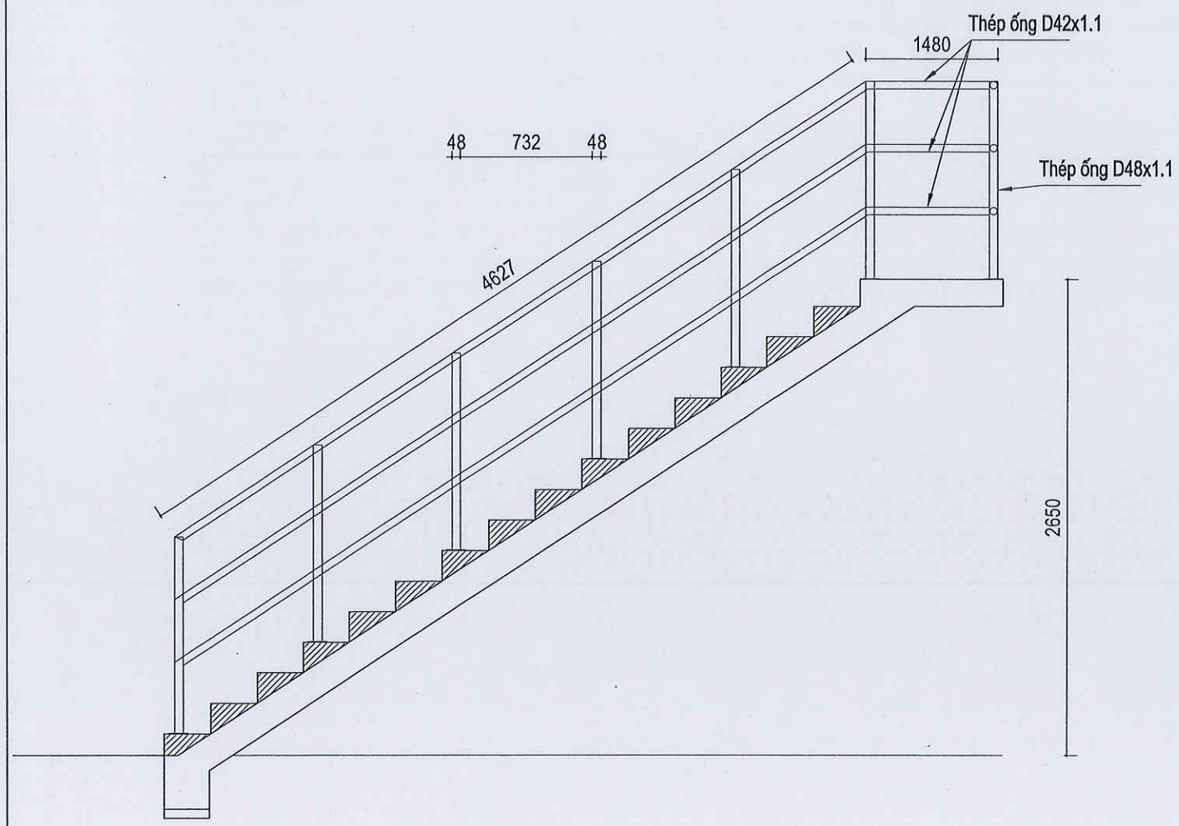

MẶT CẮT 1-1

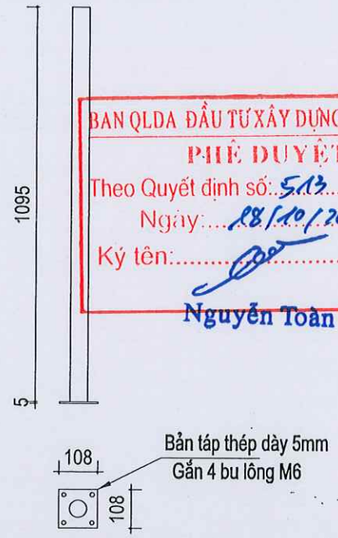

CHI TIẾT CỘT LAN CAN SÀN CÔNG TÁC

BAN QLDA ĐẦU TƯ XÂY DỰNG TP.YÊN BÁI
PHÊ DUYỆT
Theo Quyết định số: 513.../QĐ-.....
Ngày: 28/10/2024
Ký tên:
Nguyễn Toàn Thắng

PHÒNG QUẢN LÝ ĐÔ THỊ
THÀNH PHỐ YÊN BÁI
THẨM ĐỊNH
Theo Văn bản số...../.....
ngày.....tháng.....năm 20.....
Ký tên:

SỞ KẾ HOẠCH VÀ ĐẦU TƯ TỈNH YÊN BÁI CÔNG TY TNHH TƯ VẤN Đ.T.X.D GIAO THÔNG			DỰ ÁN : MỞ RỘNG CỤM CÔNG NGHIỆP ÂU LÂU, THÀNH PHỐ YÊN BÁI
CHỨC DANH	HỌ VÀ TÊN	CHỮ KÝ	CẦU THANG LÊN BỂ XỬ LÝ
GIÁM ĐỐC	ĐỖ VĂN TUẤN		
C.N.T.K	ĐỖ VĂN TUẤN		
C.T.T.K	ĐẶNG NGỌC TUẤN		TỶ LỆ BẢN VẼ / GIAI ĐOẠN THIẾT KẾ: THIẾT KẾ BẢN VẼ THI CÔNG / KÝ HIỆU BẢN VẼ: KT -07
THỰC HIỆN	HÀ MINH TRUNG		
KIỂM TRA	ĐỖ QUỐC KHÁNH		001-TP-2024-KT / NGÀY THÁNG NĂM 2024

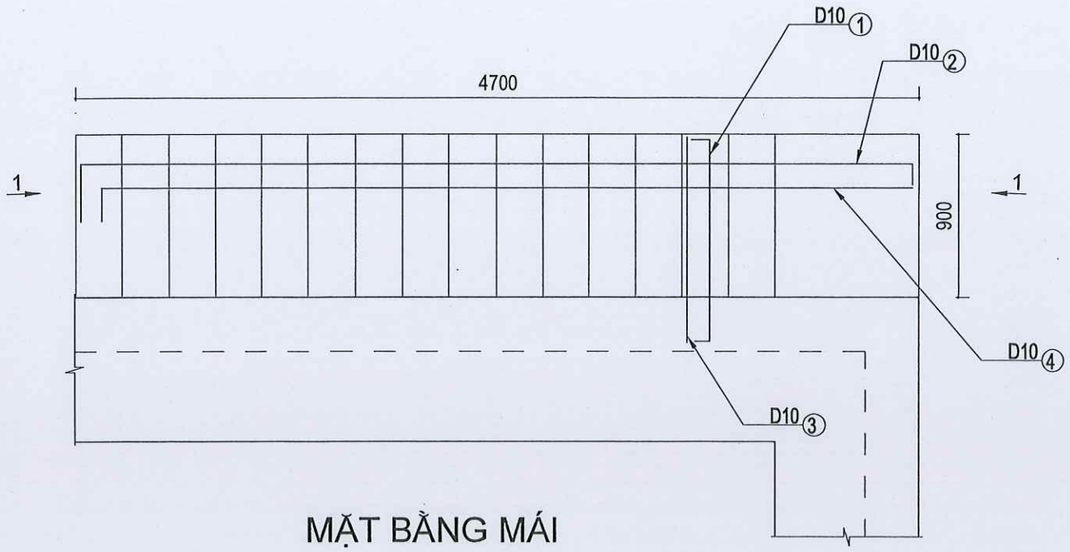

MẶT BẰNG MÁI

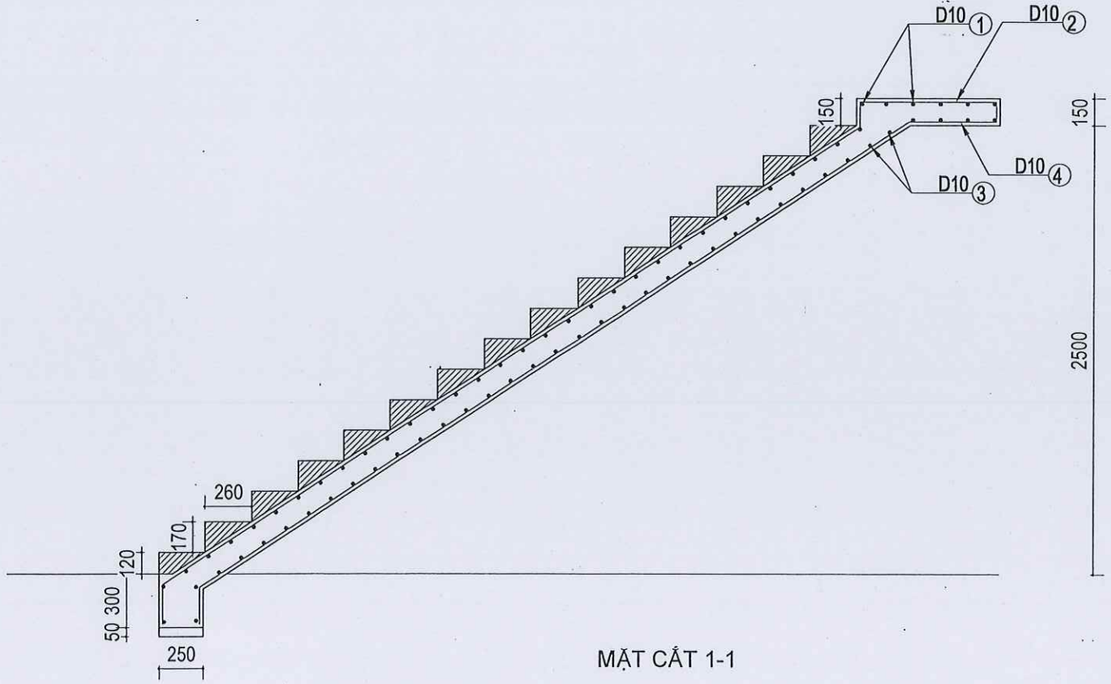

MẶT CẮT 1-1

BAN QLDA ĐẦU TƯ XÂY DỰNG TP.YÊN BÁI
PHÊ DUYỆT
Theo Quyết định số: 513 /QĐ-.....
Ngày: 18/10/2024
Ký tên:.....
Nguyễn Toàn Thắng

PHÒNG QUẢN LÝ ĐÔ THỊ
THÀNH PHỐ YÊN BÁI
THẨM ĐỊNH
Theo Văn bản số...../.....
ngày.....tháng.....năm 20.....
Ký tên:

SỞ KẾ HOẠCH VÀ ĐẦU TƯ TỈNH YÊN BÁI CÔNG TY TNHH TƯ VẤN Đ.T.X.D GIAO THÔNG			DỰ ÁN : MỞ RỘNG CỤM CÔNG NGHIỆP ÂU LÂU, THÀNH PHỐ YÊN BÁI		
CHỨC DANH	HỌ VÀ TÊN	CHỮ KÝ	CẦU THANG LÊN BỂ XỬ LÝ		
GIÁM ĐỐC	ĐỖ VĂN TUẤN				
C.N.T.K	ĐỖ VĂN TUẤN				
C.T.T.K	ĐẶNG NGỌC TUẤN		TỶ LỆ BẢN VẼ	GIAI ĐOẠN THIẾT KẾ	KÝ HIỆU BẢN VẼ
THỰC HIỆN	HÀ MINH TRUNG			THIẾT KẾ BẢN VẼ THI CÔNG	KT -08
KIỂM TRA	ĐỖ QUỐC KHÁNH		001-TP-2024-KT	NGÀY THÁNG NĂM 2024	

KHỐI LƯỢNG CỐT THÉP BỂ XỬ LÝ

Tên thanh	Đường kính	Chiều dài	Tổng	Trọng lượng 1m	Tổng
No	mm	mm	Thanh	Kg	Kg
1	12	23000	145	0.888	2961.48
2	12	21600	123	0.888	2359.24
3	12	23400	145	0.888	3012.98
4	12	22000	123	0.888	2402.93
1a	12	4564	13	0.888	52.69
2a	12	23600	31	0.888	649.66
3a	12	4964	13	0.888	57.30
4a	12	24000	31	0.888	660.67
5	14	5950	2051	1.208	14741.77
6	14	5750	1225	1.208	8508.85
7	12	362700	67	0.888	21579.20
11	12	12500	33	0.888	366.30
11a	12	13500	33	0.888	395.60
12	12	19150	33	0.888	561.17
12a	12	20410	33	0.888	598.09
8	6	300	11628	0.222	774.42
9	12	1561	820	0.888	1136.66
10	6	300	2448	0.222	163.04
			D<=10		**937.46**
			D<=18		**60044.59**
			D>18		**0.00**
			Tổng		**60982.05**
		Bê tông			**523.87**
		Bê tông lót			**25.53**
		Ván khuôn			**2514.32**

KHỐI LƯỢNG CỐT THÉP TẤM ĐẬY BỂ XỬ LÝ

Tên thanh	Đường kính	Chiều dài	Tổng	Trọng lượng 1m	Tổng
No	mm	mm	Thanh	Kg	Kg
Thép lớp trên					
1	10	21250	25	0.617	327.78
2	10	22650	16	0.617	223.6
5	10	950	873	0.617	511.71
6	10	1100	124	0.617	84.16
Thép lớp dưới					
3	10	22450	16	0.617	221.63
4	10	21050	25	0.617	324.7
7	10	750	873	0.617	403.98
8	10	900	124	0.617	68.86
				D<=10	2166.42
				D<=18	0
				D>18	0
				Tổng	**2166.42**
			Bê tông		**19.74**
			Ván khuôn		**46.44**

PHÒNG QUẢN LÝ ĐÔ THỊ
THÀNH PHỐ YÊN BÁI
THẨM ĐỊNH
Theo Văn bản số...../.....
ngày.....tháng.....năm 20.....
Ký tên:

BAN QLDA ĐẦU TƯ XÂY DỰNG TP.YÊN BÁI
PHÊ DUYỆT
Theo Quyết định số: 513 /QĐ-.....
Ngày: 28/10/2024
Ký tên:.....
Nguyễn Toàn Thắng

SỞ KẾ HOẠCH VÀ ĐẦU TƯ TỈNH YÊN BÁI CÔNG TY TNHH TƯ VẤN Đ.T.X.D GIAO THÔNG			DỰ ÁN : MỞ RỘNG CỤM CÔNG NGHIỆP ÂU LÂU, THÀNH PHỐ YÊN BÁI
CHỨC DANH	HỌ VÀ TÊN	CHỮ KÝ	CẦU THANG LÊN BỂ XỬ LÝ
GIÁM ĐỐC	ĐỖ VĂN TUẤN		
C.N.T.K	ĐỖ VĂN TUẤN		
C.T.T.K	ĐẶNG NGỌC TUẤN		TỶ LỆ BẢN VẼ / GIAI ĐOẠN THIẾT KẾ: THIẾT KẾ BẢN VẼ THI CÔNG / KÝ HIỆU BẢN VẼ: KT -09
THỰC HIỆN	HÀ MINH TRUNG		
KIỂM TRA	ĐỖ QUỐC KHÁNH		001-TP-2024-KT / NGÀY THÁNG NĂM 2024

BAN QLDA ĐẦU TƯ XÂY DỰNG TP.YÊN BÁI
PHÊ DUYỆT
Theo Quyết định số: 513/QĐ-.....
Ngày: 18/10/2024
Ký tên:.....
Nguyễn Toàn Thắng

CÔNG TRÌNH: MỞ RỘNG CỤM CÔNG NGHIỆP ÂU LÂU

HẠNG MỤC: BỂ CHỨA NƯỚC SỰ CỐ

PHÒNG QUẢN LÝ ĐÔ THỊ
THÀNH PHỐ YÊN BÁI
THẨM ĐỊNH
Theo Văn bản số...../.....
ngày.....tháng.....năm 20.....
Ký tên:

CÔNG TY TNHH TƯ VẤN ĐẦU TƯ XÂY DỰNG GIAO THÔNG

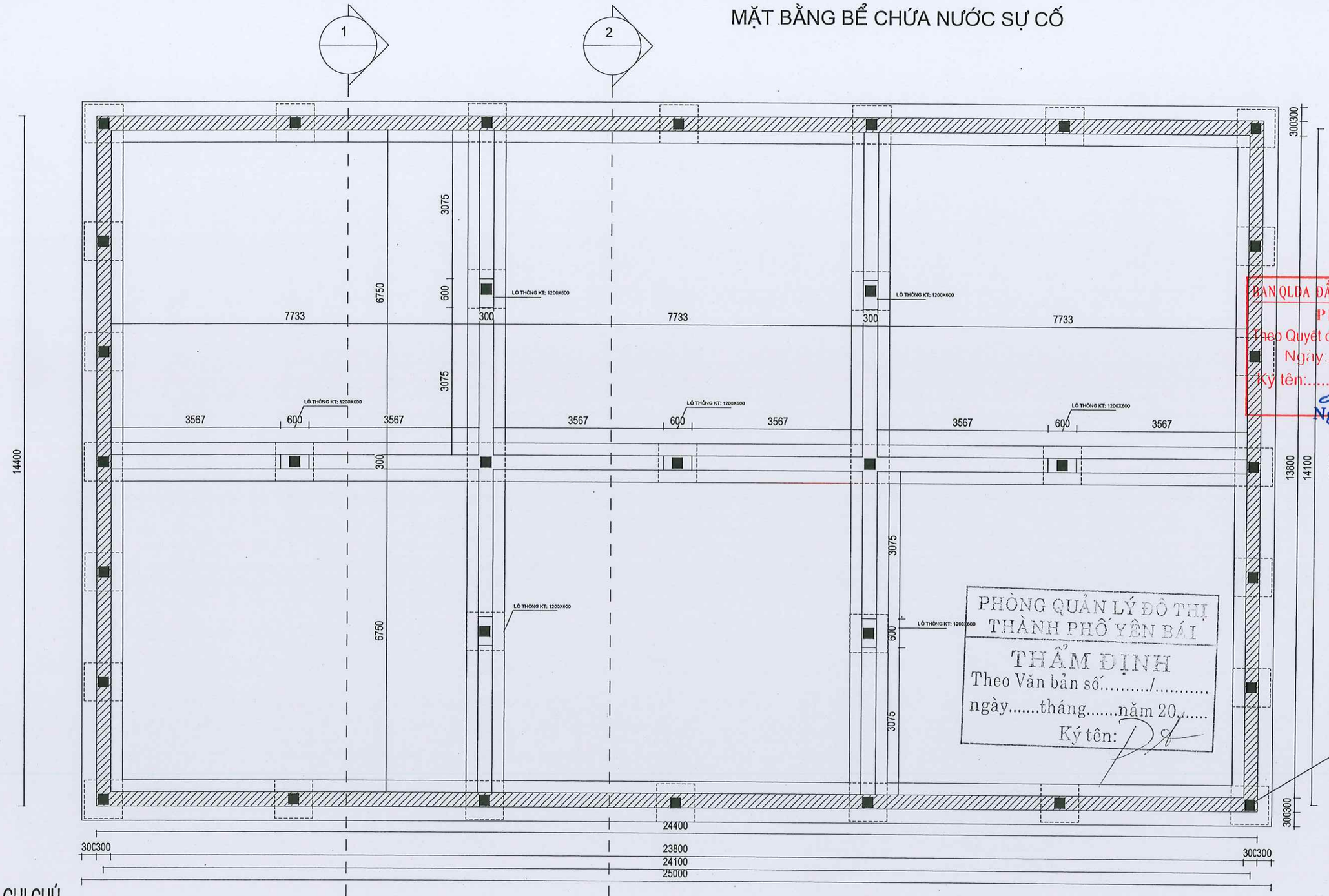

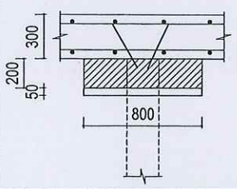

MẶT BẰNG BỂ CHỨA NƯỚC SỰ CỐ

1
2
7733
7733
7733
3567
600
3567
3567
600
3567
3567
600
3567
3075
600
3075
3075
600
3075
6750
6750
300
300
300
LỖ THÔNG KT: 1200X600
14400
13800
14100
15000
300300
300300
24400
23800
24100
25000
30C300
30C300

PHÒNG QUẢN LÝ ĐÔ THỊ
THÀNH PHỐ YÊN BÁI
THẨM ĐỊNH
Theo Văn bản số:........../..........
ngày.......tháng.......năm 20......
Ký tên:

BAN QLDA ĐẦU TƯ XÂY DỰNG TP.YÊN BÁI
PHÊ DUYỆT
Theo Quyết định số:...513.../QĐ-..........
Ngày:....28/10/2024
Ký tên:.......................................
Nguyễn Toàn Thắng

VỊ TRÍ CỌC ÉP THỬ:
PMAX: 160 TẤN
PMIN: 130 TẤN
CHIỀU SÂU ÉP: 21,5M

GHI CHÚ

■ CỌC BTCT: 33 VỊ TRÍ ĐÓNG CỌC

300
200
50
800

TẠI VỊ TRÍ ĐÓNG CỌC BỐ TRÍ THẾM MÓNG BÊ TÔNG KT: 800X800X200MM

SỞ KẾ HOẠCH VÀ ĐẦU TƯ TỈNH YÊN BÁI CÔNG TY TNHH TƯ VẤN Đ.T.X.D GIAO THÔNG			DỰ ÁN : MỞ RỘNG CỤM CÔNG NGHIỆP ÂU LÂU, THÀNH PHỐ YÊN BÁI
CHỨC DANH	HỌ VÀ TÊN	CHỮ KÝ	MẶT BẰNG BỂ CHỨA NƯỚC SỰ CỐ
GIÁM ĐỐC	ĐỖ VĂN TUẤN		
C.N.T.K	ĐỖ VĂN TUẤN		
C.T.T.K	ĐẶNG NGỌC TUẤN		TỶ LỆ BẢN VẼ / GIAI ĐOẠN THIẾT KẾ: THIẾT KẾ BẢN VẼ THI CÔNG / KÝ HIỆU BẢN VẼ: KT -01
THỰC HIỆN	HÀ MINH TRUNG		
KIỂM TRA	ĐỖ QUỐC KHÁNH		001-TP-2024-KT / NGÀY / THÁNG / NĂM 2024

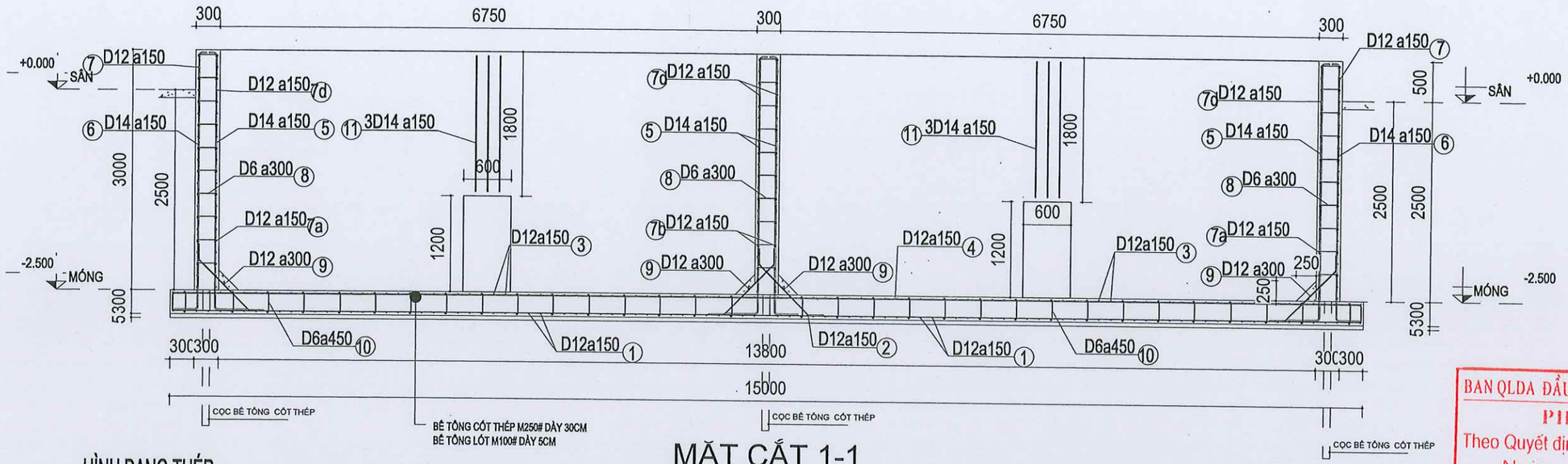

MẶT CẮT 1-1

HÌNH DẠNG THÉP

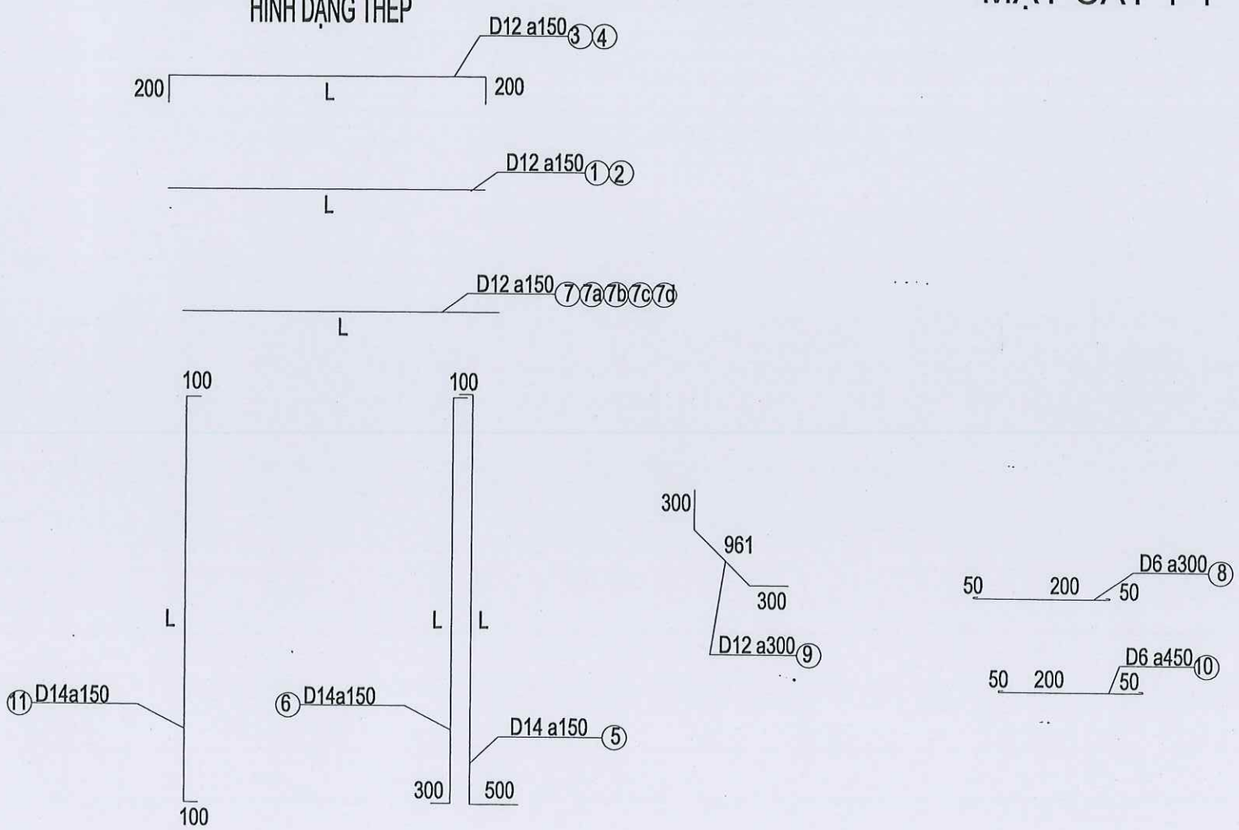

BAN QLDA ĐẦU TƯ XÂY DỰNG TP.YÊN BÁI
PHÊ DUYỆT
Theo Quyết định số: 513 /QĐ-
Ngày: 18/10/2024
Ký tên:
Nguyễn Toàn Thắng

PHÒNG QUẢN LÝ ĐÔ THỊ THÀNH PHỐ YÊN BÁI
THẨM ĐỊNH
Theo Văn bản số...../.....
ngày.....tháng.....năm 20.....
Ký tên:

SỞ KẾ HOẠCH VÀ ĐẦU TƯ TỈNH YÊN BÁI CÔNG TY TNHH TƯ VẤN Đ.T.X.D GIAO THÔNG			DỰ ÁN : MỞ RỘNG CỤM CÔNG NGHIỆP ÂU LÂU, THÀNH PHỐ YÊN BÁI
CHỨC DANH	HỌ VÀ TÊN	CHỮ KÝ	CHI TIẾT BỂ CHỨA NƯỚC SỰ CỐ
GIÁM ĐỐC	ĐỖ VĂN TUẤN		
C.N.T.K	ĐỖ VĂN TUẤN		
C.T.T.K	ĐẶNG NGỌC TUẤN		TỶ LỆ BẢN VẼ / GIAI ĐOẠN THIẾT KẾ: THIẾT KẾ BẢN VẼ THI CÔNG / KÝ HIỆU BẢN VẼ: KT -02
THỰC HIỆN	HÀ MINH TRUNG		
KIỂM TRA	ĐỖ QUỐC KHÁNH		001-TP-2024-KT / NGÀY THÁNG NĂM 2024

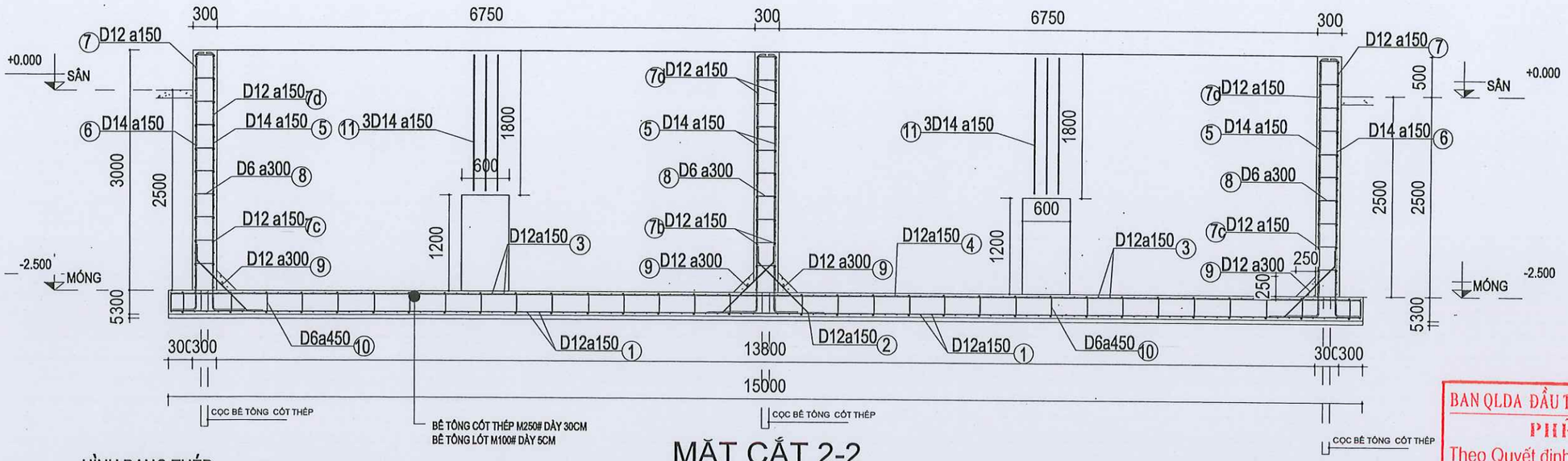

MẶT CẮT 2-2

HÌNH DẠNG THÉP

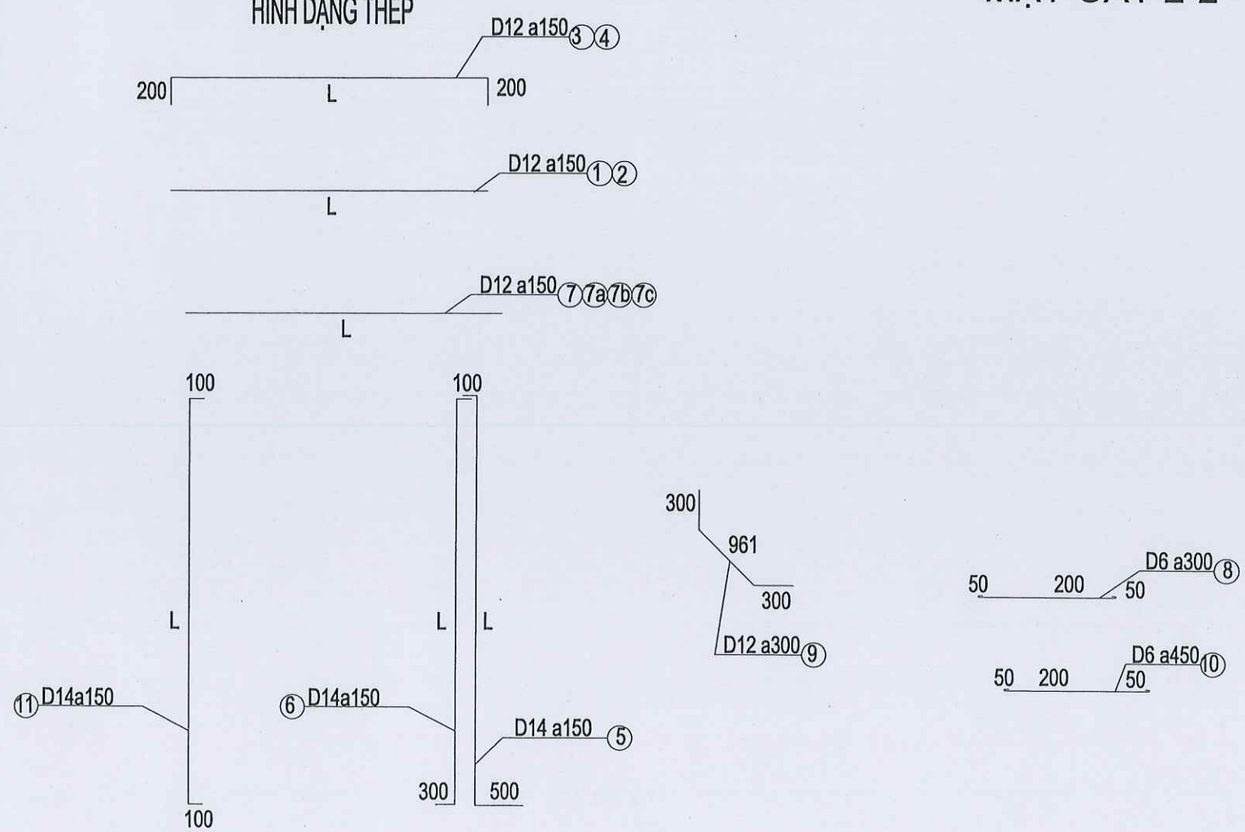

BAN QLDA ĐẦU TƯ XÂY DỰNG TP.YÊN BÁI
PHÊ DUYỆT
Theo Quyết định số: 513 /QĐ-
Ngày: 08/10/2024
Ký tên:
Nguyễn Toàn Thắng

PHÒNG QUẢN LÝ ĐÔ THỊ
THÀNH PHỐ YÊN BÁI
THẨM ĐỊNH
Theo Văn bản số...../.....
ngày.....tháng.....năm 20.....
Ký tên:

SỞ KẾ HOẠCH VÀ ĐẦU TƯ TỈNH YÊN BÁI CÔNG TY TNHH TƯ VẤN Đ.T.X.D GIAO THÔNG			DỰ ÁN : MỞ RỘNG CỤM CÔNG NGHIỆP ÂU LÂU, THÀNH PHỐ YÊN BÁI
CHỨC DANH	HỌ VÀ TÊN	CHỮ KÝ	CHI TIẾT BỂ CHỨA NƯỚC SỰ CỐ
GIÁM ĐỐC	ĐỖ VĂN TUẤN		
C.N.T.K	ĐỖ VĂN TUẤN		
C.T.T.K	ĐẶNG NGỌC TUẤN		TỶ LỆ BẢN VẼ / GIAI ĐOẠN THIẾT KẾ: THIẾT KẾ BẢN VẼ THI CÔNG / KÝ HIỆU BẢN VẼ: KT -03
THỰC HIỆN	HÀ MINH TRUNG		
KIỂM TRA	ĐỖ QUỐC KHÁNH		001-TP-2024-KT / NGÀY THÁNG NĂM 2024

KHỐI LƯỢNG CỐT THÉP BỂ XỬ LÝ NƯỚC SỰ CỐ

Tên thanh	Đường kính	Chiều dài	Tổng	Trọng lượng 1m	Tổng
No	mm	mm	Thanh	Kg	Kg
1	12	24900	100	0.887	2208.63
2	12	14900	100	0.887	1321.63
3	12	25300	100	0.887	2244.11
4	12	15300	100	0.887	1357.11
5	14	3800	1103	1.210	5071.59
6	14	3600	517	1.210	2252.05
7a	12	22045	32	0.887	625.73
7b	12	6742	64	0.887	382.73
7c	12	13983	16	0.887	198.45
7d	12	14643	72	0.887	935.16
7	12	78640	20	0.887	1395.07
8	6	300	3839	0.222	255.68
9	12	1561	551	0.887	**762.92**
10	6	300	1848	0.222	**123.08**
11	14	1900	28	1.210	64.37
				D<=10	**378.76**
				D<=18	**18819.55**
				D>18	**0.00**
				Tổng	**19198.31**
			Bê tông		**236.52**
			Bê tông lót		**18.75**
			Ván khuôn		**799.31**

BAN QLDA ĐẦU TƯ XÂY DỰNG TP.YÊN BÁI
PHÊ DUYỆT
Theo Quyết định số: 543 /QĐ-
Ngày: 18/10/2024
Ký tên:
Nguyễn Toàn Thắng

PHÒNG QUẢN LÝ ĐÔ THỊ
THÀNH PHỐ YÊN BÁI
THẨM ĐỊNH
Theo Văn bản số...../.....
ngày.....tháng.....năm 20.....
Ký tên:

SỞ KẾ HOẠCH VÀ ĐẦU TƯ TỈNH YÊN BÁI CÔNG TY TNHH TƯ VẤN Đ.T.X.D GIAO THÔNG			DỰ ÁN : MỞ RỘNG CỤM CÔNG NGHIỆP ÂU LÂU, THÀNH PHỐ YÊN BÁI
CHỨC DANH	HỌ VÀ TÊN	CHỮ KÝ	CHI TIẾT BỂ CHỨA NƯỚC SỰ CỐ
GIÁM ĐỐC	ĐỖ VĂN TUẤN		
C.N.T.K	ĐỖ VĂN TUẤN		
C.T.T.K	ĐẶNG NGỌC TUẤN		TỶ LỆ BẢN VẼ / GIAI ĐOẠN THIẾT KẾ: THIẾT KẾ BẢN VẼ THI CÔNG / KÝ HIỆU BẢN VẼ: KT -04
THỰC HIỆN	HÀ MINH TRUNG		
KIỂM TRA	ĐỖ QUỐC KHÁNH		001-TP-2024-KT / NGÀY THÁNG NĂM 2024

BAN QLDA ĐẦU TƯ XÂY DỰNG TP.YÊN BÁI
PHÊ DUYỆT
Theo Quyết định số: 513 /QĐ-.....
Ngày: 18/10/2024
Ký tên:
Nguyễn Toàn Thắng

CÔNG TRÌNH: MỞ RỘNG CỤM CÔNG NGHIỆP ÂU LÂU

HẠNG MỤC: BỂ GOM

PHÒNG QUẢN LÝ ĐÔ THỊ
THÀNH PHỐ YÊN BÁI
THẨM ĐỊNH
Theo Văn bản số...../.....
ngày.....tháng.....năm 20.....
Ký tên:

M.S.D.N: 5200254561-C.T.T.N.H.H
CÔNG TY
TNHH TƯ VẤN
ĐẦU TƯ XÂY DỰNG
GIAO THÔNG
H. YÊN BÌNH - T. YÊN BÁI

MẶT BẰNG BỂ GOM

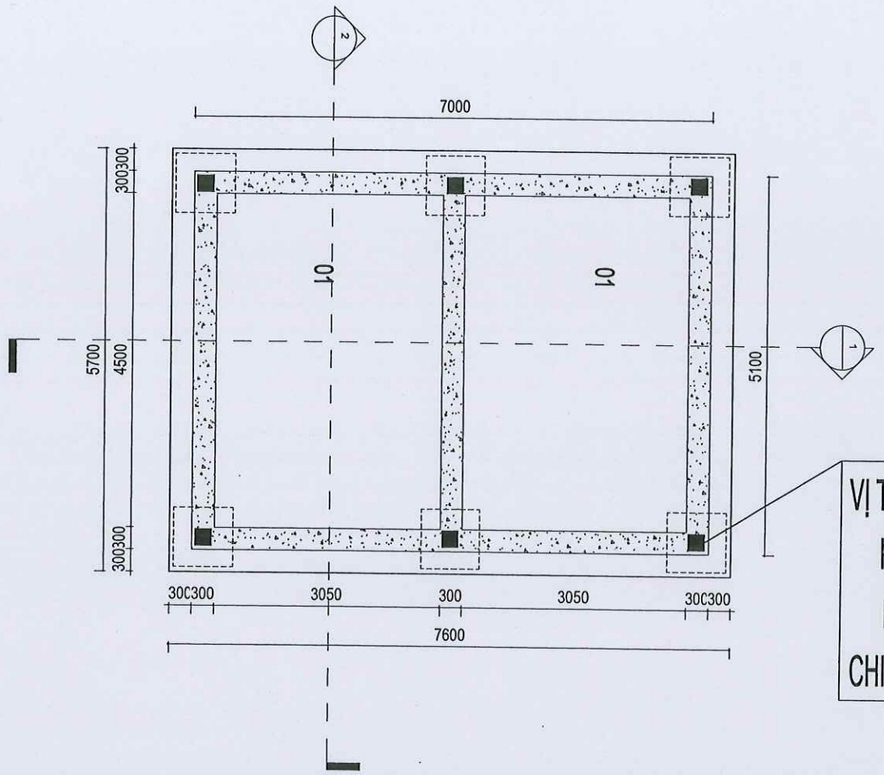

VỊ TRÍ CỌC ÉP THỬ:
PMAX: 40 TẤN
PMIN: 30 TẤN
CHIỀU SÂU ÉP: 15M

MẶT BẰNG BỐ TRÍ THÉP LỚP TRÊN TẤM ĐẬY BỂ GOM

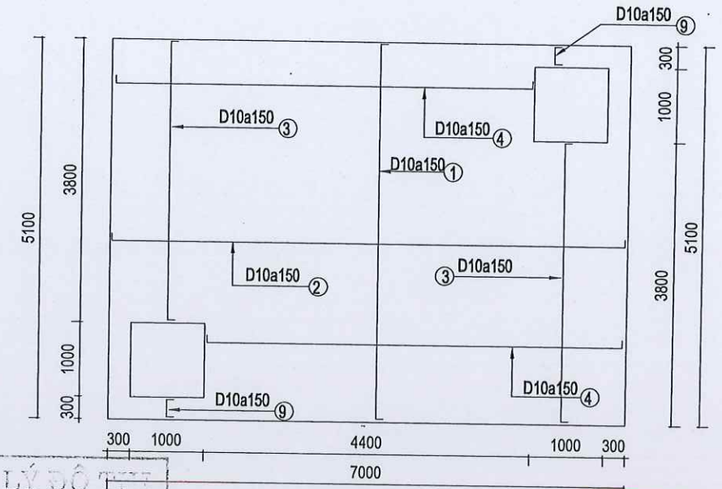

MẶT BẰNG BỐ TRÍ THÉP LỚP DƯỚI TẤM ĐẬY BỂ GOM

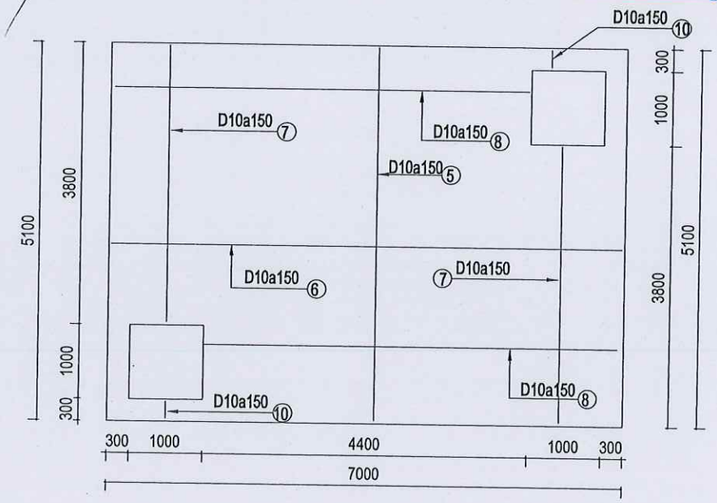

PHÒNG QUẢN LÝ ĐÔ THỊ THÀNH PHỐ YÊN BÁI
THẨM ĐỊNH
Theo Văn bản số...../.....
ngày.....tháng.....năm 20.....
Ký tên:

BAN QLDA ĐẦU TƯ XÂY DỰNG TP.YÊN BÁI
PHÊ DUYỆT
Theo Quyết định số:...513.../QĐ-.....
Ngày:.....18/10/2024
Ký tên:.....
Nguyễn Toàn Thắng

HÌNH DẠNG THÉP

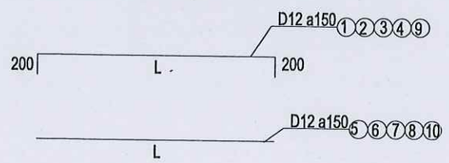

GHI CHÚ

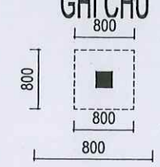

CỌC BTCT: 6 VỊ TRÍ ĐÓNG CỌC

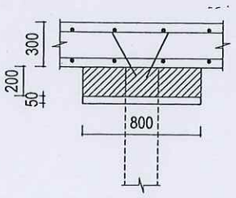

TẠI VỊ TRÍ ĐÓNG CỌC BỐ TRÍ THÊM MÓNG BÊ TÔNG KT: 800X800X200MM

SỞ KẾ HOẠCH VÀ ĐẦU TƯ TỈNH YÊN BÁI CÔNG TY TNHH TƯ VẤN Đ.T.X.D GIAO THÔNG			DỰ ÁN : MỞ RỘNG CỤM CÔNG NGHIỆP ÂU LÂU, THÀNH PHỐ YÊN BÁI		
CHỨC DANH	HỌ VÀ TÊN	CHỮ KÝ	CHI TIẾT TẤM ĐẬY BỂ GOM		
GIÁM ĐỐC	ĐỖ VĂN TUẤN				
C.N.T.K	ĐỖ VĂN TUẤN				
C.T.T.K	ĐẶNG NGỌC TUẤN		TỶ LỆ BẢN VẼ	GIAI ĐOẠN THIẾT KẾ	KÝ HIỆU BẢN VẼ
THỰC HIỆN	HÀ MINH TRUNG			THIẾT KẾ BẢN VẼ THI CÔNG	KT -01
KIỂM TRA	ĐỖ QUỐC KHÁNH		001-TP-2024-KT	NGÀY THÁNG NĂM 2024	

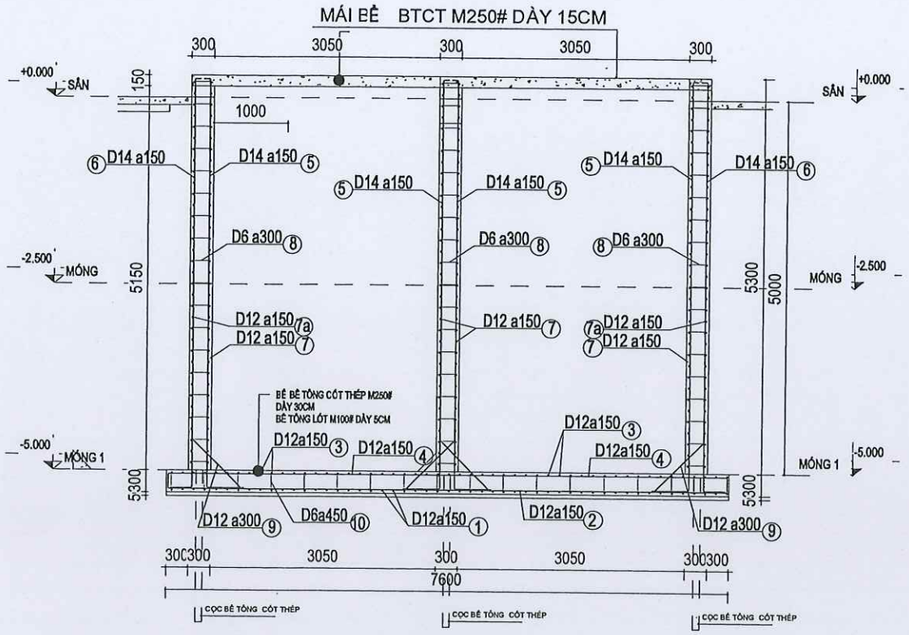

MẶT CẮT 1-1

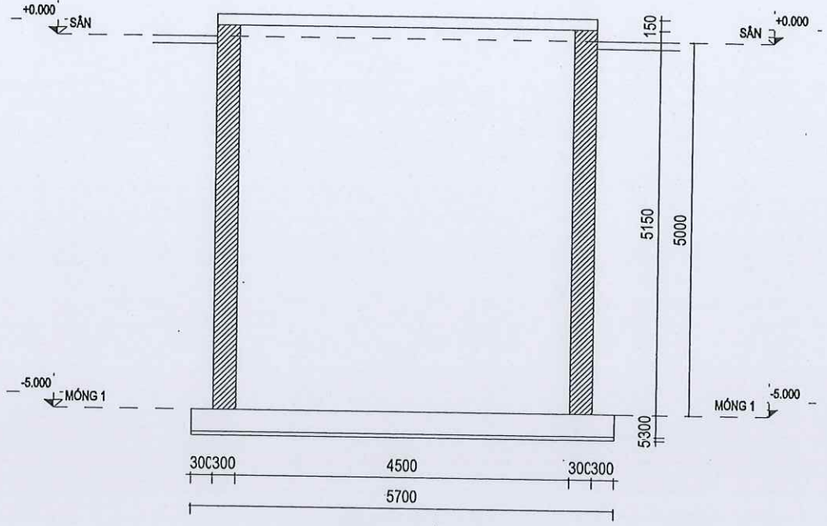

MẶT CẮT 2-2

BAN QLDA ĐẦU TƯ XÂY DỰNG TP. YÊN BÁI
PHÊ DUYỆT
Theo Quyết định số: 513 /QĐ-
Ngày: 18/10/2024
Ký tên:
Nguyễn Toàn Thắng

PHÒNG QUẢN LÝ ĐÔ THỊ THÀNH PHỐ YÊN BÁI
THẨM ĐỊNH
Theo Văn bản số...../.....
ngày.....tháng.....năm 20.....
Ký tên:

NẮP BỂ LOẠI 1 (SỐ LƯỢNG: 02)

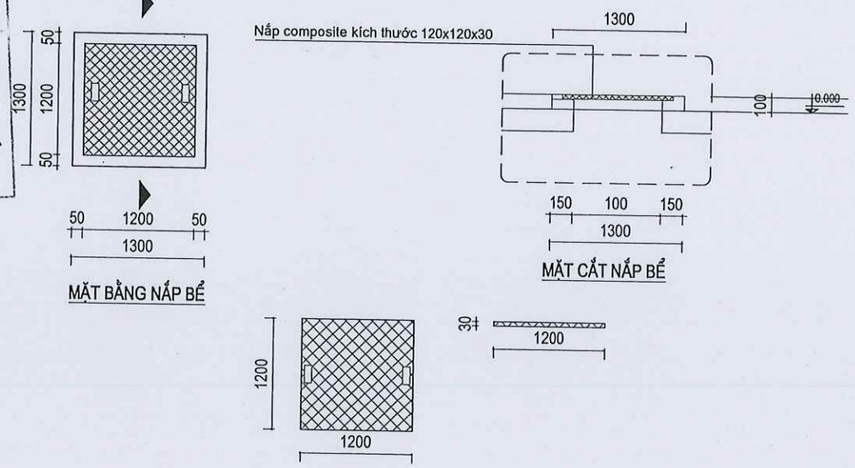

HÌNH DẠNG THÉP

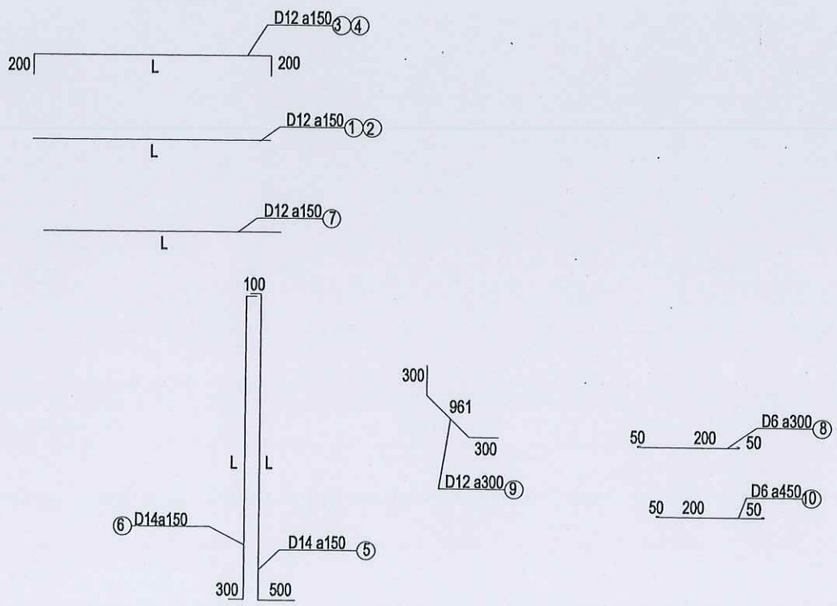

SỞ KẾ HOẠCH VÀ ĐẦU TƯ TỈNH YÊN BÁI CÔNG TY TNHH TƯ VẤN Đ.T.X.D GIAO THÔNG			DỰ ÁN : MỞ RỘNG CỤM CÔNG NGHIỆP ÂU LÂU, THÀNH PHỐ YÊN BÁI		
CHỨC DANH	HỌ VÀ TÊN	CHỮ KÝ	CHI TIẾT BỂ GOM		
GIÁM ĐỐC	ĐỖ VĂN TUẤN				
C.N.T.K	ĐỖ VĂN TUẤN				
C.T.T.K	ĐẶNG NGỌC TUẤN		TỶ LỆ BẢN VẼ	GIAI ĐOẠN THIẾT KẾ THIẾT KẾ BẢN VẼ THI CÔNG	KÝ HIỆU BẢN VẼ
THỰC HIỆN	HÀ MINH TRUNG				KT -02
KIỂM TRA	ĐỖ QUỐC KHÁNH		001-TP-2024-KT	NGÀY THÁNG NĂM 2024	

KHỐI LƯỢNG CỐT THÉP TẤM ĐẬY BỂ GOM

Tên thanh	Đường kính	Chiều dài thanh	Tổng	Trọng lượng 1m	Tổng
No	mm	mm	Thanh	Kg	Kg
Thép lớp trên					
1	10	5250	33	0.617	106.9
2	10	7150	21	0.617	92.64
3	10	3950	13	0.617	31.68
4	10	5850	13	0.617	46.92
9	10	450	27	0.617	7.5
Thép lớp dưới					
5	10	5050	33	0.617	102.82
6	10	6950	21	0.617	90.05
7	10	3750	13	0.617	30.08
8	10	5650	13	0.617	45.32
10	10	250	**27**	0.617	4.16
			Cốt thép	**D<=10**	**558.07**
				D<=18	**0.00**
				D>18	**0.00**
				Tổng	**558.07**
			Bê tông		5.26
			Ván khuôn		2.43

KHỐI LƯỢNG CỐT THÉP BỂ GOM

Tên thanh	Đường kính	Chiều dài	Tổng	Trọng lượng 1m	Tổng
No	mm	mm	Thanh	Kg	Kg
1	12	5600	51	0.887	253.33
2	12	7500	34	0.887	226.19
3	12	6000	51	0.887	271.42
4	12	7900	34	0.887	238.25
5	14	6100	201	1.21	1483.58
6	14	5900	161	1.21	1149.38
7a	12	15500	69	0.887	948.65
7	12	23800	34	0.887	717.76
8	6	300	986	0.222	65.67
9	12	1561	101	0.887	139.85
10	6	300	221	0.222	14.72
			Cốt thép	**D<=10**	**80.39**
				D<=18	**5428.41**
				D>18	**0**
				Tổng	**5508.8**
			Bê tông		**57.20**
			Bê tông lót		**2.17**
			Ván khuôn		**291.98**

PHÒNG QUẢN LÝ ĐÔ THỊ THÀNH PHỐ YÊN BÁI
THẨM ĐỊNH
Theo Văn bản số...../.....
ngày.....tháng.....năm 20.....
Ký tên:

BAN QLDA ĐẦU TƯ XÂY DỰNG TP.YÊN BÁI
PHÊ DUYỆT
Theo Quyết định số: 513 /QĐ-.....
Ngày: 18/10/2024
Ký tên:
Nguyễn Toàn Thắng

SỞ KẾ HOẠCH VÀ ĐẦU TƯ TỈNH YÊN BÁI CÔNG TY TNHH TƯ VẤN Đ.T.X.D GIAO THÔNG			DỰ ÁN : MỞ RỘNG CỤM CÔNG NGHIỆP ÂU LÂU, THÀNH PHỐ YÊN BÁI
CHỨC DANH	HỌ VÀ TÊN	CHỮ KÝ	CHI TIẾT BỂ GOM
GIÁM ĐỐC	ĐỖ VĂN TUẤN		
C.N.T.K	ĐỖ VĂN TUẤN		
C.T.T.K	ĐẶNG NGỌC TUẤN		TỶ LỆ BẢN VẼ / GIAI ĐOẠN THIẾT KẾ / KÝ HIỆU BẢN VẼ
THỰC HIỆN	HÀ MINH TRUNG		THIẾT KẾ BẢN VẼ THI CÔNG / KT -03
KIỂM TRA	ĐỖ QUỐC KHÁNH		001-TP-2024-KT / NGÀY THÁNG NĂM 2024

BAN QLDA ĐẦU TƯ XÂY DỰNG TP.YÊN BÁI
PHÊ DUYỆT
Theo Quyết định số: 512 /QĐ-.....
Ngày: 18/10/2024
Ký tên:
Nguyễn Toàn Thắng

CÔNG TRÌNH: MỞ RỘNG CỤM CÔNG NGHIỆP ÂU LÂU

HẠNG MỤC: NHÀ CHỨA MÁY ÉP BÙN

PHÒNG QUẢN LÝ ĐÔ THỊ
THÀNH PHỐ YÊN BÁI
THẨM ĐỊNH
Theo Văn bản số...../.....
ngày.....tháng.....năm 20.....
Ký tên:

CÔNG TY TNHH TƯ VẤN ĐẦU TƯ XÂY DỰNG GIAO THÔNG

BAN QLDA ĐẦU TƯ XÂY DỰNG TP.YÊN BÁI
PHÊ DUYỆT
Theo Quyết định số: 513 /QĐ-
Ngày: 18/10/2024
Ký tên:
Nguyễn Toàn Thắng

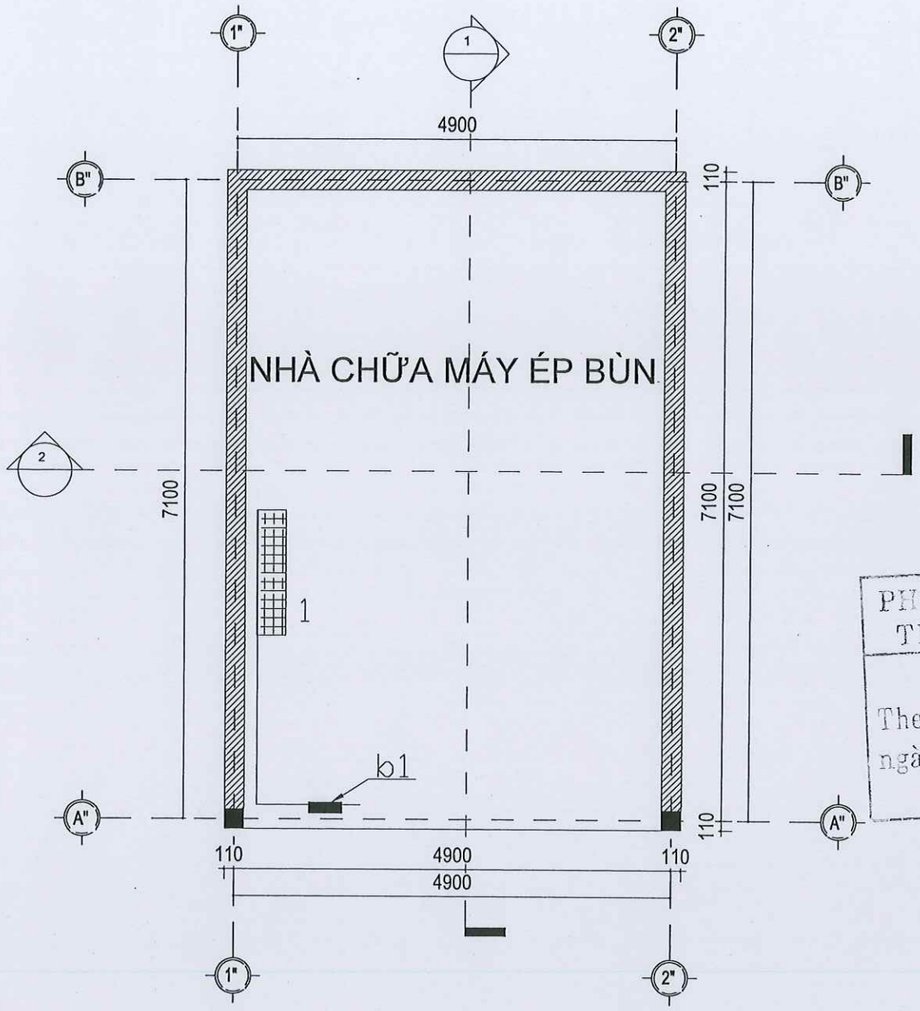

MẶT BẰNG

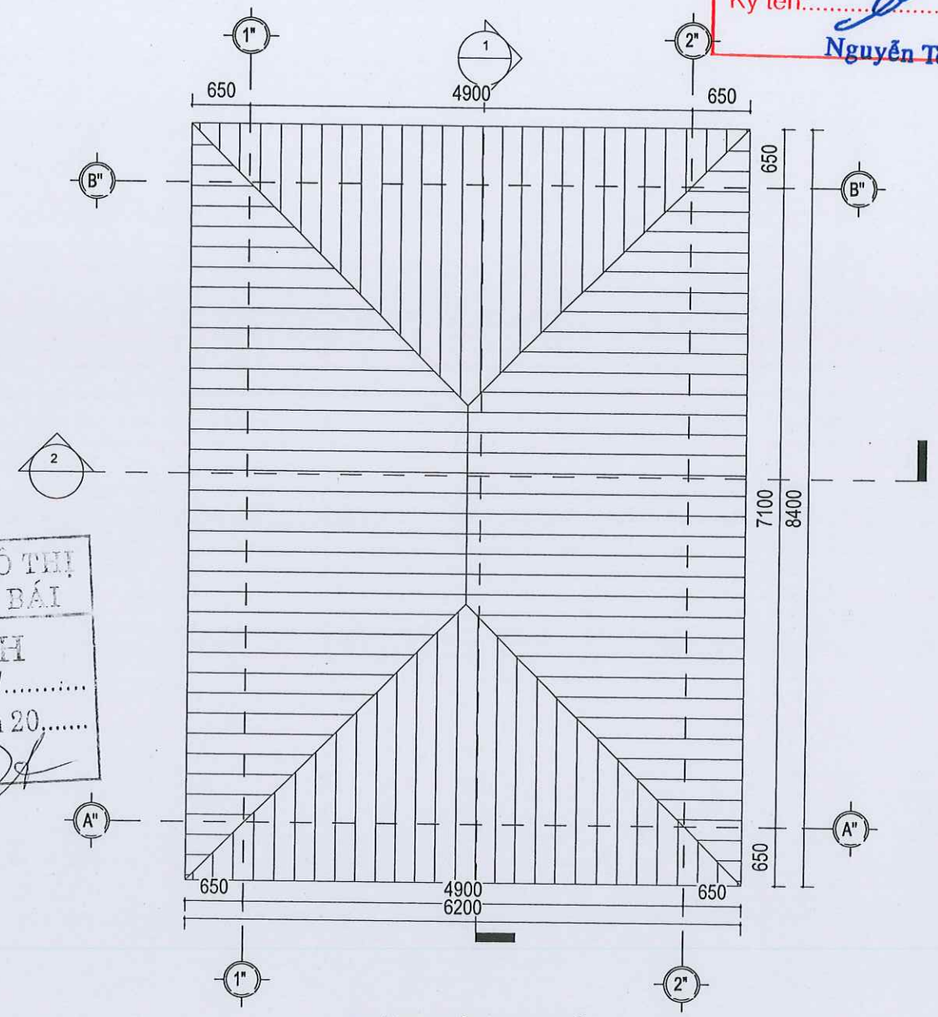

MẶT BẰNG MÁI

PHÒNG QUẢN LÝ ĐÔ THỊ
THÀNH PHỐ YÊN BÁI
THẨM ĐỊNH
Theo Văn bản số...../.....
ngày.....tháng.....năm 20.....
Ký tên:

SỞ KẾ HOẠCH VÀ ĐẦU TƯ TỈNH YÊN BÁI CÔNG TY TNHH TƯ VẤN Đ.T.X.D GIAO THÔNG			DỰ ÁN : MỞ RỘNG CỤM CÔNG NGHIỆP ÂU LÂU, THÀNH PHỐ YÊN BÁI
CHỨC DANH	HỌ VÀ TÊN	CHỮ KÝ	NHÀ CHỨA MÁY ÉP BÙN
GIÁM ĐỐC	ĐỖ VĂN TUẤN		
C.N.T.K	ĐỖ VĂN TUẤN		
C.T.T.K	ĐẶNG NGỌC TUẤN		TỶ LỆ BẢN VẼ / GIAI ĐOẠN THIẾT KẾ: THIẾT KẾ BẢN VẼ THI CÔNG / KÝ HIỆU BẢN VẼ: KT -01
THỰC HIỆN	HÀ MINH TRUNG		
KIỂM TRA	ĐỖ QUỐC KHÁNH		001-TP-2024-KT / NGÀY THÁNG NĂM 2024

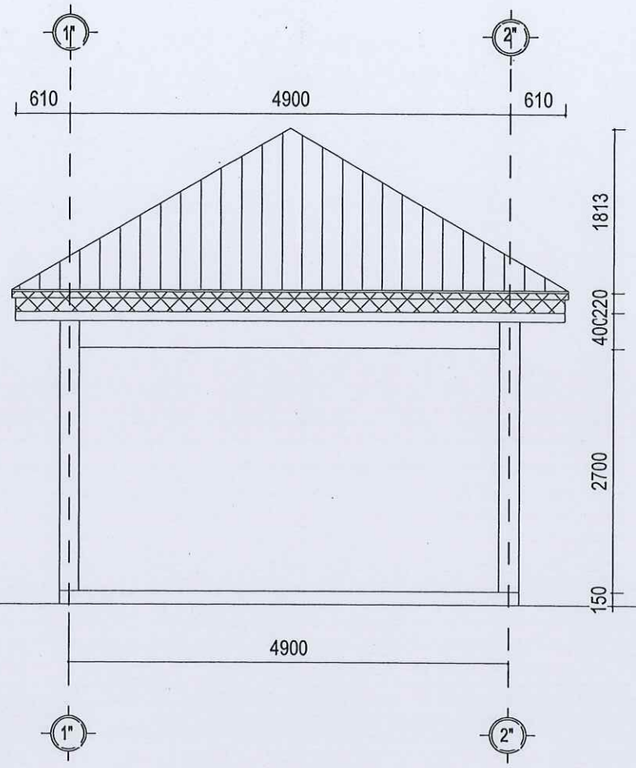

MẶT ĐỨNG

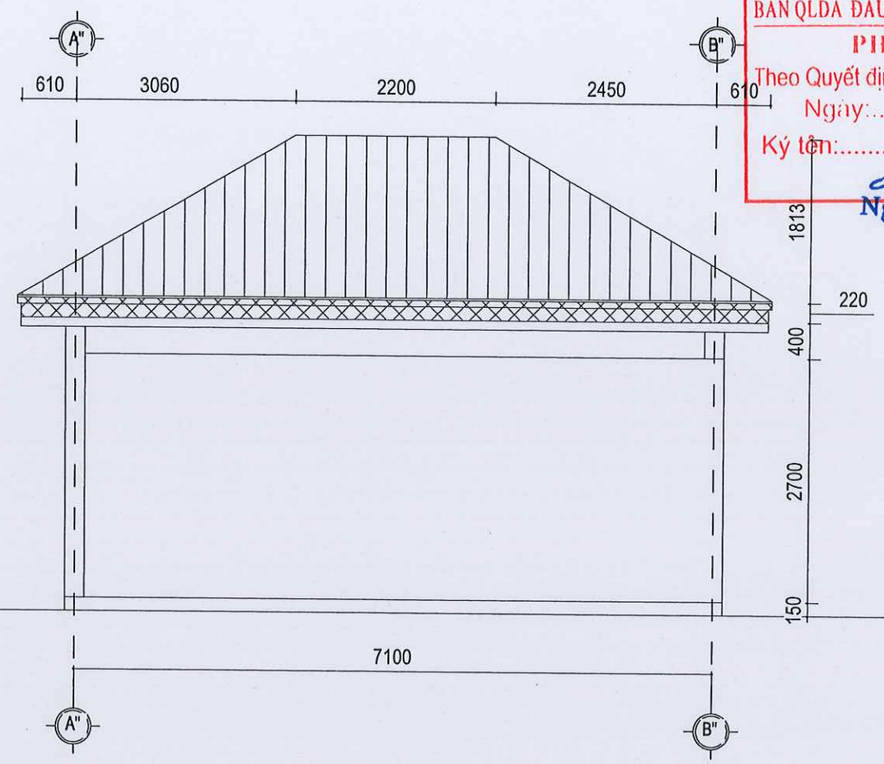

MẶT BÊN

BAN QLDA ĐẦU TƯ XÂY DỰNG TP.YÊN BÁI
PHÊ DUYỆT
Theo Quyết định số: 513/QĐ-.....
Ngày: 28/10/2024
Ký tên:
Nguyễn Toàn Thắng

PHÒNG QUẢN LÝ ĐÔ THỊ
THÀNH PHỐ YÊN BÁI
THẨM ĐỊNH
Theo Văn bản số...../.....
ngày.....tháng.....năm 20.....
Ký tên:

SỞ KẾ HOẠCH VÀ ĐẦU TƯ TỈNH YÊN BÁI CÔNG TY TNHH TƯ VẤN Đ.T.X.D GIAO THÔNG			DỰ ÁN : MỞ RỘNG CỤM CÔNG NGHIỆP ÂU LÂU, THÀNH PHỐ YÊN BÁI
CHỨC DANH	HỌ VÀ TÊN	CHỮ KÝ	NHÀ CHỨA MÁY ÉP BÙN
GIÁM ĐỐC	ĐỖ VĂN TUẤN		
C.N.T.K	ĐỖ VĂN TUẤN		
C.T.T.K	ĐẶNG NGỌC TUẤN		TỶ LỆ BẢN VẼ / GIAI ĐOẠN THIẾT KẾ: THIẾT KẾ BẢN VẼ THI CÔNG / KÝ HIỆU BẢN VẼ: KT -02
THỰC HIỆN	HÀ MINH TRUNG		
KIỂM TRA	ĐỖ QUỐC KHÁNH		001-TP-2024-KT / NGÀY THÁNG NĂM 2024

CÔNG TY TNHH TƯ VẤN ĐẦU TƯ XÂY DỰNG GIAO THÔNG

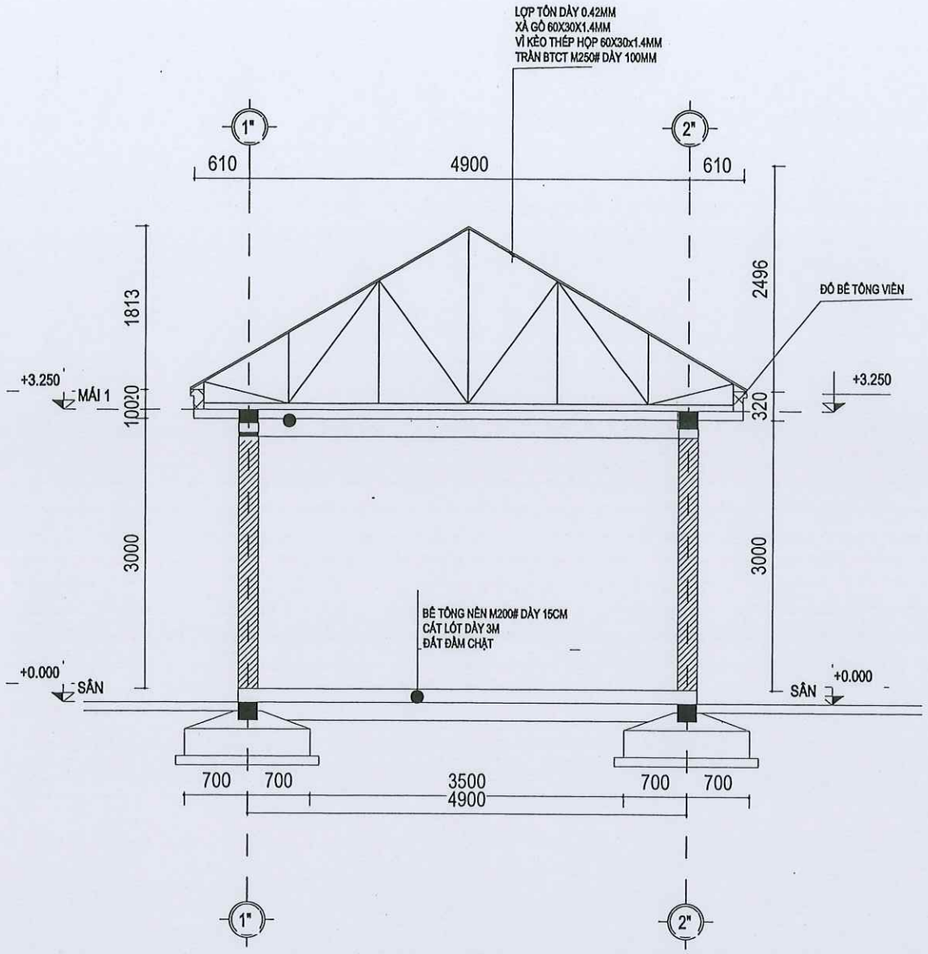

MẶT CẮT 2-2

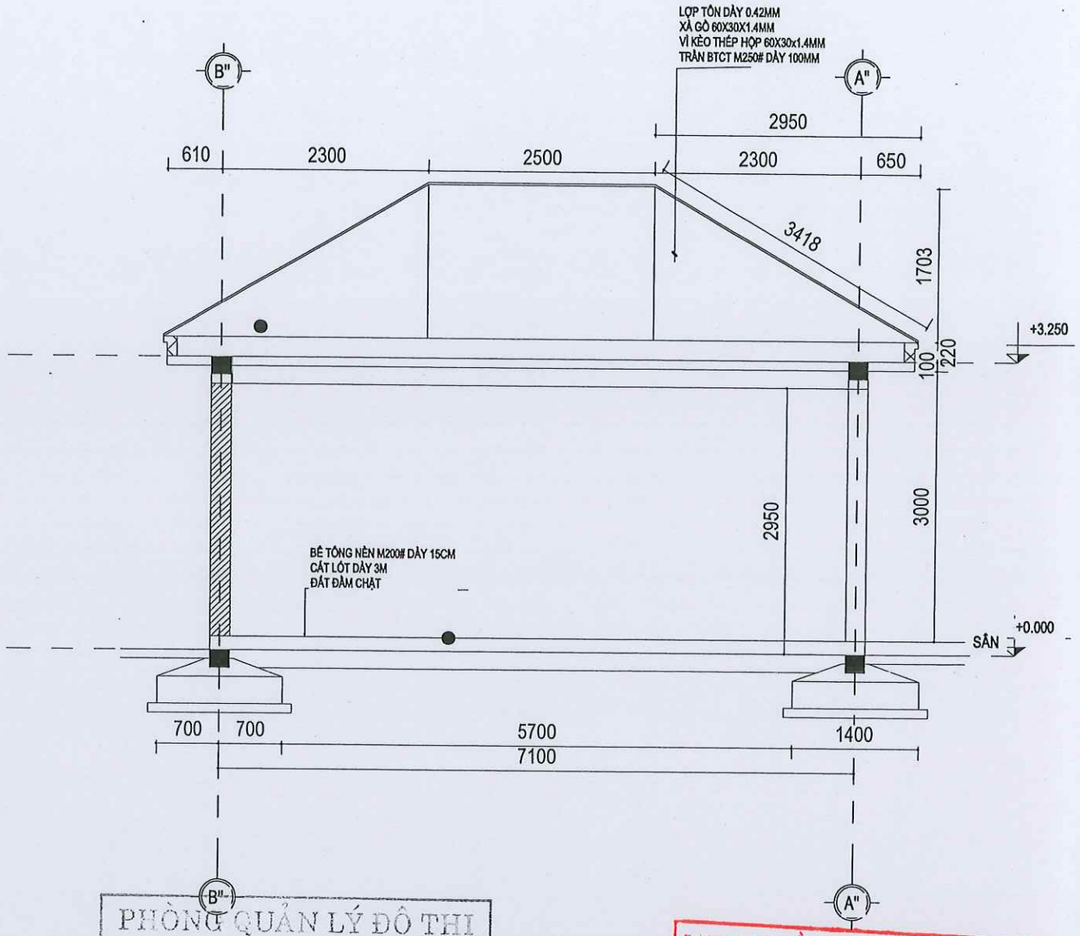

MẶT CẮT 2-2

PHÒNG QUẢN LÝ ĐÔ THỊ
THÀNH PHỐ YÊN BÁI
THẨM ĐỊNH
Theo Văn bản số...../.....
ngày.....tháng.....năm 20.....
Ký tên:

BAN QLDA ĐẦU TƯ XÂY DỰNG TP. YÊN BÁI
PHÊ DUYỆT
Theo Quyết định số: 513...../QĐ-.....
Ngày: 18/10/2024
Ký tên:.....
Nguyễn Toàn Thắng

SỞ KẾ HOẠCH VÀ ĐẦU TƯ TỈNH YÊN BÁI CÔNG TY TNHH TƯ VẤN Đ.T.X.D GIAO THÔNG			DỰ ÁN : MỞ RỘNG CỤM CÔNG NGHIỆP ÂU LÂU, THÀNH PHỐ YÊN BÁI
CHỨC DANH	HỌ VÀ TÊN	CHỮ KÝ	NHÀ CHỨA MÁY ÉP BÙN
GIÁM ĐỐC	ĐỖ VĂN TUẤN		
C.N.T.K	ĐỖ VĂN TUẤN		
C.T.T.K	ĐẶNG NGỌC TUẤN		TỶ LỆ BẢN VẼ / GIAI ĐOẠN THIẾT KẾ / KÝ HIỆU BẢN VẼ
THỰC HIỆN	HÀ MINH TRUNG		THIẾT KẾ BẢN VẼ THI CÔNG / KT -03
KIỂM TRA	ĐỖ QUỐC KHÁNH		001-TP-2024-KT / NGÀY THÁNG NĂM 2024

BAN QLDA ĐẦU TƯ XÂY DỰNG TP.YÊN BÁI
PHÊ DUYỆT
Theo Quyết định số: 513 /QĐ-.....
Ngày: 18/10/2024
Ký tên:
Nguyễn Toàn Thắng

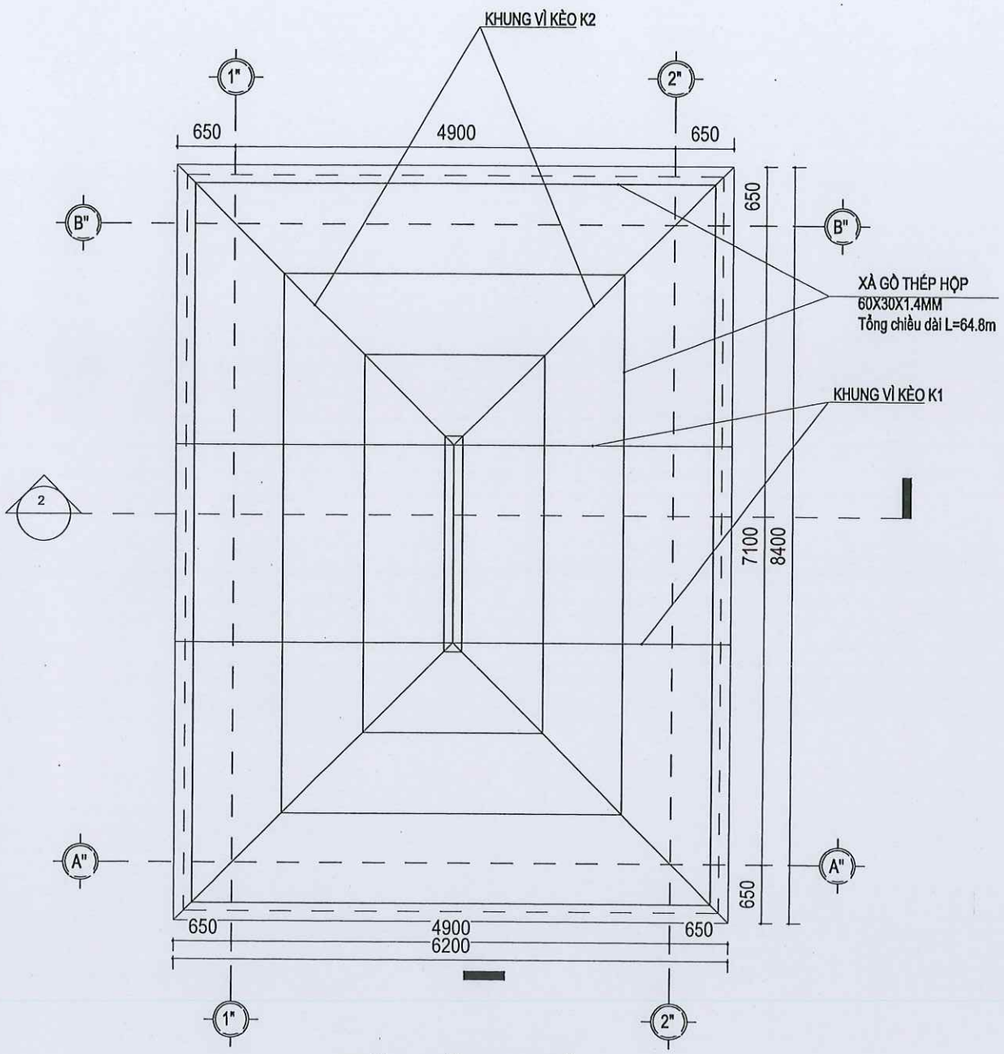

MẶT BẰNG MÁI

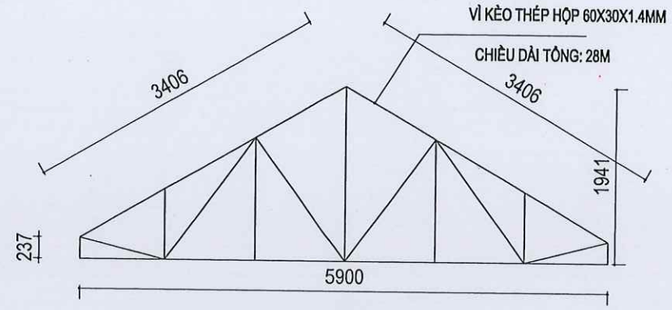

KHUNG VÌ KÈO K1
SL: 02

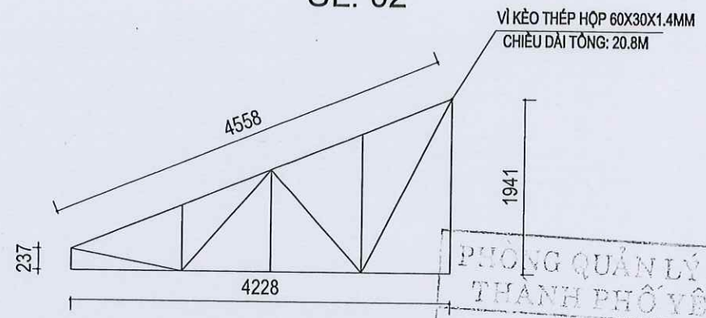

KHUNG VÌ KÈO K2
SL: 04

PHÒNG QUẢN LÝ ĐÔ THỊ THÀNH PHỐ YÊN BÁI
THẨM ĐỊNH
Theo Văn bản số...../.....
ngày.....tháng.....năm 20.....
Ký tên:

SỞ KẾ HOẠCH VÀ ĐẦU TƯ TỈNH YÊN BÁI CÔNG TY TNHH TƯ VẤN Đ.T.X.D GIAO THÔNG			DỰ ÁN : MỞ RỘNG CỤM CÔNG NGHIỆP ÂU LÂU, THÀNH PHỐ YÊN BÁI		
CHỨC DANH	HỌ VÀ TÊN	CHỮ KÝ	NHÀ CHỨA MÁY ÉP BÙN		
GIÁM ĐỐC	ĐỖ VĂN TUẤN				
C.N.T.K	ĐỖ VĂN TUẤN				
C.T.T.K	ĐẶNG NGỌC TUẤN		TỶ LỆ BẢN VẼ	GIAI ĐOẠN THIẾT KẾ	KÝ HIỆU BẢN VẼ
THỰC HIỆN	HÀ MINH TRUNG			THIẾT KẾ BẢN VẼ THI CÔNG	KT -04
KIỂM TRA	ĐỖ QUỐC KHÁNH		001-TP-2024-KT	NGÀY THÁNG NĂM 2024	

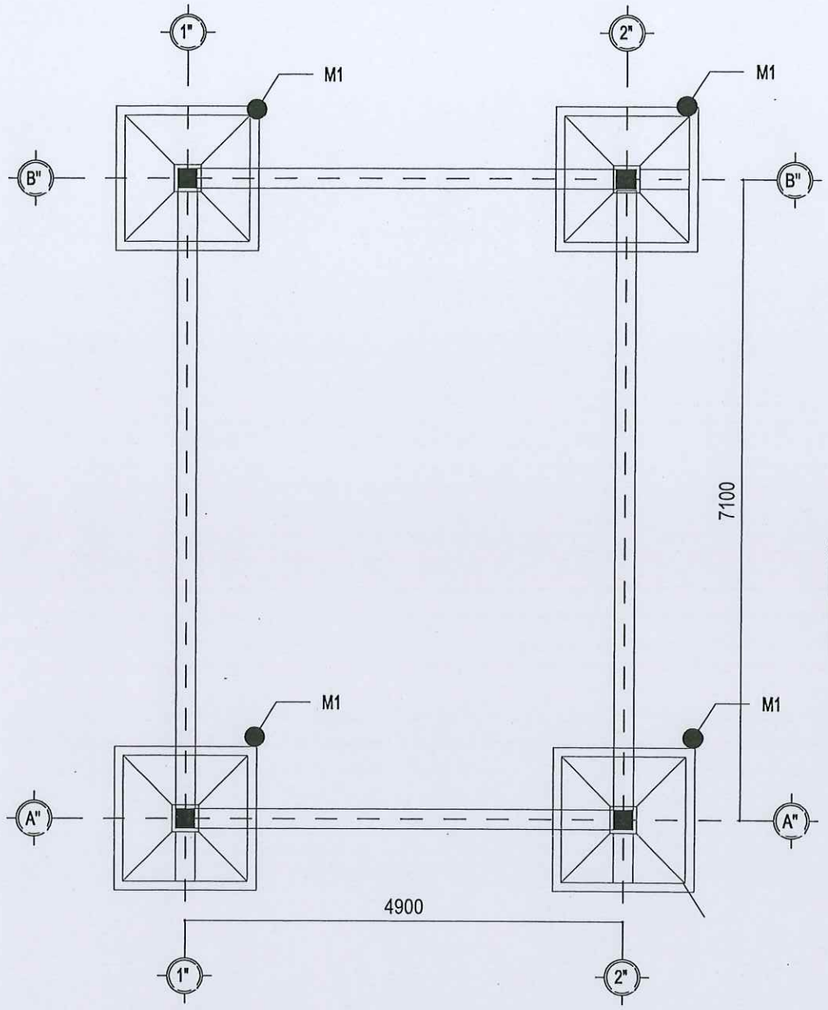

MẶT BẰNG MÁI

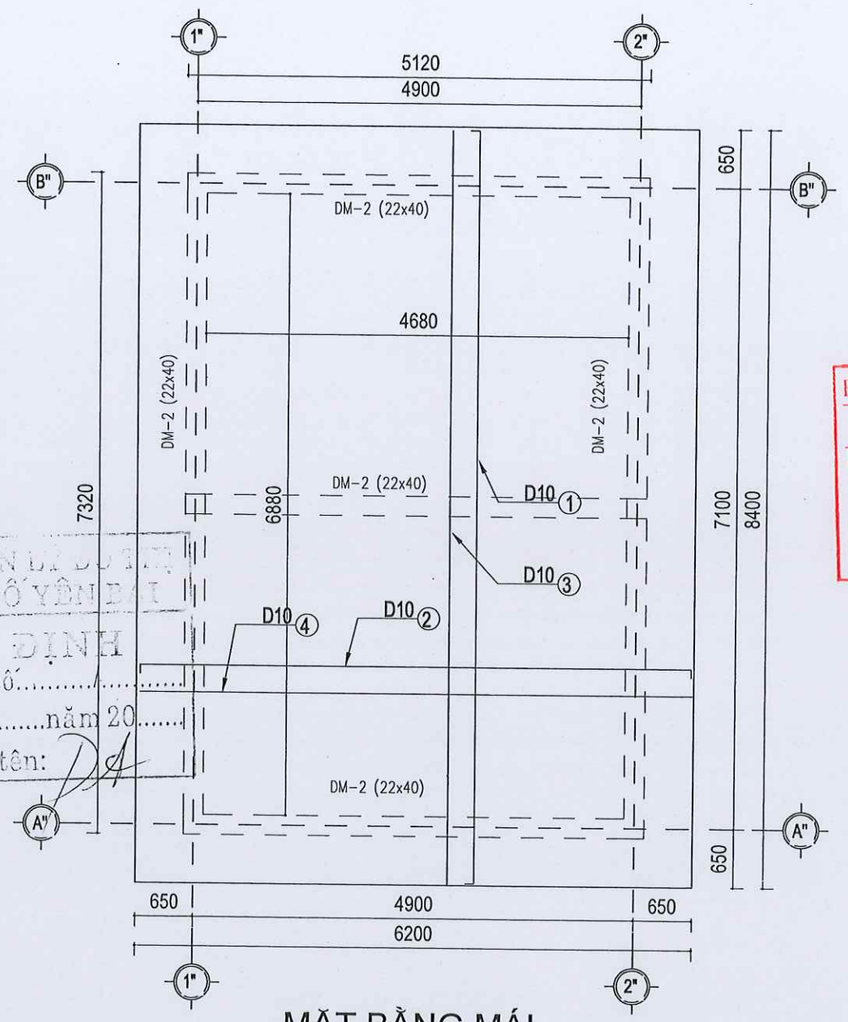

MẶT BẰNG MÁI

PHÒNG QUẢN LÝ ĐÔ THỊ
THÀNH PHỐ YÊN BÁI
THẨM ĐỊNH
Theo Văn bản số.....
ngày.....tháng.....năm 20.....
Ký tên:

BAN QLDA ĐẦU TƯ XÂY DỰNG TP.YÊN BÁI
PHÊ DUYỆT
Theo Quyết định số: 513 /QĐ-.....
Ngày: 18/10/2024
Ký tên:.....
Nguyễn Toàn Thắng

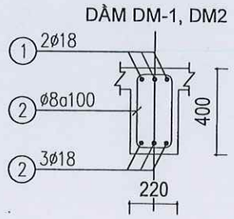

Dạng thép lớp trên dầm

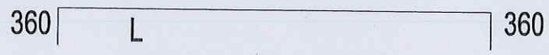

Dạng thép lớp dưới dầm

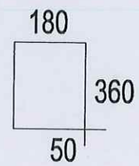

Thép đai

Dạng thép lớp trên

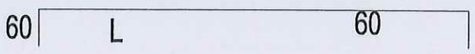

Dạng thép lớp dưới

L

GHI CHÚ: HAI LỚP THÉP RẢI ĐỀU A=150mm

SỞ KẾ HOẠCH VÀ ĐẦU TƯ TỈNH YÊN BÁI CÔNG TY TNHH TƯ VẤN Đ.T.X.D GIAO THÔNG			DỰ ÁN : MỞ RỘNG CỤM CÔNG NGHIỆP ÂU LÂU, THÀNH PHỐ YÊN BÁI		
CHỨC DANH	HỌ VÀ TÊN	CHỮ KÝ	NHÀ CHỨA MÁY ÉP BÙN		
GIÁM ĐỐC	ĐỖ VĂN TUẤN				
C.N.T.K	ĐỖ VĂN TUẤN				
C.T.T.K	ĐẶNG NGỌC TUẤN		TỶ LỆ BẢN VẼ	GIAI ĐOẠN THIẾT KẾ	KÝ HIỆU BẢN VẼ
THỰC HIỆN	HÀ MINH TRUNG			THIẾT KẾ BẢN VẼ THI CÔNG	KT -05
KIỂM TRA	ĐỖ QUỐC KHÁNH		001-TP-2024-KT	NGÀY THÁNG NĂM 2024	

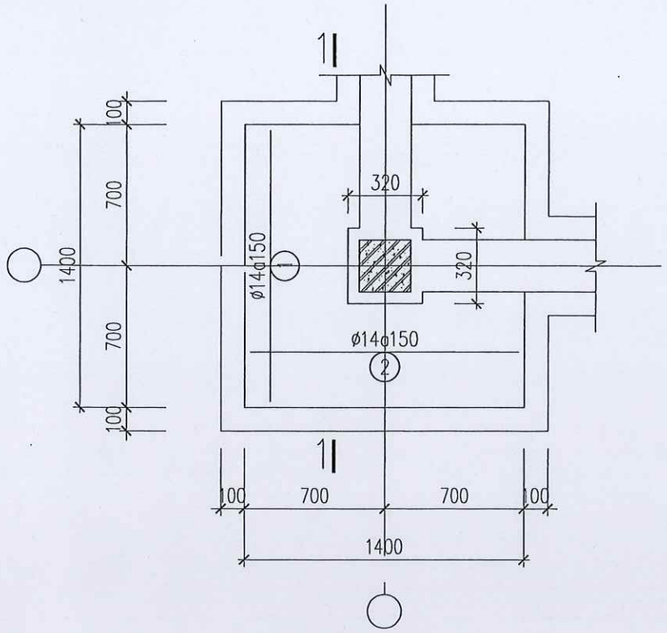

MÓNG ĐƠN M-1

MẶT CẮT A - A & B-B

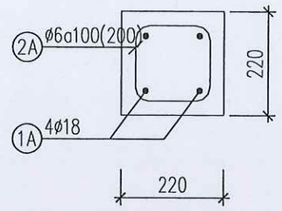

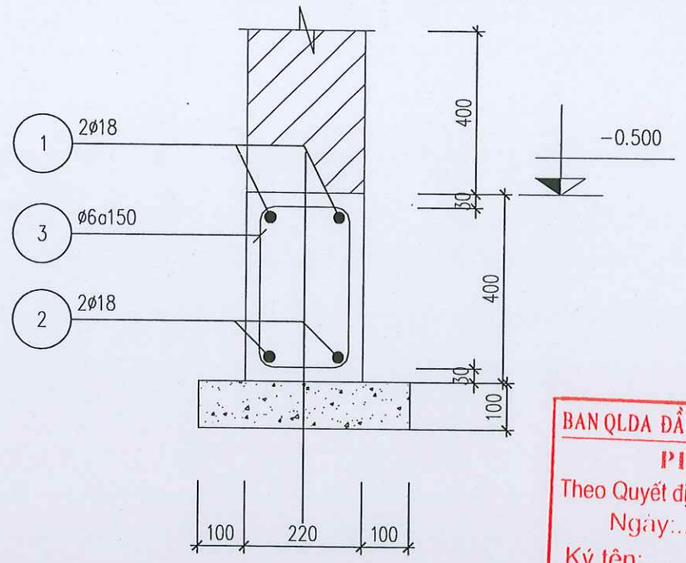

MC GIẰNG MÓNG 1 SL: 04

MC GIẰNG MÓNG 2 SL: 02

BAN QLDA ĐẦU TƯ XÂY DỰNG TP.YÊN BÁI
PHÊ DUYỆT
Theo Quyết định số: 513 /QĐ-.....
Ngày: 18/10/2024
Ký tên:.....
Nguyễn Toàn Thắng

GHI CHÚ:

BÊ TÔNG LÓT ĐÁ 4X6 MÁC #100

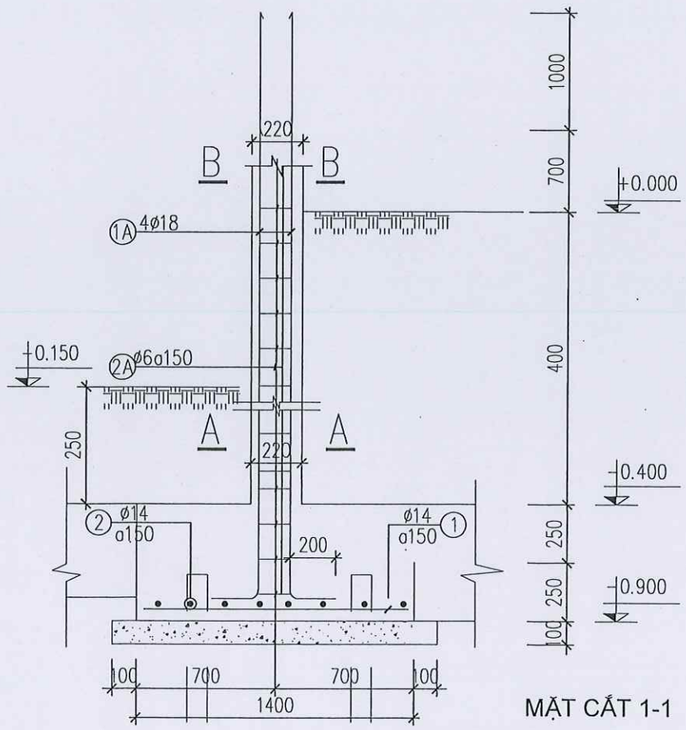

MẶT CẮT 1-1

CỌC BÊ TÔNG CỐT THÉP

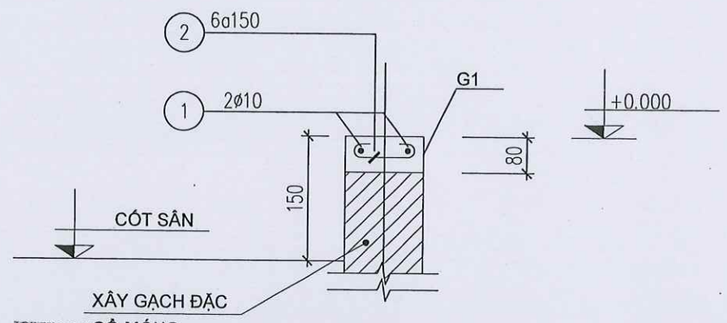

GIẰNG CHÂN TƯỜNG

PHÒNG QUẢN LÝ ĐÔ THỊ THÀNH PHỐ YÊN BÁI
THẨM ĐỊNH
Theo Văn bản số...../.....
ngày.....tháng.....năm 20.....
Ký tên:

SỞ KẾ HOẠCH VÀ ĐẦU TƯ TỈNH YÊN BÁI CÔNG TY TNHH TƯ VẤN Đ.T.X.D GIAO THÔNG			DỰ ÁN : MỞ RỘNG CỤM CÔNG NGHIỆP ÂU LÂU, THÀNH PHỐ YÊN BÁI
CHỨC DANH	HỌ VÀ TÊN	CHỮ KÝ	NHÀ CHỮA MÁY ÉP BÙN
GIÁM ĐỐC	ĐỖ VĂN TUẤN		
C.N.T.K	ĐỖ VĂN TUẤN		
C.T.T.K	ĐẶNG NGỌC TUẤN		TỶ LỆ BẢN VẼ / GIAI ĐOẠN THIẾT KẾ: THIẾT KẾ BẢN VẼ THI CÔNG / KÝ HIỆU BẢN VẼ: KT -06
THỰC HIỆN	HÀ MINH TRUNG		
KIỂM TRA	ĐỖ QUỐC KHÁNH		001-TP-2024-KT / NGÀY THÁNG NĂM 2024

KHỐI LƯỢNG CỐT THÉP NHÀ CHỮA MÁY ÉP BÙN

736M3

Tên thanh	Đường kính	Chiều dài	Tổng	Trọng lượng 1m	Tổng
No	mm	mm	Thanh	Kg	Kg
Thép sàn lớp trên					
1	10	8470	41	0.617	214.27
2	10	6270	56	0.617	216.64
Thép sàn lớp dưới					
3	10	8350	41	0.617	211.23
4	10	6150	56	0.617	212.49
Dầm DM1 (cho 2 dầm)					
1	18	7970	6	1.997	95.50
2	18	7270	6	1.997	87.11
3	6	1180	96	0.222	25.15
Dầm DM2 (cho 3 dầm)					
1	18	7070	9	1.997	127.07
2	18	6370	9	1.997	114.49
3	6	1180	126	0.222	33.01
Cột C1 (cho 3 cột)					
1a	18	4150	16	2.000	132.80
2a	6	820	96	0.222	17.48
GM1					
1	10	24000	2	0.617	29.62
2	6	240	160	0.222	8.52
Dầm móng					
1	18	32400	2	2.000	129.60
2	18	24000	2	2.000	96.00
3	6	1160	160	0.222	41.20
MÓNG ĐƠN					
1	14	1350	36	0.887	43.11
2	14	1350	36	0.887	43.11
			Cốt thép	**D<=10**	**1009.61**
				D<=18	**868.79**
				D>18	**0.00**
				Tổng	**1878.40**

BAN QLDA ĐẦU TƯ XÂY DỰNG TP.YÊN BÁI
PHÊ DUYỆT
Theo Quyết định số: 517.../QĐ-.....
Ngày: 18/dec/2024
Ký tên:
Nguyễn Toàn Thắng

PHÒNG QUẢN LÝ ĐÔ THỊ THÀNH PHỐ YÊN BÁI
THẨM ĐỊNH
Theo Văn bản số...../.....
ngày.....tháng.....năm 20.....
Ký tên:

SỞ KẾ HOẠCH VÀ ĐẦU TƯ TỈNH YÊN BÁI CÔNG TY TNHH TƯ VẤN Đ.T.X.D GIAO THÔNG			DỰ ÁN : MỞ RỘNG CỤM CÔNG NGHIỆP ÂU LÂU, THÀNH PHỐ YÊN BÁI
CHỨC DANH	HỌ VÀ TÊN	CHỮ KÝ	NHÀ CHỮA MÁY ÉP BÙN
GIÁM ĐỐC	ĐỖ VĂN TUẤN		
C.N.T.K	ĐỖ VĂN TUẤN		
C.T.T.K	ĐẶNG NGỌC TUẤN		TỶ LỆ BẢN VẼ / GIAI ĐOẠN THIẾT KẾ: THIẾT KẾ BẢN VẼ THI CÔNG / KÝ HIỆU BẢN VẼ: KT -07
THỰC HIỆN	HÀ MINH TRUNG		
KIỂM TRA	ĐỖ QUỐC KHÁNH		001-TP-2024-KT / NGÀY THÁNG NĂM 2024

BAN QLDA ĐẦU TƯ XÂY DỰNG TP.YÊN BÁI
PHÊ DUYỆT
Theo Quyết định số: 513 /QĐ-
Ngày: 18/10/2024
Ký tên:
Nguyễn Toàn Thắng

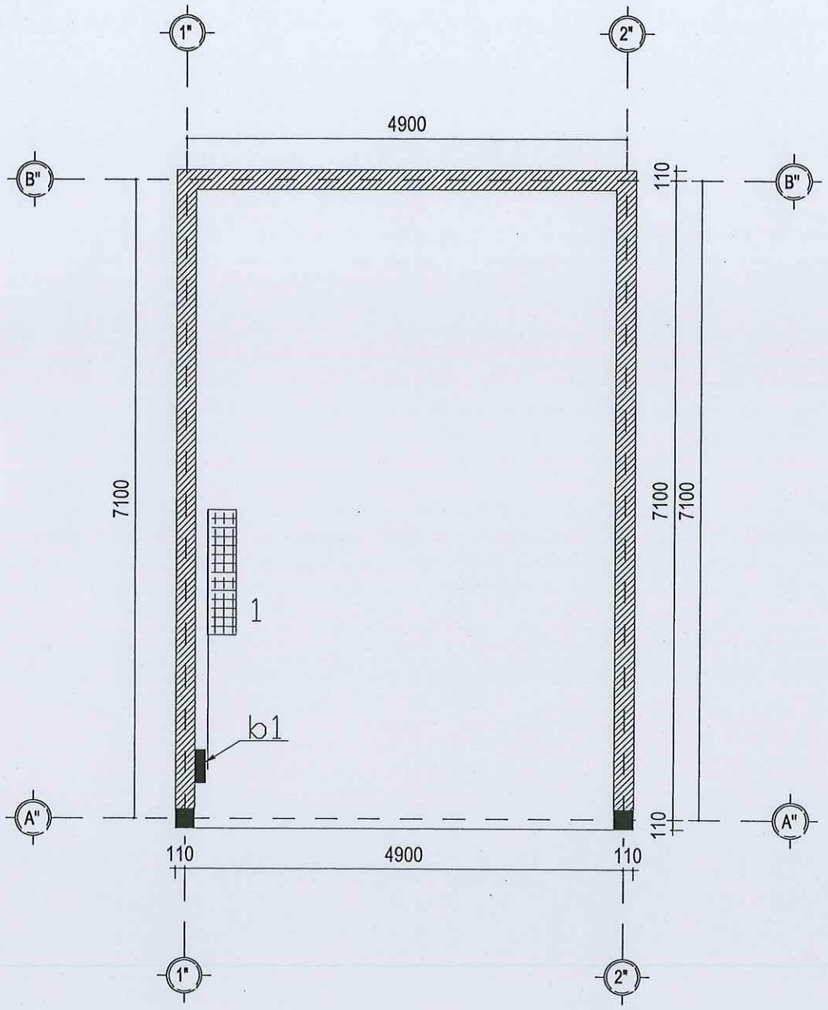

MẶT BẰNG BỐ TRÍ ĐIỆN

GHI CHÚ:

1 - ÁTTÔMÁT 1 PHA 30A (ÁTTÔMÁT TỔNG CỦA PHÒNG)

3 - HỘP ĐIỀU TỐC QUẠT TRẦN

- CÔNG TẮC ĐƠN.

- Ổ CẮM ĐƠN 3 CHẤU.

C.T BẢNG B1

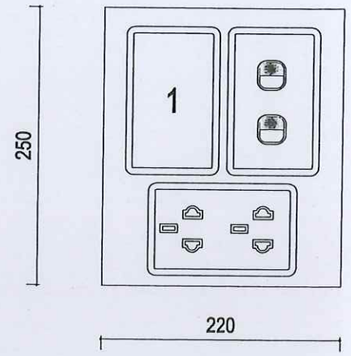

GHI CHÚ

- MÓC TREO BÌNH CHỮA CHÁY ĐƯỢC LÀM BẰNG THÉP DET DÀY 3MM VÀ ĐƯỢC MẠ KẼM
- MÓC TREO BÌNH CỨU HOẢ ĐƯỢC TREO CÁCH SÀN 0,6MÉT
- MÓC TREO BÌNH CHỮA CHÁY ĐƯỢC LÀM BẰNG THÉP DET DÀY 3MM VÀ ĐƯỢC MẠ KẼM

DIỄN GIẢI KÍ HIỆU

DIỄN GIẢI	KÍ HIỆU
MÁNG ĐÈN NAN LOẠI LẮP NỔI, 1 MÁNG 1 BÓNG DÀI 1.2M	

PHÒNG QUẢN LÝ ĐÔ THỊ THÀNH PHỐ YÊN BÁI
THẨM ĐỊNH
Theo Văn bản số: 691
ngày 18 tháng 10 năm 2024
Ký tên:

SỞ KẾ HOẠCH VÀ ĐẦU TƯ TỈNH YÊN BÁI CÔNG TY TNHH TƯ VẤN Đ.T.X.D GIAO THÔNG			DỰ ÁN : MỞ RỘNG CỤM CÔNG NGHIỆP ÂU LÂU, THÀNH PHỐ YÊN BÁI
CHỨC DANH	HỌ VÀ TÊN	CHỮ KÝ	NHÀ CHỨA MÁY ÉP BÙN
GIÁM ĐỐC	ĐỖ VĂN TUẤN		
C.N.T.K	ĐỖ VĂN TUẤN		
C.T.T.K	ĐẶNG NGỌC TUẤN		TỶ LỆ BẢN VẼ / GIAI ĐOẠN THIẾT KẾ / KÝ HIỆU BẢN VẼ
THỰC HIỆN	HÀ MINH TRUNG		THIẾT KẾ BẢN VẼ THI CÔNG / KT -08
KIỂM TRA	ĐỖ QUỐC KHÁNH		001-TP-2024-KT / NGÀY THÁNG NĂM 2024

BAN QLDA ĐẦU TƯ XÂY DỰNG TP.YÊN BÁI
PHÊ DUYỆT
Theo Quyết định số: 513 /QĐ-.....
Ngày: 18/10/2024
Ký tên:.....
Nguyễn Toàn Thắng

CÔNG TRÌNH: MỞ RỘNG CỤM CÔNG NGHIỆP ÂU LÂU

HẠNG MỤC: NHÀ CHỨA HOÁ CHẤT

TRƯỞNG QUẢN LÝ ĐÔ THỊ
THÀNH PHỐ YÊN BÁI
THẨM ĐỊNH
Theo Văn bản số...../.....
ngày.....tháng.....năm 20.....
Ký tên:

M.S.D.N: 5200254561-C.T.T.N.H.H
CÔNG TY TNHH TƯ VẤN ĐẦU TƯ XÂY DỰNG GIAO THÔNG
H. YÊN BÌNH - T. YÊN BÁI

BAN QLDA ĐẦU TƯ XÂY DỰNG TP. YÊN BÁI
PHÊ DUYỆT
Theo Quyết định số: 513.../QĐ-.....
Ngày: 18/10/2024
Ký tên:
Nguyễn Toàn Thắng

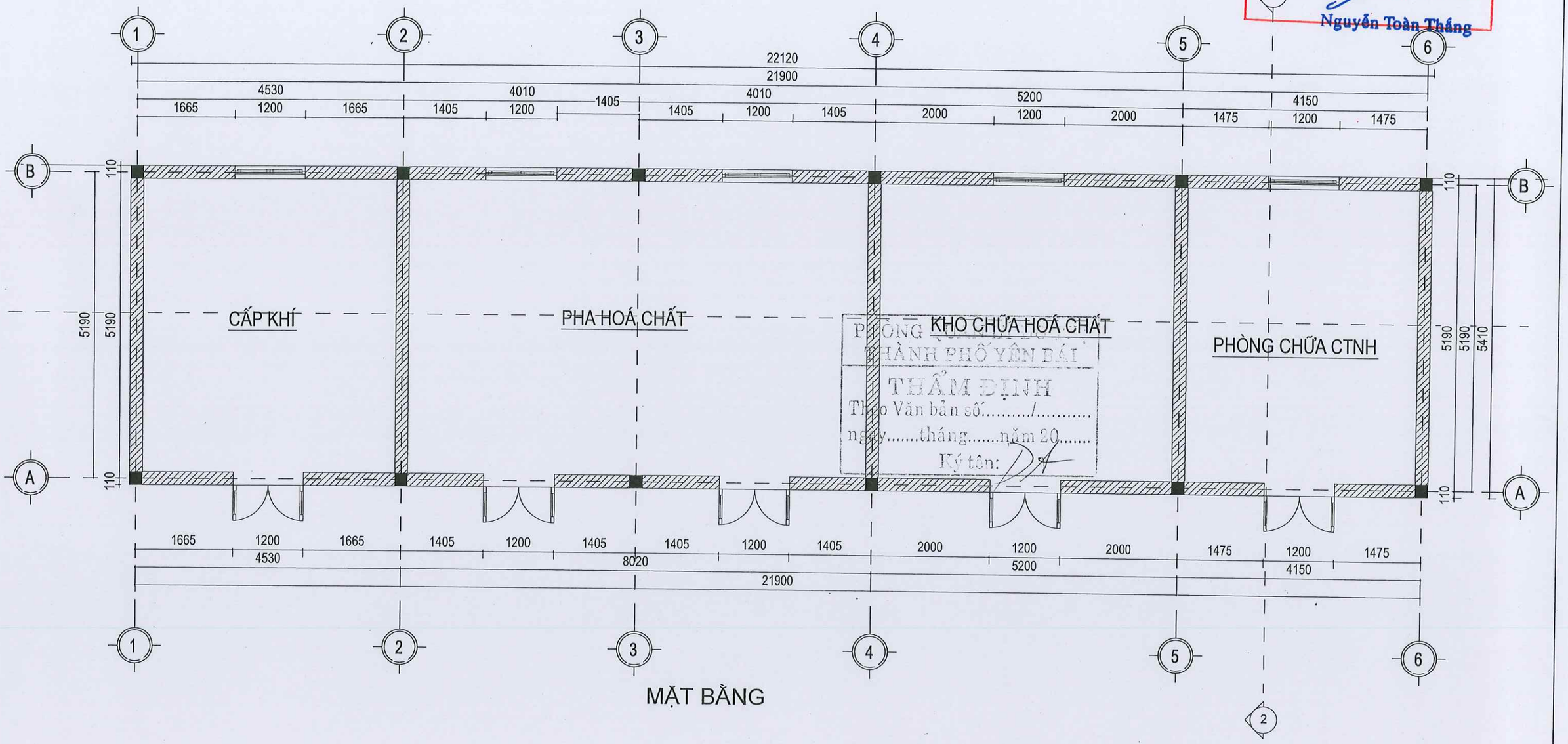

PHÒNG THẨM ĐỊNH THÀNH PHỐ YÊN BÁI
Theo Văn bản số...../.....
ngày.....tháng.....năm 20.....
Ký tên:

MẶT BẰNG

SỞ KẾ HOẠCH VÀ ĐẦU TƯ TỈNH YÊN BÁI CÔNG TY TNHH TƯ VẤN Đ.T.X.D GIAO THÔNG			DỰ ÁN : MỞ RỘNG CỤM CÔNG NGHIỆP ÂU LÂU, THÀNH PHỐ YÊN BÁI
CHỨC DANH	HỌ VÀ TÊN	CHỮ KÝ	NHÀ CHỮA HOÁ CHẤT
GIÁM ĐỐC	ĐỖ VĂN TUẤN		
C.N.T.K	ĐỖ VĂN TUẤN		
C.T.T.K	ĐẶNG NGỌC TUẤN		TỶ LỆ BẢN VẼ / GIAI ĐOẠN THIẾT KẾ: THIẾT KẾ BẢN VẼ THI CÔNG / KÝ HIỆU BẢN VẼ: KT -01
THỰC HIỆN	HÀ MINH TRUNG		
KIỂM TRA	ĐỖ QUỐC KHÁNH		001-TP-2024-KT / NGÀY THÁNG NĂM 2024

TỔNG HỢP KHỐI LƯỢNG

TT	Hạng mục	Quy cách	Đơn vị	Tuyến chính	Tuyến nhánh	Tổng
I	**Nền đường**					
1	Đắp nền K95	Thi công bằng máy	m3	148.62	20.60	**169.22**
1	Xáo xới đầm lèn K95	Thi công bằng máy	m3	721.40	130.01	**851.41**
1	Đào nền đất C3	Thi công bằng máy	m3	227.21	30.11	**257.32**
1	Đào rãnh đất C3	Thi công bằng máy	m3	1074.94	199.72	**1274.66**
1	Đắp trả rãnh	Thi công bằng máy	m3	199.73	29.89	**229.62**
1	Đào KC đường cũ	Thi công bằng máy	m3	29.10	6.99	**36.09**
1	Đào khuôn đất C3	Thi công bằng máy	m3	445.63	84.18	**529.81**
II	**Mặt đường**					
1	Diện tích mặt đường BTN C16	Dày 7cm	m2	3719.08	864.48	**4583.56**
2	Tưới thấm bám	Tiêu chuẩn 1kg/m2	m2	3719.08	864.48	**4583.56**
3	Chiều dài rãnh đan		m	1335.00	266.00	**1601.00**
3	Khối lượng bê tông rãnh đan		m3	22.03	4.39	**26.42**
4	Cắt khe phòng lún rãnh đan rộng 0.5cm	Cách nhau 50cm, sâu 5cm	m	801.00	159.60	**960.60**
5	Móng trên CPĐD loại I	Dày 14cm	m2	4442.21	997.54	**5439.75**
6	Móng dưới CPĐD loại II	Dày 14cm	m2	2490.36	488.14	**2978.50**
7	Bù vênh CPĐD loại I		m3	94.60	14.65	**109.25**
8	Lưới cốt sợi thuỷ tinh		m2	92.40	18.20	**110.60**
III	**Gia cố rãnh dọc**					
1	Chiều dài gia cố rãnh hộp	Rộng 0.6m, sâu 0.6m, dày 15cm	m	1295.00	257.00	**1552.00**
2	Chiều dài gia cố rãnh chữ nhật đậy tấm bản chịu lực	Rộng 0.6m, sâu 0.6m, dày 20cm	m	66.00	13.00	**79.00**
3	Bê tông móng	Bê tông M200, đá 2x4	m3	188.01	37.28	**225.28**
4	Ván khuôn móng		m2	414.86	82.26	**497.12**
5	Bê tông thành rãnh	Bê tông M200, đá 2x4	m3	289.29	59.51	**348.80**
6	Ván khuôn thành rãnh		m2	3378.48	696.48	**4074.96**
7	Cát đệm		m3	61.58	12.22	**73.79**
8	Tấm bản đậy rãnh chịu lực B60	KT 100x100x15cm	tấm	66.00	13.00	**79.00**
9	Tấm bản đậy rãnh thường B60	KT 90x100x10cm	tấm	1295.00	257.00	**1552.00**
10	Tấm bản đậy hố thu	KT 95x105x10cm	tấm	3.00		**3.00**
11	Bê tông tấm đan	BTCT M250, đá 1x2	m3	113.14	22.38	**135.52**
12	Ván khuôn tấm đan		m2	532.90	105.46	**638.36**
13	Cốt thép tấm đan	D<=10	kg	3100.53	609.08	**3709.61**
14		D<=12	kg	12114.19	2393.31	**14507.50**
15	Chiều dài xà mũ rãnh chịu lực		m	132.00	26.00	**158.00**
16	Bê tông xà mũ	BTCT M200, đá 1x2	m3	3.96	0.78	**4.74**
17	Ván khuôn xà mũ		m2	39.60	7.80	**47.40**
18	Cốt thép xà mũ	D<=10	kg	76.56	15.08	**91.64**
19		D<=12	kg	468.60	92.30	**560.90**
20	Bê tông hoàn trả vỉa hè M150	Dày 10cm M150	m3	45.22	9.04	**54.26**
	Bó vỉa					
21	Bó vỉa loại 1A	Trên đường thẳng	viên	1330.00	266.00	**1596.00**
22	Bó vỉa loại 1B	Trên đường cong Rvh<40m	viên	12.00	6.00	**18.00**
23	Bê tông bó vỉa	Bê tông M250, đá 1x2	m3	45.42	9.15	**54.57**
24	Ván khuôn bó vỉa	VK thép	m2	801.96	161.58	**963.54**
25	Vữa đệm bó vỉa dày 2cm	Vữa XM M75		347.36	69.94	**417.30**
26	**Hố thu nước mặt đường**					

BAN QLDA ĐẦU TƯ XÂY DỰNG TP.YÊN BÁI
PHÊ DUYỆT
Theo Quyết định số: 513.../QĐ-.....
Ngày: 18/10/2024
Ký tên: .....
Nguyễn Toàn Thắng

PHÒNG QUẢN LÝ ĐÔ THỊ THÀNH PHỐ YÊN BÁI
THẨM ĐỊNH
Theo Văn bản số...../.....
ngày.....tháng.....năm 20.....

CÔNG TY TNHH TƯ VẤN ĐẦU TƯ XÂY DỰNG GIAO THÔNG

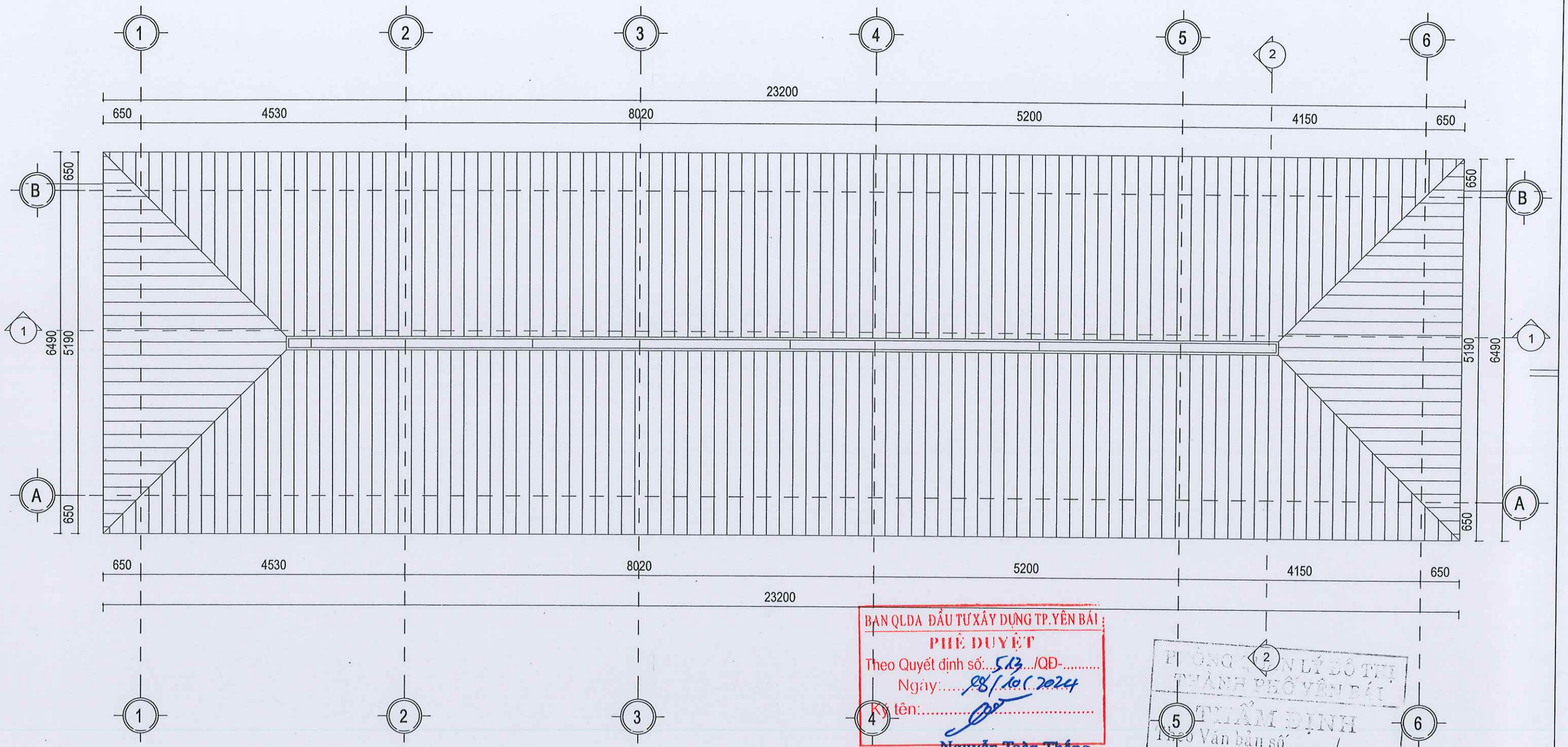

MẶT BẰNG MÁI

BAN QLDA ĐẦU TƯ XÂY DỰNG TP.YÊN BÁI
PHÊ DUYỆT
Theo Quyết định số: 513.../QĐ-.....
Ngày: 28/10/2024
Ký tên:
Nguyễn Toàn Thắng

PHÒNG QUẢN LÝ ĐÔ THỊ THÀNH PHỐ YÊN BÁI
THẨM ĐỊNH
Theo Văn bản số...../.....
ngày.....tháng.....năm 20.....
Ký tên:

SỞ KẾ HOẠCH VÀ ĐẦU TƯ TỈNH YÊN BÁI CÔNG TY TNHH TƯ VẤN Đ.T.X.D GIAO THÔNG			DỰ ÁN : MỞ RỘNG CỤM CÔNG NGHIỆP ÂU LÂU, THÀNH PHỐ YÊN BÁI		
CHỨC DANH	HỌ VÀ TÊN	CHỮ KÝ	NHÀ CHỨA HOÁ CHẤT		
GIÁM ĐỐC	ĐỖ VĂN TUẤN				
C.N.T.K	ĐỖ VĂN TUẤN				
C.T.T.K	ĐẶNG NGỌC TUẤN		TỶ LỆ BẢN VẼ	GIAI ĐOẠN THIẾT KẾ	KÝ HIỆU BẢN VẼ
THỰC HIỆN	HÀ MINH TRUNG			THIẾT KẾ BẢN VẼ THI CÔNG	KT -02
KIỂM TRA	ĐỖ QUỐC KHÁNH		001-TP-2024-KT	NGÀY THÁNG NĂM 2024	

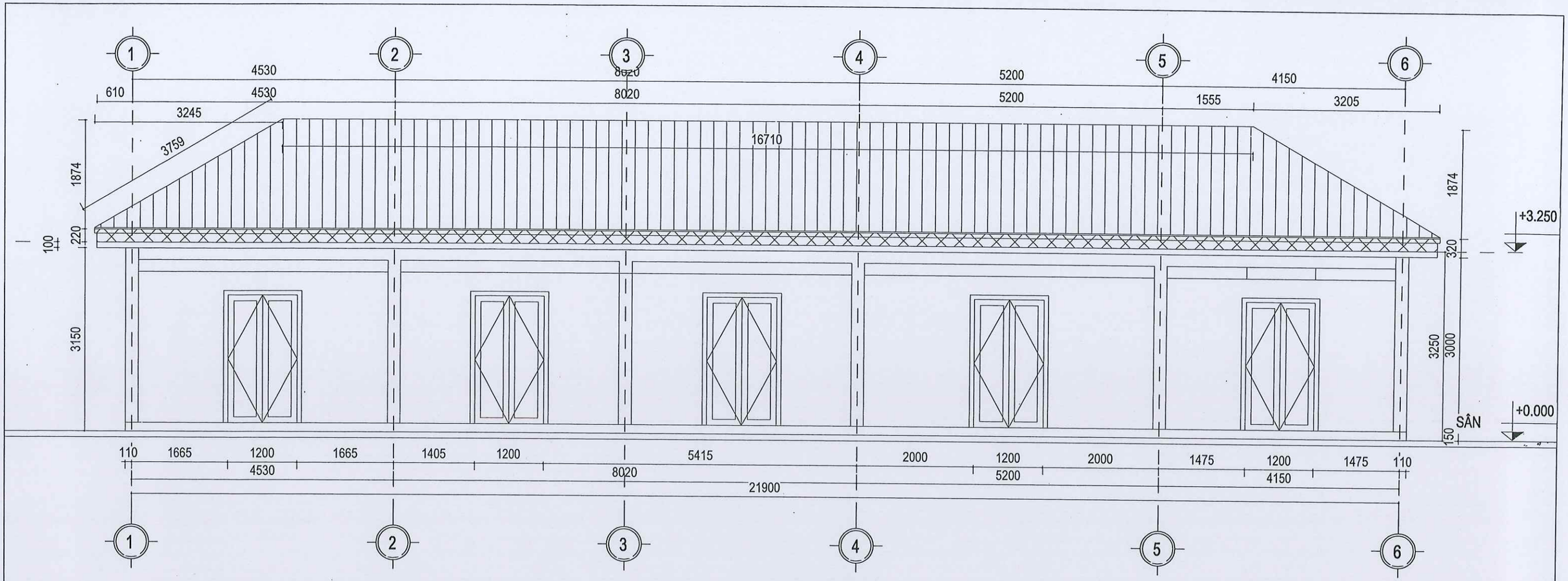

MẶT ĐỨNG

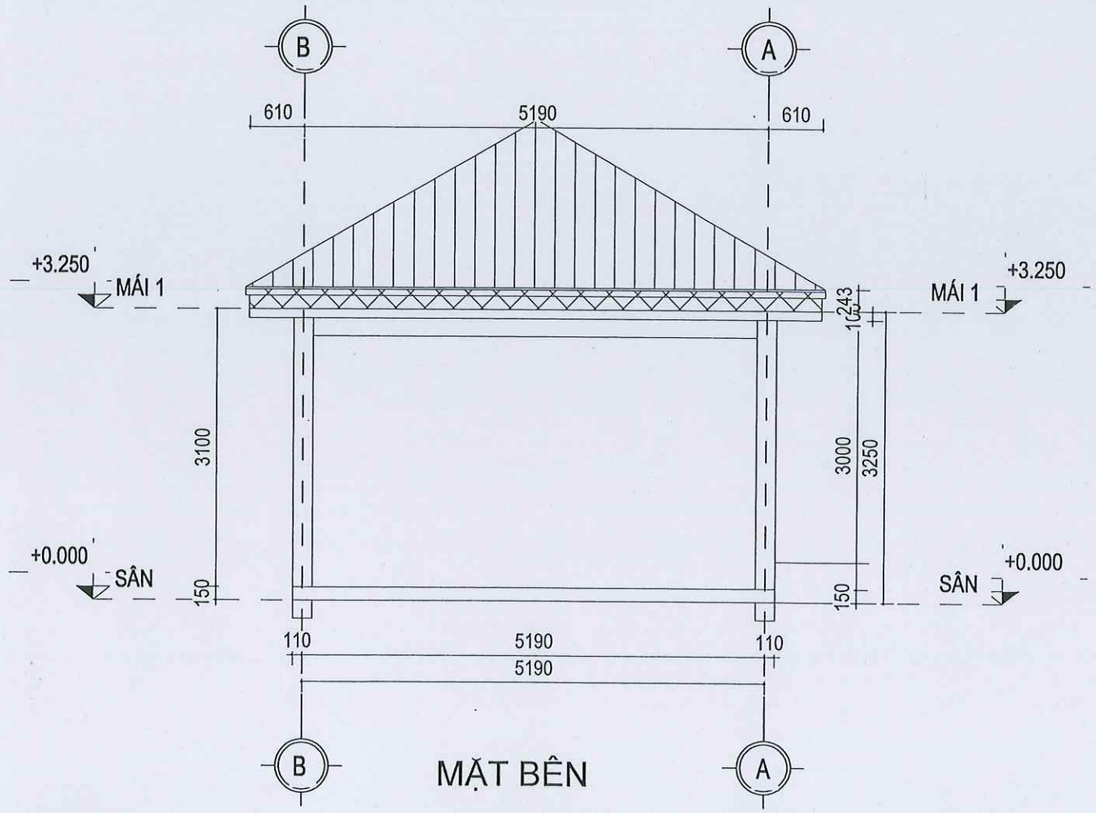

MẶT BÊN

BAN QLDA ĐẦU TƯ XÂY DỰNG TP.YÊN B
PHÊ DUYỆT
Theo Quyết định số: 513.../QĐ-.....
Ngày: 18/10/2024
Ký tên:.....
Nguyễn Toàn Thắng

SỞ KẾ HOẠCH VÀ ĐẦU TƯ TỈNH YÊN BÁI CÔNG TY TNHH TƯ VẤN Đ.T.X.D GIAO THÔNG			DỰ ÁN : MỞ RỘNG CỤM CÔNG NGHIỆP ÂU LÂU, THÀNH PHỐ YÊN BÁI		
CHỨC DANH	HỌ VÀ TÊN	CHỮ KÝ	NHÀ CHỮA HOÁ CHẤT		
GIÁM ĐỐC	ĐỖ VĂN TUẤN				
C.N.T.K	ĐỖ VĂN TUẤN				
C.T.T.K	ĐẶNG NGỌC TUẤN		TỶ LỆ BẢN VẼ	GIAI ĐOẠN THIẾT KẾ	KÝ HIỆU BẢN VẼ
THỰC HIỆN	HÀ MINH TRUNG			THIẾT KẾ BẢN VẼ THI CÔNG	KT -03
KIỂM TRA	ĐỖ QUỐC KHÁNH		001-TP-2024-KT	NGÀY THÁNG NĂM 2024	

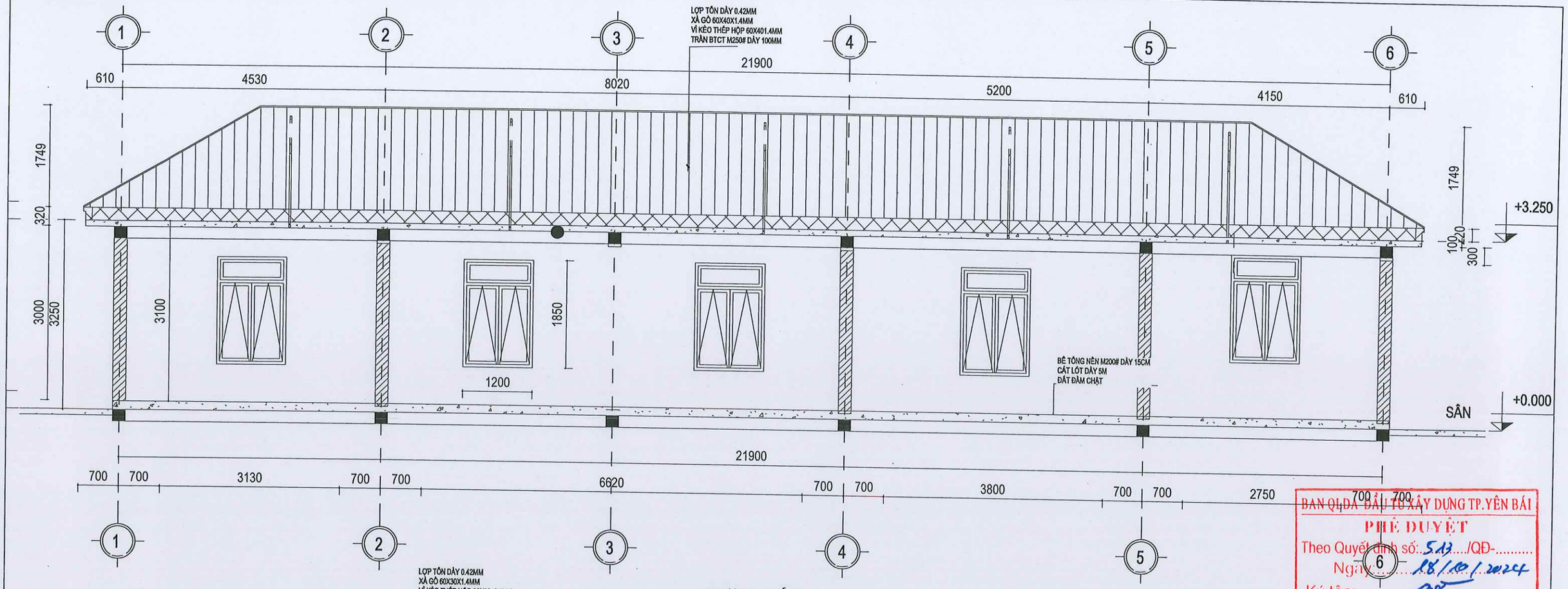

MẶT CẮT 1 -1

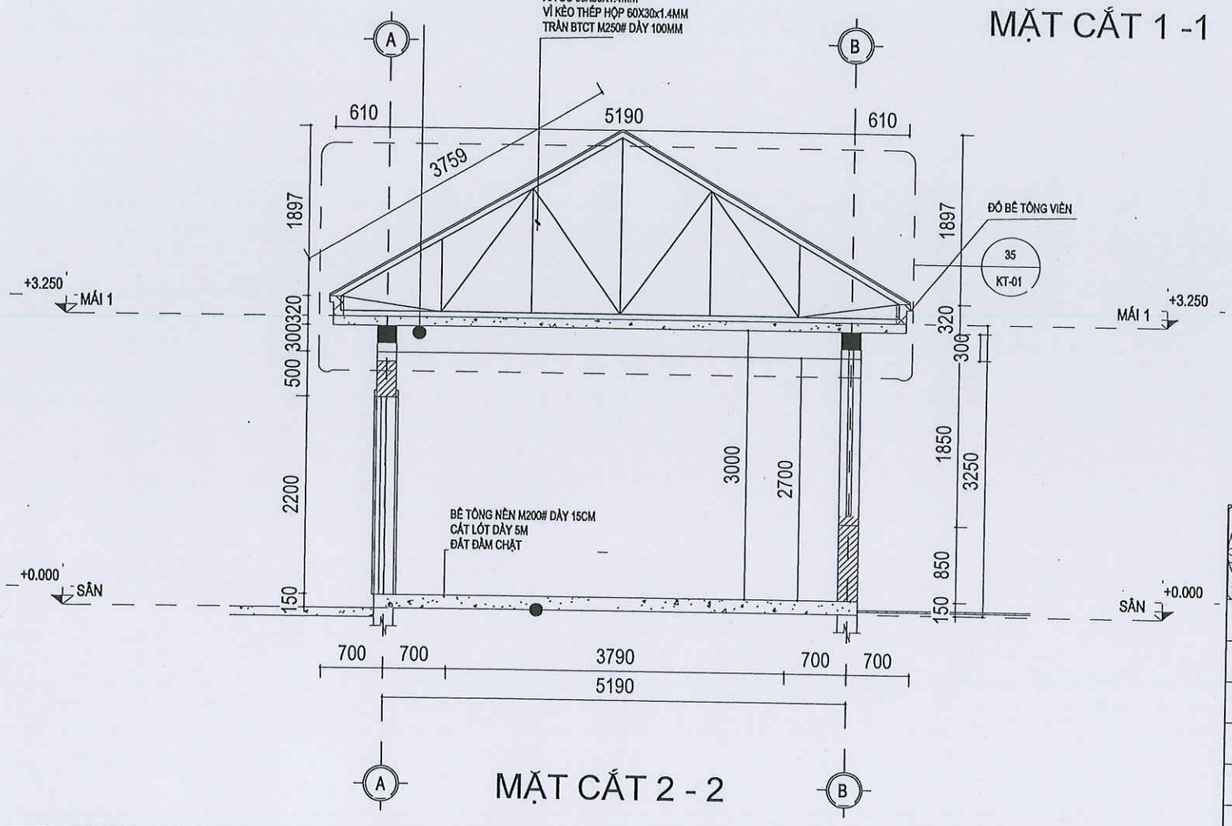

MẶT CẮT 2 - 2

BAN QLDA ĐẦU TƯ XÂY DỰNG TP.YÊN BÁI
PHÊ DUYỆT
Theo Quyết định số: 513..../QĐ-.....
Ngày: 18/10/2024
Ký tên:.....
Nguyễn Toàn Thắng

PHÒNG QUẢN LÝ ĐÔ THỊ
THÀNH PHỐ YÊN BÁI
THẨM ĐỊNH
Theo Văn bản số...../.....
ngày.....tháng.....năm 20.....
Ký tên:

SỞ KẾ HOẠCH VÀ ĐẦU TƯ TỈNH YÊN BÁI CÔNG TY TNHH TƯ VẤN Đ.T.X.D GIAO THÔNG			DỰ ÁN : MỞ RỘNG CỤM CÔNG NGHIỆP ÂU LÂU, THÀNH PHỐ YÊN BÁI
CHỨC DANH	HỌ VÀ TÊN	CHỮ KÝ	NHÀ CHỨA HOÁ CHẤT
GIÁM ĐỐC	ĐỖ VĂN TUẤN		
C.N.T.K	ĐỖ VĂN TUẤN		
C.T.T.K	ĐẶNG NGỌC TUẤN		TỶ LỆ BẢN VẼ / GIAI ĐOẠN THIẾT KẾ: THIẾT KẾ BẢN VẼ THI CÔNG / KÝ HIỆU BẢN VẼ: KT -04
THỰC HIỆN	HÀ MINH TRUNG		
KIỂM TRA	ĐỖ QUỐC KHÁNH		001-TP-2024-KT / NGÀY THÁNG NĂM 2024

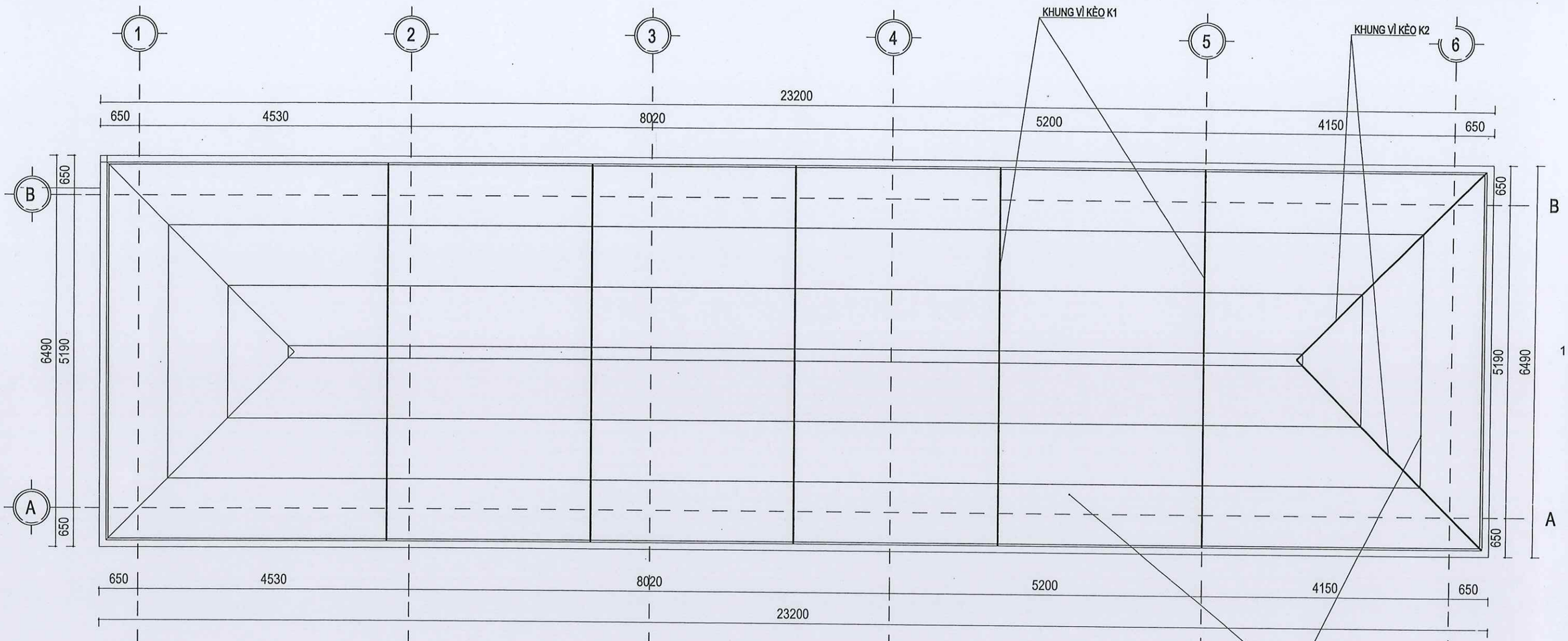

MẶT BẰNG MÁI

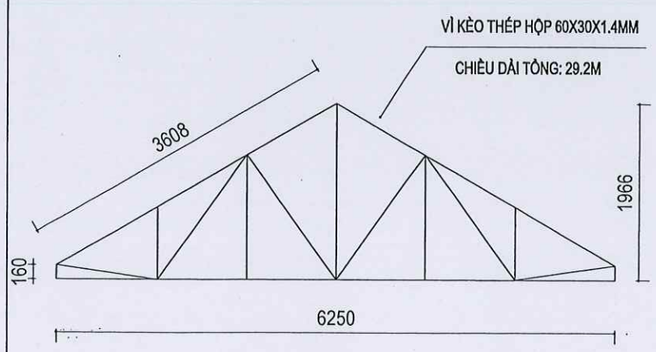

KHUNG VÌ KÈO K1
SL: 05

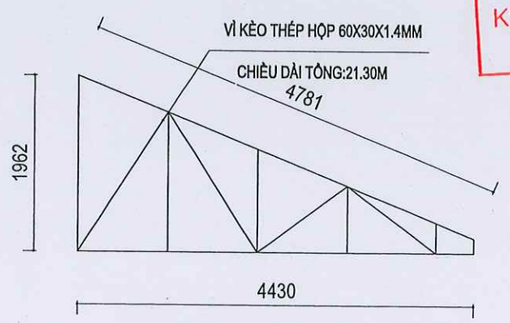

KHUNG VÌ KÈO K2
SL: 04

BAN QLDA ĐẦU TƯ XÂY DỰNG TP.YÊN BÁI
PHÊ DUYỆT
Theo Quyết định số: 517/QĐ-.....
Ngày: 18/10/2024
Ký tên:.....
Nguyễn Toàn Thắng

PHÒNG QUẢN LÝ ĐÔ THỊ
THÀNH PHỐ YÊN BÁI
THẨM ĐỊNH
Theo Văn bản số...../.....
ngày.....tháng.....năm 20.....
Ký tên:

SỞ KẾ HOẠCH VÀ ĐẦU TƯ TỈNH YÊN BÁI CÔNG TY TNHH TƯ VẤN Đ.T.X.D GIAO THÔNG			DỰ ÁN : MỞ RỘNG CỤM CÔNG NGHIỆP ÂU LÂU, THÀNH PHỐ YÊN BÁI
CHỨC DANH	HỌ VÀ TÊN	CHỮ KÝ	NHÀ CHỨA HOÁ CHẤT
GIÁM ĐỐC	ĐỖ VĂN TUẤN		
C.N.T.K	ĐỖ VĂN TUẤN		
C.T.T.K	ĐẶNG NGỌC TUẤN		TỶ LỆ BẢN VẼ / GIAI ĐOẠN THIẾT KẾ: THIẾT KẾ BẢN VẼ THI CÔNG / KÝ HIỆU BẢN VẼ: KT -05
THỰC HIỆN	HÀ MINH TRUNG		
KIỂM TRA	ĐỖ QUỐC KHÁNH		001-TP-2024-KT / NGÀY THÁNG NĂM 2024

CỬA ĐI KT: 1200X2200 (SL: 05)

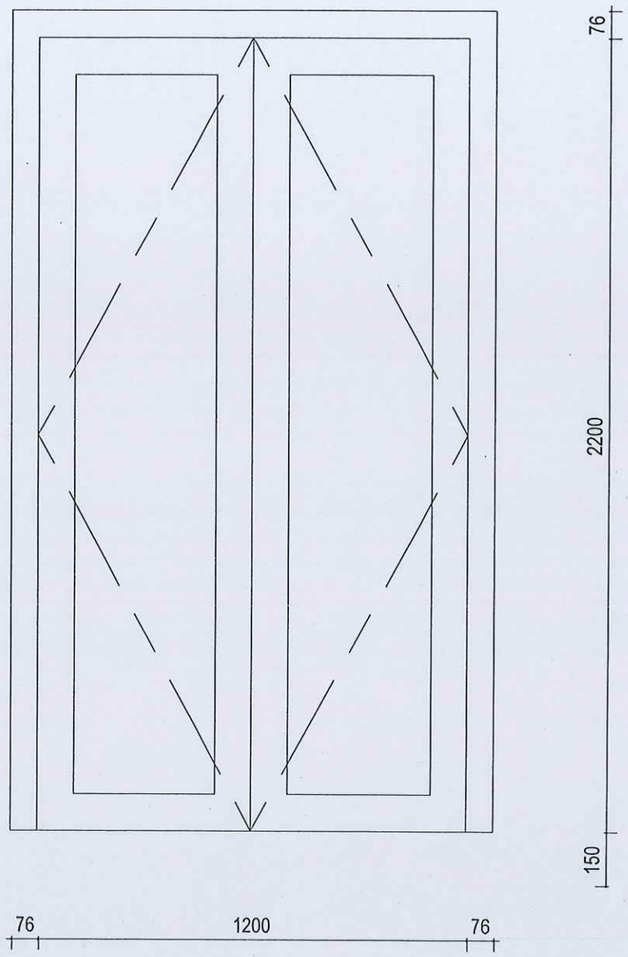

CỬA SỔ KT: 1200X1850 (SL: 05)

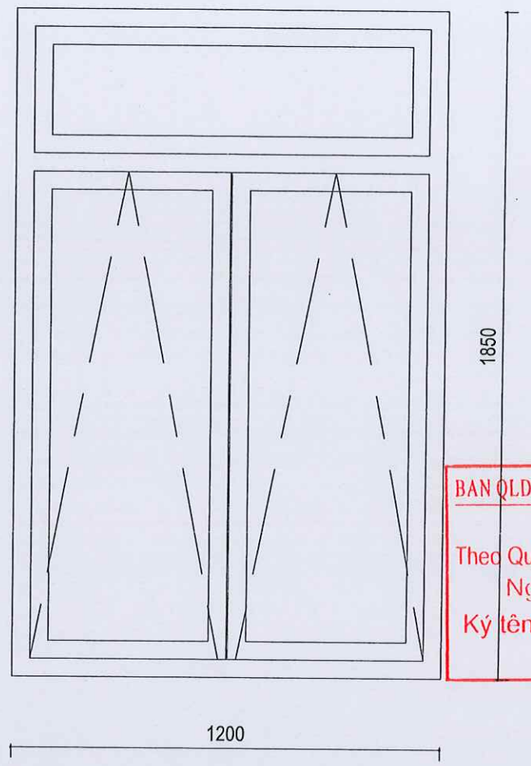

BAN QLDA ĐẦU TƯ XÂY DỰNG TP.YÊN BÁI
PHÊ DUYỆT
Theo Quyết định số: 513 ..../QĐ-.....
Ngày: 28/10/2024....
Ký tên:.....
Nguyễn Toàn Thắng

SỞ KẾ HOẠCH VÀ ĐẦU TƯ TỈNH YÊN BÁI CÔNG TY TNHH TƯ VẤN Đ.T.X.D GIAO THÔNG			DỰ ÁN : MỞ RỘNG CỤM CÔNG NGHIỆP ÂU LÂU, THÀNH PHỐ YÊN BÁI
CHỨC DANH	HỌ VÀ TÊN	CHỮ KÝ	NHÀ CHỨA HOÁ CHẤT
GIÁM ĐỐC	ĐỖ VĂN TUẤN		
C.N.T.K	ĐỖ VĂN TUẤN		
C.T.T.K	ĐẶNG NGỌC TUẤN		TỶ LỆ BẢN VẼ / GIAI ĐOẠN THIẾT KẾ: THIẾT KẾ BẢN VẼ THI CÔNG / KÝ HIỆU BẢN VẼ: KT -06
THỰC HIỆN	HÀ MINH TRUNG		
KIỂM TRA	ĐỖ QUỐC KHÁNH		001-TP-2024-KT / NGÀY THÁNG NĂM 2024

CÔNG TY TNHH ĐẦU TƯ XÂY DỰNG GIAO THÔNG

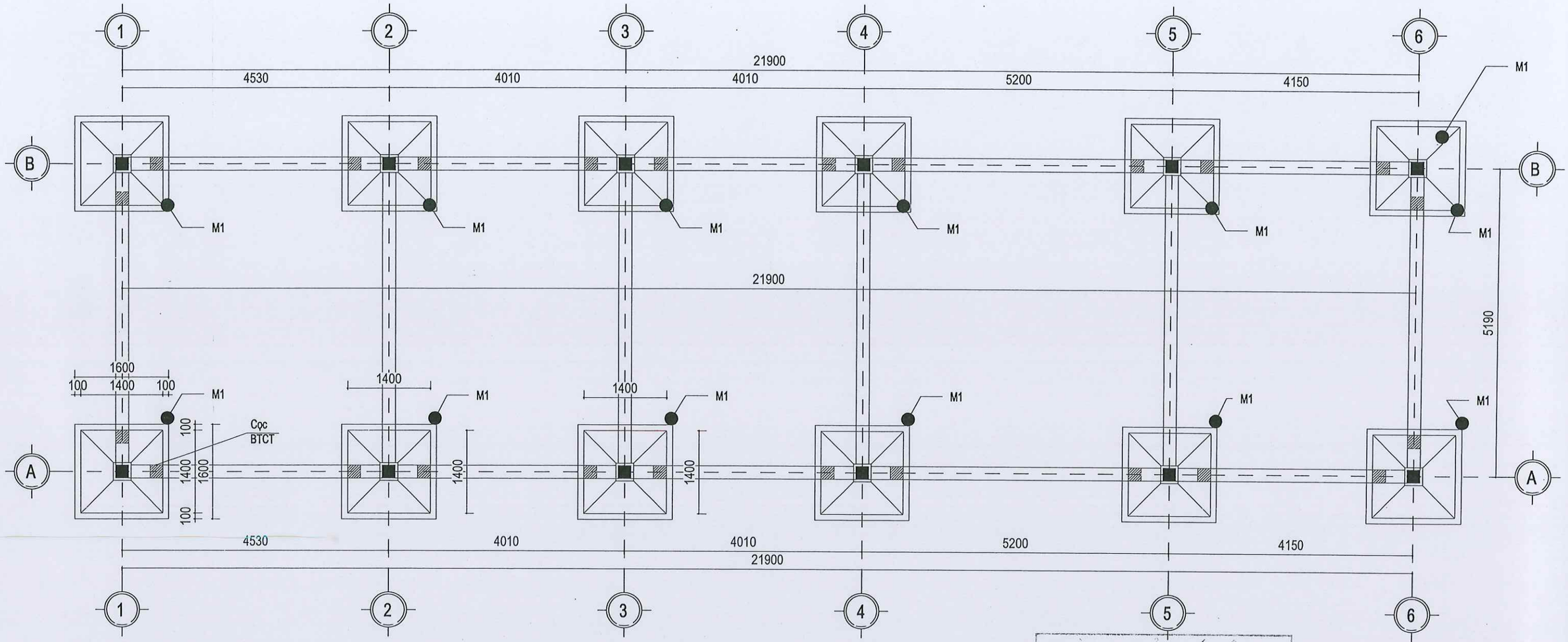

MB MÓNG NHÀ CHỮA HOÁ CHẤT

PHÒNG QUẢN LÝ ĐÔ THỊ
THÀNH PHỐ YÊN BÁI
THẨM ĐỊNH
Theo Văn bản số...../.....
ngày.....tháng.....năm 20.....
Ký tên:

BAN QLDA ĐẦU TƯ XÂY DỰNG TP.YÊN BÁI
PHÊ DUYỆT
Theo Quyết định số: 513..../QĐ-.....
Ngày:.....18/10/2024..
Ký tên:.....
Nguyễn Toàn Thắng

SỞ KẾ HOẠCH VÀ ĐẦU TƯ TỈNH YÊN BÁI CÔNG TY TNHH TƯ VẤN Đ.T.X.D GIAO THÔNG			DỰ ÁN : MỞ RỘNG CỤM CÔNG NGHIỆP ÂU LÂU, THÀNH PHỐ YÊN BÁI
CHỨC DANH	HỌ VÀ TÊN	CHỮ KÝ	NHÀ CHỮA HOÁ CHẤT
GIÁM ĐỐC	ĐỖ VĂN TUẤN		
C.N.T.K	ĐỖ VĂN TUẤN		
C.T.T.K	ĐẶNG NGỌC TUẤN		TỶ LỆ BẢN VẼ / GIAI ĐOẠN THIẾT KẾ: THIẾT KẾ BẢN VẼ THI CÔNG / KÝ HIỆU BẢN VẼ: KT -07
THỰC HIỆN	HÀ MINH TRUNG		
KIỂM TRA	ĐỖ QUỐC KHÁNH		001-TP-2024-KT / NGÀY THÁNG NĂM 2024

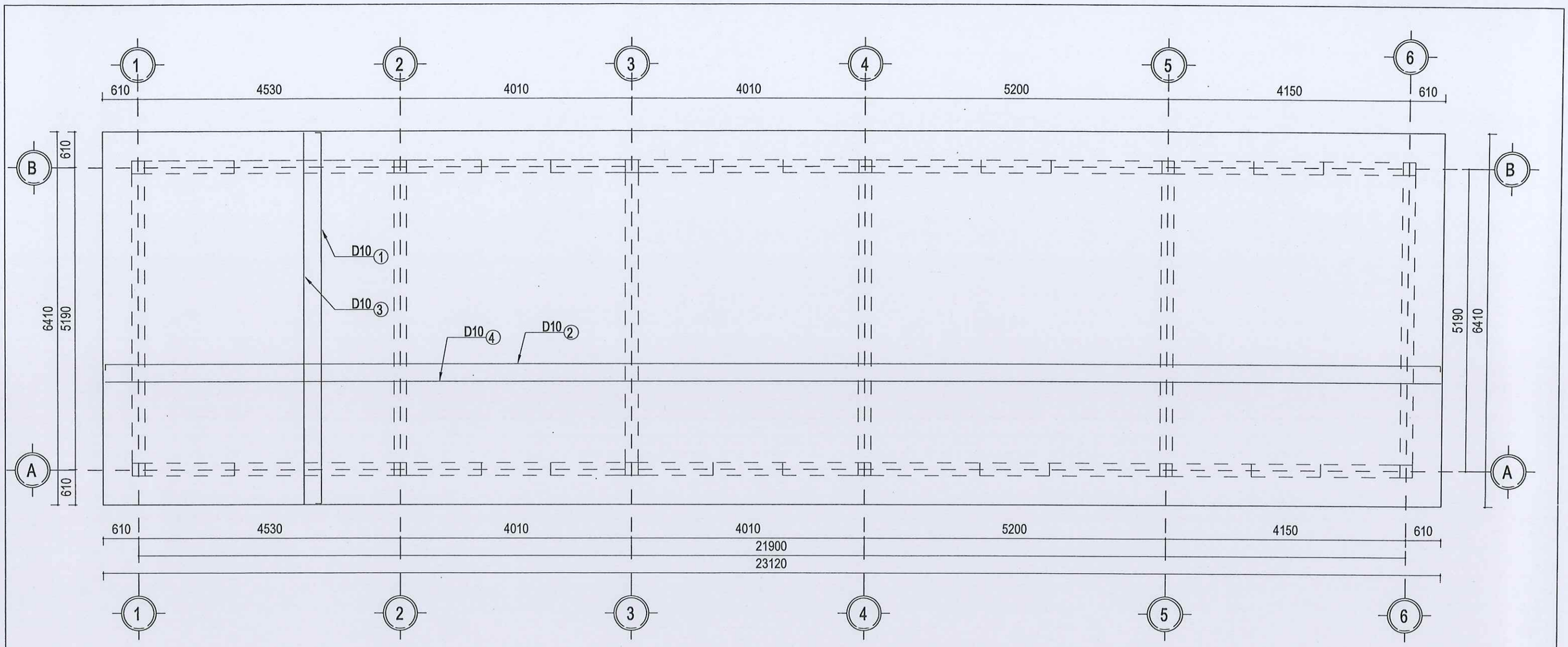

BỐ TRÍ THÉP SÀN MÁI

Dạng thép lớp trên

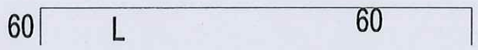

Dạng thép lớp dưới

GHI CHÚ: HAI LỚP THÉP RẢI ĐỀU A=150mm

BAN QLDA ĐẦU TƯ XÂY DỰNG TP.YÊN BÁI
PHÊ DUYỆT
Theo Quyết định số: 513 /QĐ-.....
Ngày: 18/10/2024
Ký tên:
Nguyễn Toàn Thắng

PHÒNG QUẢN LÝ ĐÔ THỊ
THÀNH PHỐ YÊN BÁI
THẨM ĐỊNH
Theo Văn bản số...../.....
ngày.....tháng.....năm 20.....
Ký tên:

SỞ KẾ HOẠCH VÀ ĐẦU TƯ TỈNH YÊN BÁI CÔNG TY TNHH TƯ VẤN Đ.T.X.D GIAO THÔNG			DỰ ÁN : MỞ RỘNG CỤM CÔNG NGHIỆP ÂU LÂU, THÀNH PHỐ YÊN BÁI		
CHỨC DANH	HỌ VÀ TÊN	CHỮ KÝ	NHÀ CHỮA HOÁ CHẤT		
GIÁM ĐỐC	ĐỖ VĂN TUẤN				
C.N.T.K	ĐỖ VĂN TUẤN				
C.T.T.K	ĐẶNG NGỌC TUẤN		TỶ LỆ BẢN VẼ	GIAI ĐOẠN THIẾT KẾ	KÝ HIỆU BẢN VẼ
THỰC HIỆN	HÀ MINH TRUNG			THIẾT KẾ BẢN VẼ THI CÔNG	KT -09
KIỂM TRA	ĐỖ QUỐC KHÁNH		001-TP-2024-KT	NGÀY THÁNG NĂM 2024	

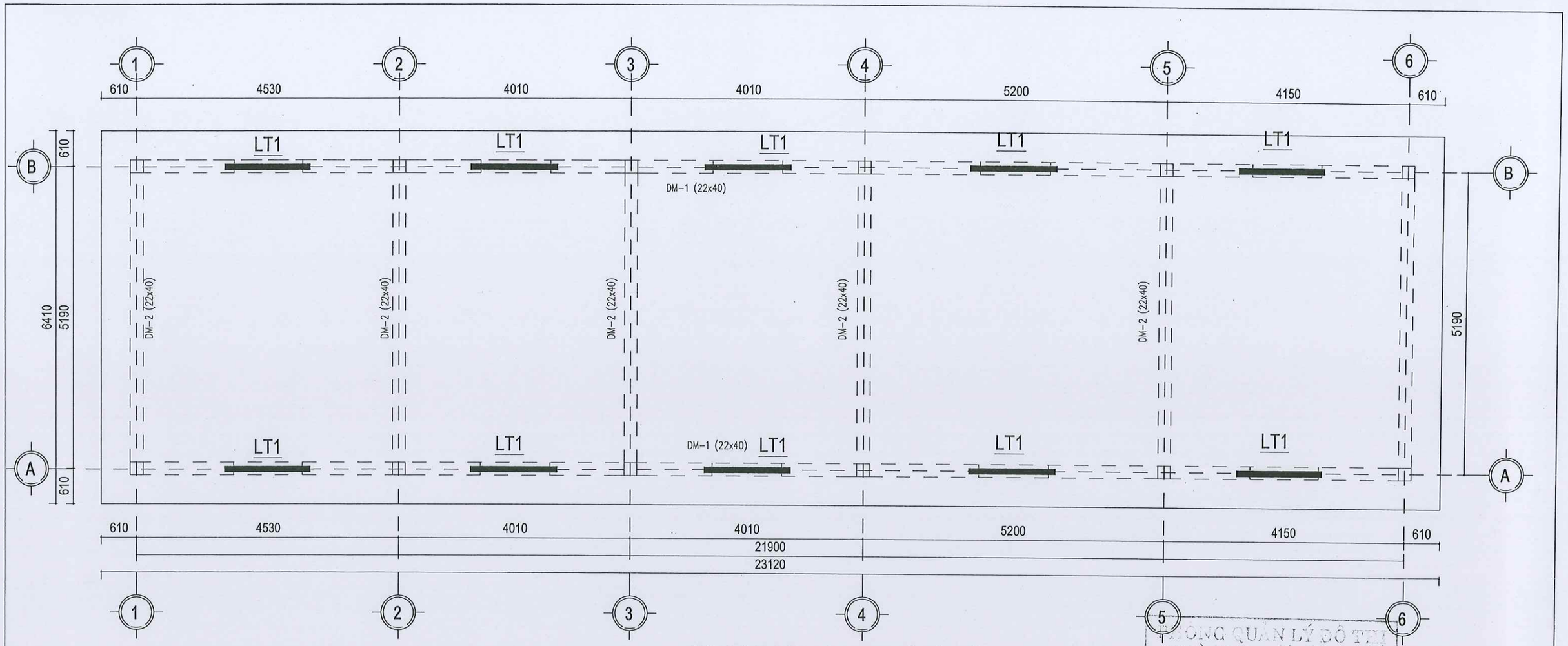

MẶT BẰNG DẦM MÁI + LANH TÔ CỬA SỔ

BAN QLDA ĐẦU TƯ XÂY DỰNG TP.YÊN BÁI
PHÊ DUYỆT
Theo Quyết định số: 513.../QĐ-.....
Ngày: 18/11/2024
Ký tên:.....
Nguyễn Toàn Thắng

PHÒNG QUẢN LÝ ĐÔ THỊ
THÀNH PHỐ YÊN BÁI
THẨM ĐỊNH
Theo Văn bản số...../.....
ngày.....tháng.....năm 20.....
Ký tên:

DẦM DM-1, DM2

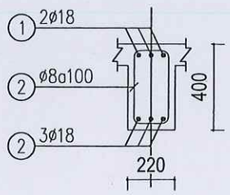

Dạng thép lớp trên

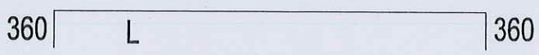

Dạng thép lớp dưới

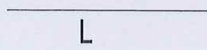

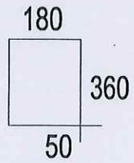

Thép đai

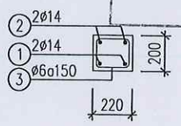

LT1–1500

SỞ KẾ HOẠCH VÀ ĐẦU TƯ TỈNH YÊN BÁI CÔNG TY TNHH TƯ VẤN Đ.T.X.D GIAO THÔNG			DỰ ÁN : MỞ RỘNG CỤM CÔNG NGHIỆP ÂU LÂU, THÀNH PHỐ YÊN BÁI		
CHỨC DANH	HỌ VÀ TÊN	CHỮ KÝ	NHÀ CHỮA HOÁ CHẤT		
GIÁM ĐỐC	ĐỖ VĂN TUẤN				
C.N.T.K	ĐỖ VĂN TUẤN				
C.T.T.K	ĐẶNG NGỌC TUẤN		TỶ LỆ BẢN VẼ	GIAI ĐOẠN THIẾT KẾ	KÝ HIỆU BẢN VẼ
THỰC HIỆN	HÀ MINH TRUNG			THIẾT KẾ BẢN VẼ THI CÔNG	KT -10
KIỂM TRA	ĐỖ QUỐC KHÁNH		001-TP-2024-KT	NGÀY THÁNG NĂM 2024	

KHỐI LƯỢNG CỐT THÉP NHÀ CHỮA HC

Tên thanh	Đường kính	Chiều dài thanh	Tổng	Trọng lượng 1m	Tổng
No	mm	mm	Thanh	Kg	Kg
Thép sàn lớp trên					
1	10	6480	154	0.617	615.72
2	10	23190	43	0.617	615.25
Thép sàn lớp dưới					
3	10	6360	154	0.617	604.31
4	10	23070	43	0.617	612.07
Dầm DM1 (cho 2 dầm)					
1	18	22770	6	1.997	272.83
2	18	22070	6	1.997	264.44
3	6	1180	294	0.222	77.02
Dầm DM2 (cho 6 dầm)					
1	18	22770	18	1.997	818.49
2	18	22070	18	1.997	793.33
3	6	1180	882	0.222	231.05
Lanh tô 1 (SL: 05)					
1	14	1450	10	1.210	17.55
2	14	1450	10	1.210	17.55
3	6	780	50	0.222	8.66
Cột C1 (cho 12 cột)					
1a	18	4150	48	2.000	398.40
2a	6	820	288	0.222	52.43
GM1					
1	10	74940	2	0.617	92.48
2	6	240	500	0.222	26.64
Dầm móng					
1	18	83340	2	2.000	333.36
2	18	74940	2	2.000	299.76
3	6	1160	500	0.222	128.76
MÓNG ĐƠN					
1	14	1350	108	0.887	129.32
2	14	1350	108	0.887	129.32
			Cốt thép	**D<=10**	**3064.39**
				D<=18	**3474.35**
				D>18	**0.00**
				Tổng	**6538.74**

BAN QLDA ĐẦU TƯ XÂY DỰNG TP.YÊN BÁI
PHÊ DUYỆT
Theo Quyết định số: 513 /QĐ-.....
Ngày: 28/10/2024
Ký tên:.....
Nguyễn Toàn Thắng

PHÒNG QUẢN LÝ ĐÔ THỊ
THÀNH PHỐ YÊN BÁI
THẨM ĐỊNH
Theo Văn bản số...../.....
ngày.....tháng.....năm 20.....
Ký tên:

SỞ KẾ HOẠCH VÀ ĐẦU TƯ TỈNH YÊN BÁI CÔNG TY TNHH TƯ VẤN Đ.T.X.D GIAO THÔNG			DỰ ÁN : MỞ RỘNG CỤM CÔNG NGHIỆP ÂU LÂU, THÀNH PHỐ YÊN BÁI
CHỨC DANH	HỌ VÀ TÊN	CHỮ KÝ	NHÀ CHỮA HOÁ CHẤT
GIÁM ĐỐC	ĐỖ VĂN TUẤN		
C.N.T.K	ĐỖ VĂN TUẤN		
C.T.T.K	ĐẶNG NGỌC TUẤN		TỶ LỆ BẢN VẼ / GIAI ĐOẠN THIẾT KẾ: THIẾT KẾ BẢN VẼ THI CÔNG / KÝ HIỆU BẢN VẼ: KT -11
THỰC HIỆN	HÀ MINH TRUNG		
KIỂM TRA	ĐỖ QUỐC KHÁNH		001-TP-2024-KT / NGÀY THÁNG NĂM 2024

BAN QLDA ĐẦU TƯ XÂY DỰNG TP.YÊN BÁI
PHÊ DUYỆT
Theo Quyết định số: 513 /QĐ-.....
Ngày: 18/10/2024
Ký tên:
Nguyễn Toàn Thắng

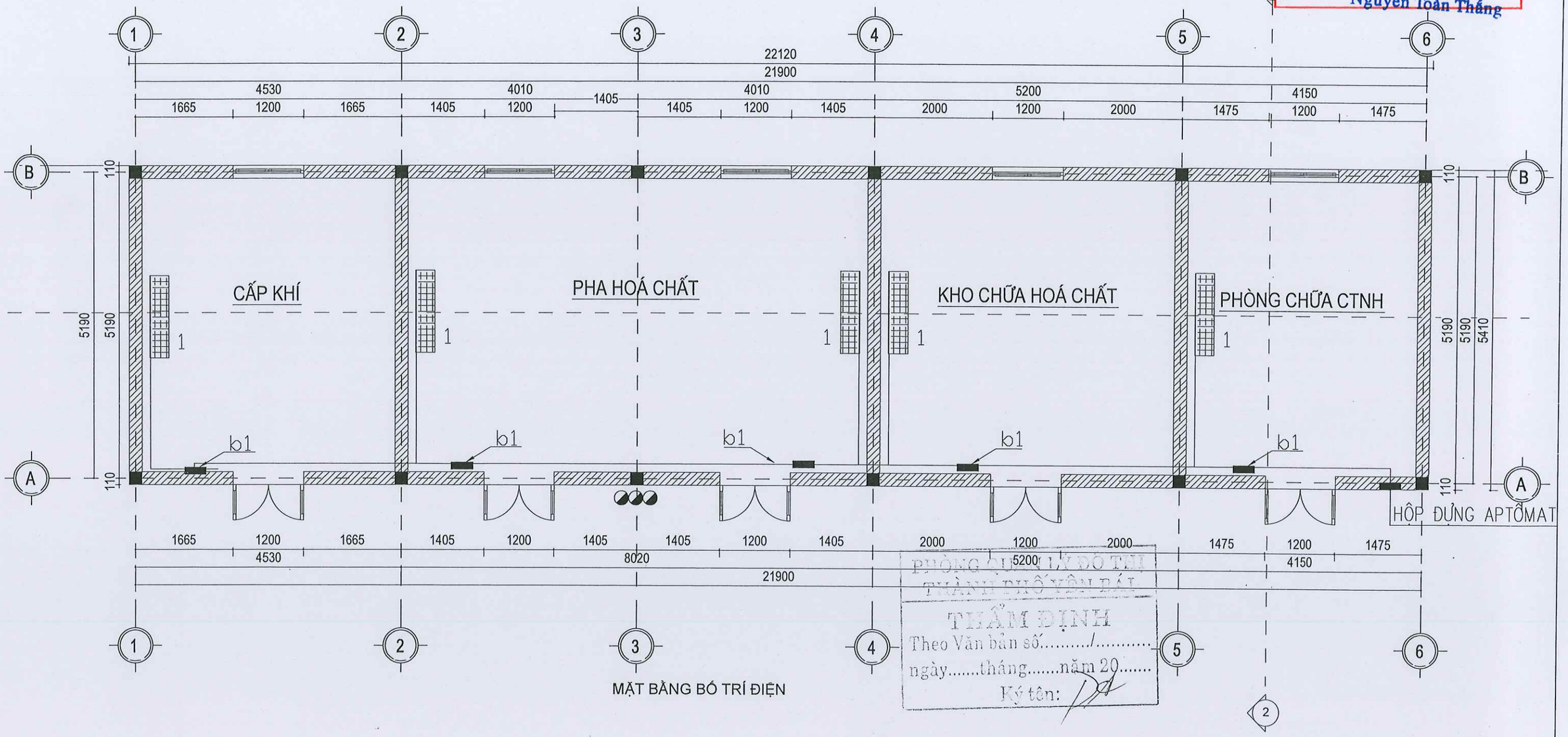

MẶT BẰNG BỐ TRÍ ĐIỆN

PHÒNG QUẢN LÝ ĐÔ THỊ THÀNH PHỐ YÊN BÁI
THẨM ĐỊNH
Theo Văn bản số...../.....
ngày.....tháng.....năm 20.....
Ký tên:

SỞ KẾ HOẠCH VÀ ĐẦU TƯ TỈNH YÊN BÁI CÔNG TY TNHH TƯ VẤN Đ.T.X.D GIAO THÔNG			DỰ ÁN : MỞ RỘNG CỤM CÔNG NGHIỆP ÂU LÂU, THÀNH PHỐ YÊN BÁI
CHỨC DANH	HỌ VÀ TÊN	CHỮ KÝ	NHÀ CHỮA HOÁ CHẤT
GIÁM ĐỐC	ĐỖ VĂN TUẤN		
C.N.T.K	ĐỖ VĂN TUẤN		
C.T.T.K	ĐẶNG NGỌC TUẤN		TỶ LỆ BẢN VẼ / GIAI ĐOẠN THIẾT KẾ / KÝ HIỆU BẢN VẼ
THỰC HIỆN	HÀ MINH TRUNG		001-TP-2024-KT / THIẾT KẾ BẢN VẼ THI CÔNG / KT -12
KIỂM TRA	ĐỖ QUỐC KHÁNH		NGÀY THÁNG NĂM 2024

CÔNG TY TNHH TƯ VẤN ĐẦU TƯ XÂY DỰNG GIAO THÔNG

SƠ ĐO NGUYEN LY CAP ĐIỆN

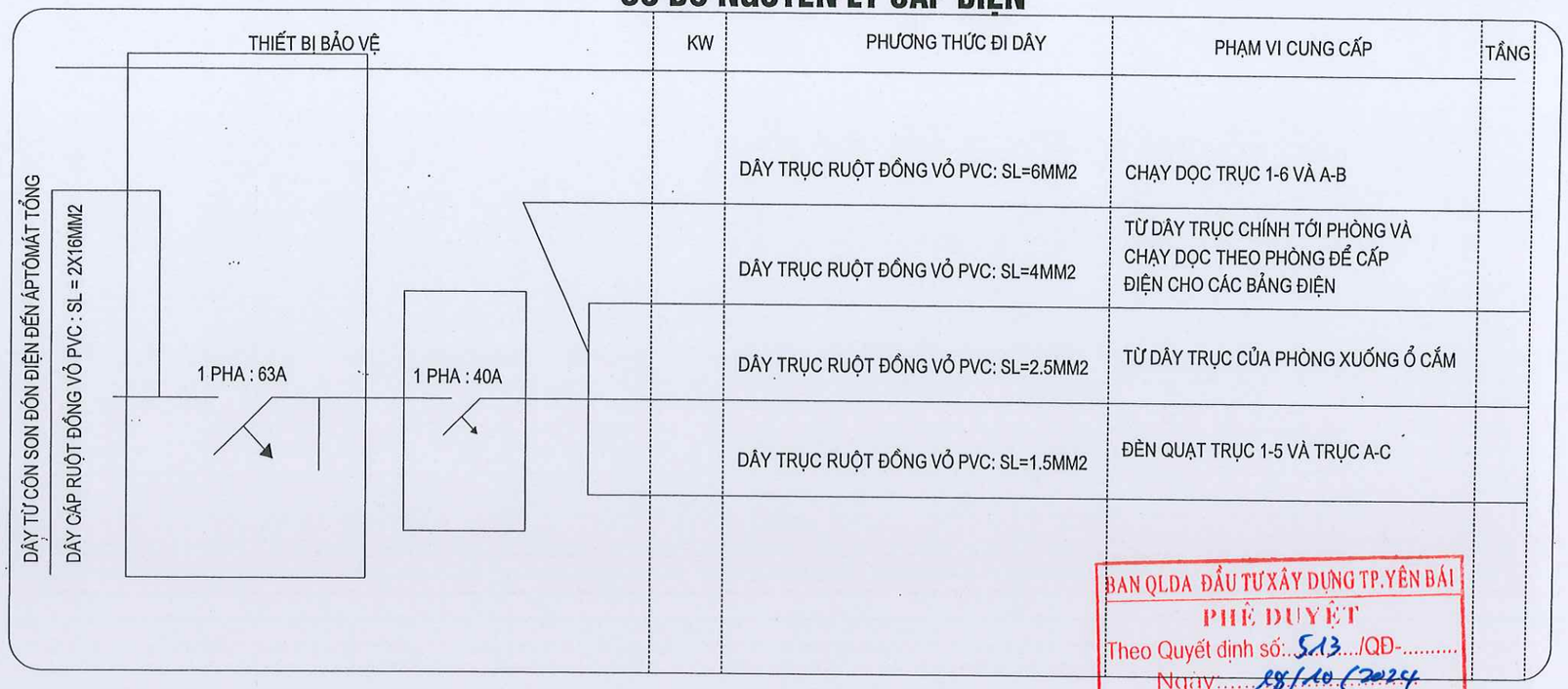

GHI CHÚ:

1 - ÁTTÔMÁT 1 PHA 30A (ÁTTÔMÁT TỔNG CỦA PHÒNG)

3 - HỘP ĐIỀU TỐC QUẠT TRẦN

- CÔNG TẮC ĐƠN.

- Ổ CẮM ĐƠN 3 CHẤU.

BAN QLDA ĐẦU TƯ XÂY DỰNG TP.YÊN BÁI
PHÊ DUYỆT
Theo Quyết định số: 513.../QĐ-.....
Ngày: 18/10/2024
Ký tên:.....
Nguyễn Toàn Thắng

GHI CHÚ

- MÓC TREO BÌNH CHỮA CHÁY ĐƯỢC LÀM BẰNG THÉP DET DÀY 3MM VÀ ĐƯỢC MẠ KẼM
- MÓC TREO BÌNH CỨU HOẢ ĐƯỢC TREO CÁCH SÀN 0,6MÉT
- MÓC TREO BÌNH CHỮA CHÁY ĐƯỢC LÀM BẰNG THÉP DET DÀY 3MM VÀ ĐƯỢC MẠ KẼM

DIỄN GIẢI KÍ HIỆU

DIỄN GIẢI	KÍ HIỆU
BÓNG ĐÈN BÁN CẦU SÁT TRẦN BÓNG COMPAC : 20W	⊕
MÁNG ĐÈN NAN LOẠI LẮP NỔI, 1 MÁNG 1 BÓNG DÀI 1.2M	
BÌNH CỨU HOẢ TRUNG QUỐC MFZ8	
BẢNG ĐIỆN, CAO ĐỘ LẮP ĐẶT 1,3M	B

MÓC TREO BÌNH PCCC

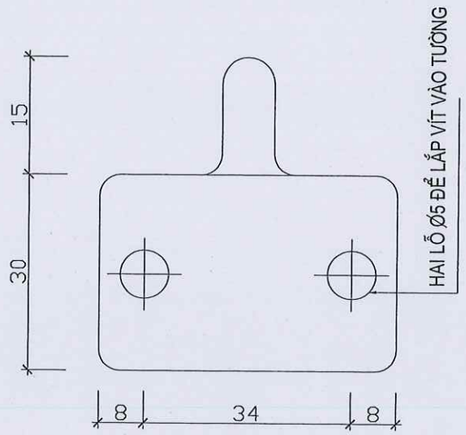

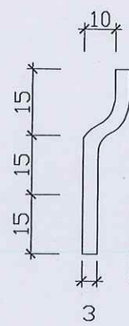

PHÒNG QUẢN LÝ ĐÔ THỊ THÀNH PHỐ YÊN BÁI
THẨM ĐỊNH
Theo Văn bản số...../.....
ngày.....tháng.....năm 20.....
Ký tên:

C.T BẢNG B1

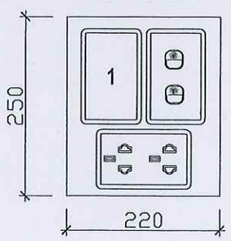

SỞ KẾ HOẠCH VÀ ĐẦU TƯ TỈNH YÊN BÁI CÔNG TY TNHH TƯ VẤN Đ.T.X.D GIAO THÔNG			DỰ ÁN : MỞ RỘNG CỤM CÔNG NGHIỆP ÂU LÂU, THÀNH PHỐ YÊN BÁI		
CHỨC DANH	HỌ VÀ TÊN	CHỮ KÝ	NHÀ CHỮA HOÁ CHẤT		
GIÁM ĐỐC	ĐỖ VĂN TUẤN				
C.N.T.K	ĐỖ VĂN TUẤN				
C.T.T.K	ĐẶNG NGỌC TUẤN		TỶ LỆ BẢN VẼ	GIAI ĐOẠN THIẾT KẾ THIẾT KẾ BẢN VẼ THI CÔNG	KÝ HIỆU BẢN VẼ
THỰC HIỆN	HÀ MINH TRUNG				KT -13
KIỂM TRA	ĐỖ QUỐC KHÁNH		001-TP-2024-KT	NGÀY THÁNG NĂM 2024	

GHI CHU

- Ở TRONG BẢN THIẾT KẾ NÀY SỐ LƯỢNG BÓNG, CHỦNG LOẠI BÓNG ĐÈN ĐỂ CHIẾU SÁNG CHO CÁC PHÒNG CHỨC NĂNG CỦA TOÀ NHÀ ĐƯỢC TÍNH THEO CHỌN THEO PHƯƠNG PHÁP HỆ SỐ SỬ DỤNG Ở MỤC 2 TRANG 133 SÁCH THIẾT KẾ CẤP ĐIỆN NHÀ XB KHOA HỌC VÀ KỸ THUẬT HÀ NỘI - 1998 TRONG ĐÓ:

1. KHOẢNG CÁCH TỪ TRẦN TỚI BÓNG ĐÈN LÀ 0,4M
2. KHOẢNG CÁCH TỪ SÀN TỚI MẶT CÔNG TẮC NH Ở NHẤT LÀ 0,8M
3. MỤC ĐÍCH SỬ DỤNG CHO TỪNG PHÒNG CHỨC NĂNG
4. HỆ SỐ PHẢN XẠ CỦA TƯỜNG pTU = 50%; HỆ SỐ PHẢN XẠ CỦA TRẦN pTR = 30%
5. SỐ LƯỢNG BÓNG ĐÈN LẮP CHO MỘT PHÒNG ĐƯỢC XÁC ĐỊNH THEO CÔNG THỨC 5.5 TRANG 134 SÁCH THIẾT KẾ CẤP ĐIỆN NHÀ XB KHOA HỌC VÀ KỸ THUẬT HÀ NỘI - 1998

N = K.E.S.Z/F.Ksd

TRONG ĐÓ:

- K: HỆ SỐ DỰ TRỮ (VỚI ĐÈN SỢI ĐỐT = 1,3; VỚI ĐÈN HUỲNH QUANG = 1,5)
- E: ĐỘ RỌI (LX) (VỚI PHÒNG LÀM VIỆC E = 200LX; VỚI PHÒNG HỘI TRƯỜNG E = 150LUX, KHU VỰC KHO PHÒNG NGHỈ GIẢI LAO E = 75LUX; VỚI KHU VỰC HÀNH LANG CẦU THANG E = 30LX)
- S: DIỆN TÍCH PHÒNG (M2)
- Z: HỆ SỐ TÍNH TOÁN = 1,1
- F: QUANG THÔNG CỦA ĐÈN (VỚI ĐÈN TUÝP CÓ ÁNH SÁNG BAN NGÀY CÔNG SUẤT 36W THÌ F = 2600 LUMEN, VỚI BÓNG ĐÈN CÓ ÁNH SÁNG BAN NGÀY CÔNG SUẤT 18W THÌ F = 1030 LUMEN VỚI BÓNG ĐÈN SỢI ĐỐT CÔNG SUẤT 40W THÌ F = 336 LUMEN; ỚI BÓNG ĐÈN SỢI ĐỐT CÔNG SUẤT 100W THÌ F = 1004 LUMEN;
- Ksd: HỆ SỐ SỬ DỤNG TRA TRONG BẢNG PHỤ LỤC VIII TRANG 324 SÁCH THIẾT KẾ CẤP ĐIỆN NHÀ XB KHOA HỌC VÀ KỸ THUẬT HÀ NỘI - 1998
- N: SỐ LƯỢNG BÓNG ĐÈN

THUYẾT MINH

- NGUỒN CẤP ĐIỆN CHO TOÀN NHÀ DÙNG ĐIỆN HẠ ÁP $\frac{380}{220}$V 1 PHA, 2 DÂY, 1 DÂY TRUNG TÍNH DÙNG DÂY CÁP RUỘT ĐỒNG VỎ PVC SL = (2X16)MM2
- DÂY TỪ HỘP APTOMAT TỔNG TỚI HỘP APTOMAT TẦNG 1, TẦNG 2 VÀ DÂY TRỤC CHÍNH CỦA TẦNG 1VÀ TẦNG 2 DÙNG DÂY DẪN RUỘT ĐỒNG VỎ PVC SL = 6MM2
- DÂY DẪN TỪ TRỤC CHÍNH TỚI APTOMAT TỔNG CỦA PHÒNG VÀ CHẠY DỌC THEO PHÒNG ĐỂ CẤP ĐIỆN CHO CÁC BẢNG ĐIỆN DÙNG DÂY DẪN RUỘT ĐỒNG VỎ PVC SL = 4MM2
- DÂY TỪ TRỤC XUỐNG CÁC Ổ CẮM DÙNG DÂY DẪN RUỘT ĐỒNG VỎ PVC SL = 2,5MM2
- DÂY VÀO QUẠT ĐÈN DÙNG DÂY DẪN RUỘT ĐỒNG VỎ PVC SL = 1,5MM2
- BẢNG ĐIỆN CÁCH SÀN 1,5M
- HỘP TÔN ĐỰNG APTOMAT DÙNG LOẠI TỦ ĐIỆN VỎ KIM LOẠI - LOẠI EMC HÃNG CLIPSAL ĐẶT CÁCH SẢN 1,5M
- CÁC THIẾT BỊ CÓ KÝ HIỆU CÙNG SỐ THỨ TỰ CỦA BẢNG ĐIỆN Ở PHÒNG ĐÓ THÌ ĐƯỢC ĐIỀU KHIỂN BỞI BẢNG ĐIỆN ẤY
- ỐNG NHỰA LUỒN DÂY (D28) DÙNG CHO ĐƯỜNG DÂY TRỤC CHÍNH VÀ CÁC TUYẾN ĐƯỜNG DÂY CÓ TỪ 5 DÂY TRỞ LÊN
- ỐNG NHỰA LUỒN DÂY (D18) DÙNG CHO ĐƯỜNG DÂY CÒN LẠI
- DÂY DẪN LẮP CHO TOÀN BỘ CÔNG TRÌNH DÙNG DÂY CHO HÃNG TRẦN PHÚ SẢN XUẤT
- MỖI MỘT Ổ CẮM CỦA CÔNG TRÌNH CHỈ ĐƯỢC CẮM CÁC THIẾT BỊ ĐIỆN CÓ CÔNG SUẤT NHỎ HON HOẶC BẰNG 1KW

BAN QLDA ĐẦU TƯ XÂY DỰNG TP. YÊN BÁI
PHÊ DUYỆT
Theo Quyết định số: 513 /QĐ-
Ngày: 18/10/2024
Ký tên:
Nguyễn Toàn Thắng

BẢNG THỐNG KÊ VẬT LIỆU CẤP ĐIỆN

STT	TÊN VÀ QUY CÁCH VẬT LIỆU	ĐƠN VỊ	SỐ LƯỢNG
1	ĐÈN BÁN CẦU SÁT TRẦN BÓNG COMPAC : 60W	bộ	
2	BÓNG ĐÈN HUỲNH QUANG LOẠI ĐƠN 1,2M - 36W	bộ	
3	MÁNG ĐÈN HUỲNH QUANG LOẠI GẮN NỔI 1 MÁNG 2 BÓNG DÀI 1.2M	bộ	5
4	QUẠT TRẦN VINAWIND 80W, SẢI CÁNH 1,4M	bộ	
5	BẢNG ĐIỆN (B1) LẮP CHÌM TƯỜNG	bộ	3
6	BẢNG ĐIỆN (B2) LẮP CHÌM TƯỜNG	bộ	
7	BẢNG ĐIỆN (B4) LẮP CHÌM TƯỜNG	bộ	
8	BẢNG ĐIỆN (B5) LẮP CHÌM TƯỜNG	bộ	
9	DÂY CÁP RUỘT ĐỒNG VỎ PVC : SL = (2X16) MM2	m	
10	DÂY DẪN RUỘT ĐỒNG VỎ PVC: CU/PVC (2X10) MM2	m	30
11	DÂY DẪN RUỘT ĐỒNG VỎ PVC: CU/PVC (2X4) MM2	m	
12	DÂY DẪN RUỘT ĐỒNG VỎ PVC: CU/PVC (2X2.5) MM2	m	20
13	DÂY DẪN RUỘT ĐỒNG VỎ PVC: CU/PVC (2X1.5) MM2	m	25
14	DÂY DẪN TIẾP ĐỊA RUỘT ĐỒNG VỎ PVC: CU/PVC (2X1.5) MM2	m	20
15	ỐNG NHỰA LUỒN DÂY D28	m	
16	ỐNG NHỰA LUỒN DÂY D21	m	45
17	VÍT CÁC LOẠI	cÁi	100
18	CON SƠN ĐỐN ĐIỆN	BỘ	01
19	ÁTTÔMÁT TỔNG 1 PHA 63A.	cÁi	1
20	ÁTTÔMÁT 1 PHA 40A.	cÁi	1
21	CÔNG TƠ HỮU CÔNG 1 PHA : 380/220V - 63A	bộ	1
22	TỦ ĐIỆN ÂM TƯỜNG BẰNG TÔN, LOẠI CÓ KHOÁ KT=210*271*62 CLAPSAL	cÁi	1
23	TỦ ĐIỆN ÂM TƯỜNG BẰNG TÔN, LOẠI CÓ KHOÁ KT=210*200*62 CLAPSAL T1	CÁI	
24	RỌ LẮP THIẾT BỊ ĐI CÙNG BẢNG	CÁI	9
25	HỘP NỐI DÂY 80X80	CÁI	0
26	BÌNH BỌT CỨU HOẢ MFZ8+ MÓC TREO BÌNH (LOẠI 4KG)	bÌnh	03
27	BẢNG NỘI QUY + TIÊU LỆNH PCCC	bÁng	01
28	BĂNG DÍNH	CUỘN	10

PHÒNG QUẢN LÝ ĐÔ THỊ THÀNH PHỐ YÊN BÁI
THẨM ĐỊNH
Theo Văn bản số: ...../.....
ngày.....tháng.....năm 20.....
Ký tên:

SỞ KẾ HOẠCH VÀ ĐẦU TƯ TỈNH YÊN BÁI CÔNG TY TNHH TƯ VẤN Đ.T.X.D GIAO THÔNG			DỰ ÁN : MỞ RỘNG CỤM CÔNG NGHIỆP ÂU LÂU, THÀNH PHỐ YÊN BÁI
CHỨC DANH	HỌ VÀ TÊN	CHỮ KÝ	NHÀ CHỮA HOÁ CHẤT
GIÁM ĐỐC	ĐỖ VĂN TUẤN		
C.N.T.K	ĐỖ VĂN TUẤN		
C.T.T.K	ĐẶNG NGỌC TUẤN		TỶ LỆ BẢN VẼ / GIAI ĐOẠN THIẾT KẾ / KÝ HIỆU BẢN VẼ
THỰC HIỆN	HÀ MINH TRUNG		THIẾT KẾ BẢN VẼ THI CÔNG / KT -14
KIỂM TRA	ĐỖ QUỐC KHÁNH		001-TP-2024-KT / NGÀY THÁNG NĂM 2024

CÔNG TY TNHH TƯ VẤN ĐẦU TƯ XÂY DỰNG GIAO THÔNG

BAN QLDA ĐẦU TƯ XÂY DỰNG TP.YÊN BÁI
PHÊ DUYỆT
Theo Quyết định số: 513/QĐ-.....
Ngày: 18/10/2024
Ký tên:.....
Nguyễn Toàn Thắng

CÔNG TRÌNH: MỞ RỘNG CỤM CÔNG NGHIỆP ÂU LÂU

HẠNG MỤC: NHÀ ĐIỀU HÀNH

CÔNG TY TNHH TƯ VẤN ĐẦU TƯ XÂY DỰNG GIAO THÔNG

BAN QLDA ĐẦU TƯ XÂY DỰNG TP.YÊN BÁI
PHÊ DUYỆT
Theo Quyết định số: 513../QĐ-.....
Ngày: 18/10/2024
Ký tên:.....
Nguyễn Toàn Thắng

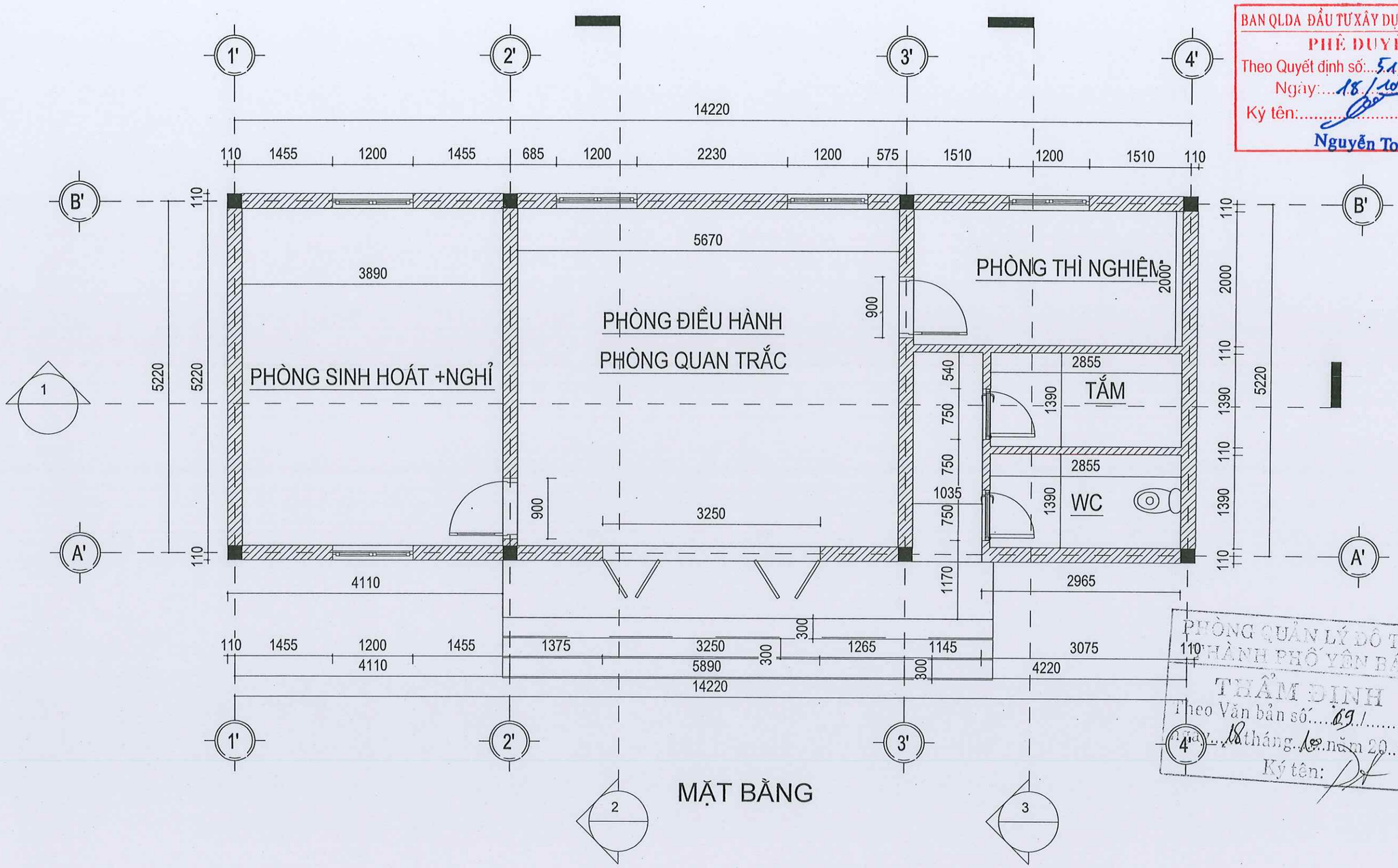

MẶT BẰNG

PHÒNG QUẢN LÝ ĐÔ THỊ THÀNH PHỐ YÊN BÁI
THẨM ĐỊNH
Theo Văn bản số: 691
Ngày 18 tháng 10 năm 2024
Ký tên:

SỞ KẾ HOẠCH VÀ ĐẦU TƯ TỈNH YÊN BÁI CÔNG TY TNHH TƯ VẤN Đ.T.X.D GIAO THÔNG			DỰ ÁN : MỞ RỘNG CỤM CÔNG NGHIỆP ÂU LÂU, THÀNH PHỐ YÊN BÁI
CHỨC DANH	HỌ VÀ TÊN	CHỮ KÝ	NHÀ ĐIỀU HÀNH
GIÁM ĐỐC	ĐỖ VĂN TUẤN		
C.N.T.K	ĐỖ VĂN TUẤN		
C.T.T.K	ĐẶNG NGỌC TUẤN		TỶ LỆ BẢN VẼ / GIAI ĐOẠN THIẾT KẾ: THIẾT KẾ BẢN VẼ THI CÔNG / KÝ HIỆU BẢN VẼ: KT -01
THỰC HIỆN	HÀ MINH TRUNG		
KIỂM TRA	ĐỖ QUỐC KHÁNH		001-TP-2024-KT / NGÀY THÁNG NĂM 2024

CÔNG TY TNHH TƯ VẤN ĐẦU TƯ XÂY DỰNG GIAO THÔNG

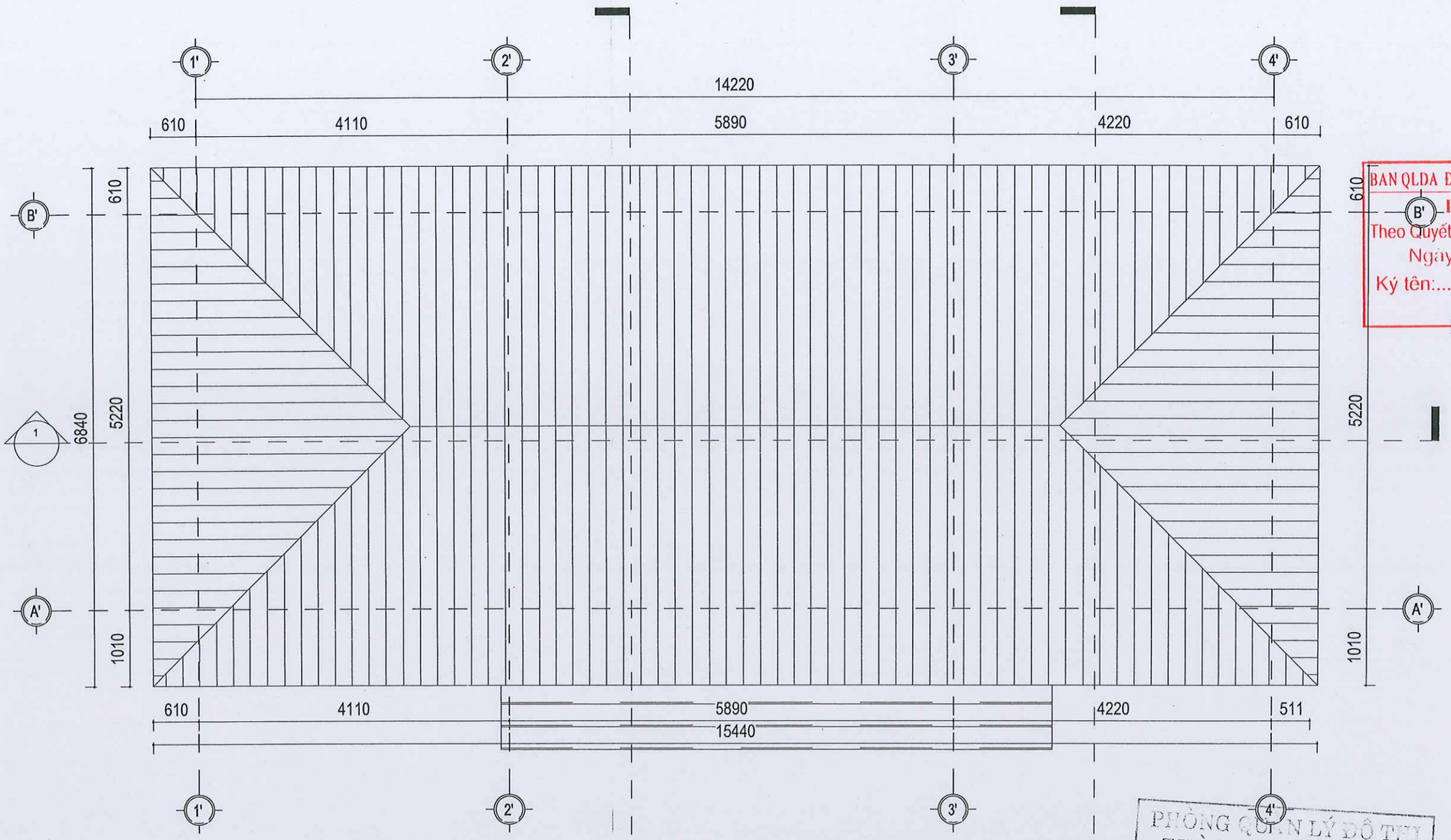

MẶT BẰNG MÁI

BAN QLDA ĐẦU TƯ XÂY DỰNG TP.YÊN BÁI
PHÊ DUYỆT
Theo Quyết định số: 513 /QĐ-
Ngày: 18/10/2024
Ký tên:
Nguyễn Toàn Thắng

PHÒNG QUẢN LÝ ĐÔ THỊ
THÀNH PHỐ YÊN BÁI
THẨM ĐỊNH
Theo Văn bản số...../.....
ngày.....tháng.....năm 20.....
Ký tên:

SỞ KẾ HOẠCH VÀ ĐẦU TƯ TỈNH YÊN BÁI CÔNG TY TNHH TƯ VẤN Đ.T.X.D GIAO THÔNG			DỰ ÁN : MỞ RỘNG CỤM CÔNG NGHIỆP ÂU LÂU, THÀNH PHỐ YÊN BÁI
CHỨC DANH	HỌ VÀ TÊN	CHỮ KÝ	NHÀ ĐIỀU HÀNH
GIÁM ĐỐC	ĐỖ VĂN TUẤN		
C.N.T.K	ĐỖ VĂN TUẤN		
C.T.T.K	ĐẶNG NGỌC TUẤN		TỶ LỆ BẢN VẼ / GIAI ĐOẠN THIẾT KẾ: THIẾT KẾ BẢN VẼ THI CÔNG / KÝ HIỆU BẢN VẼ: KT -02
THỰC HIỆN	HÀ MINH TRUNG		
KIỂM TRA	ĐỖ QUỐC KHÁNH		001-TP-2024-KT / NGÀY THÁNG NĂM 2024

BAN QLDA ĐẦU TƯ XÂY DỰNG TP.YÊN BÁI
PHÊ DUYỆT
Theo Quyết định số: 513.../QĐ-.....
Ngày: 18/10/2024
Ký tên:.....
Nguyễn Toàn Thắng

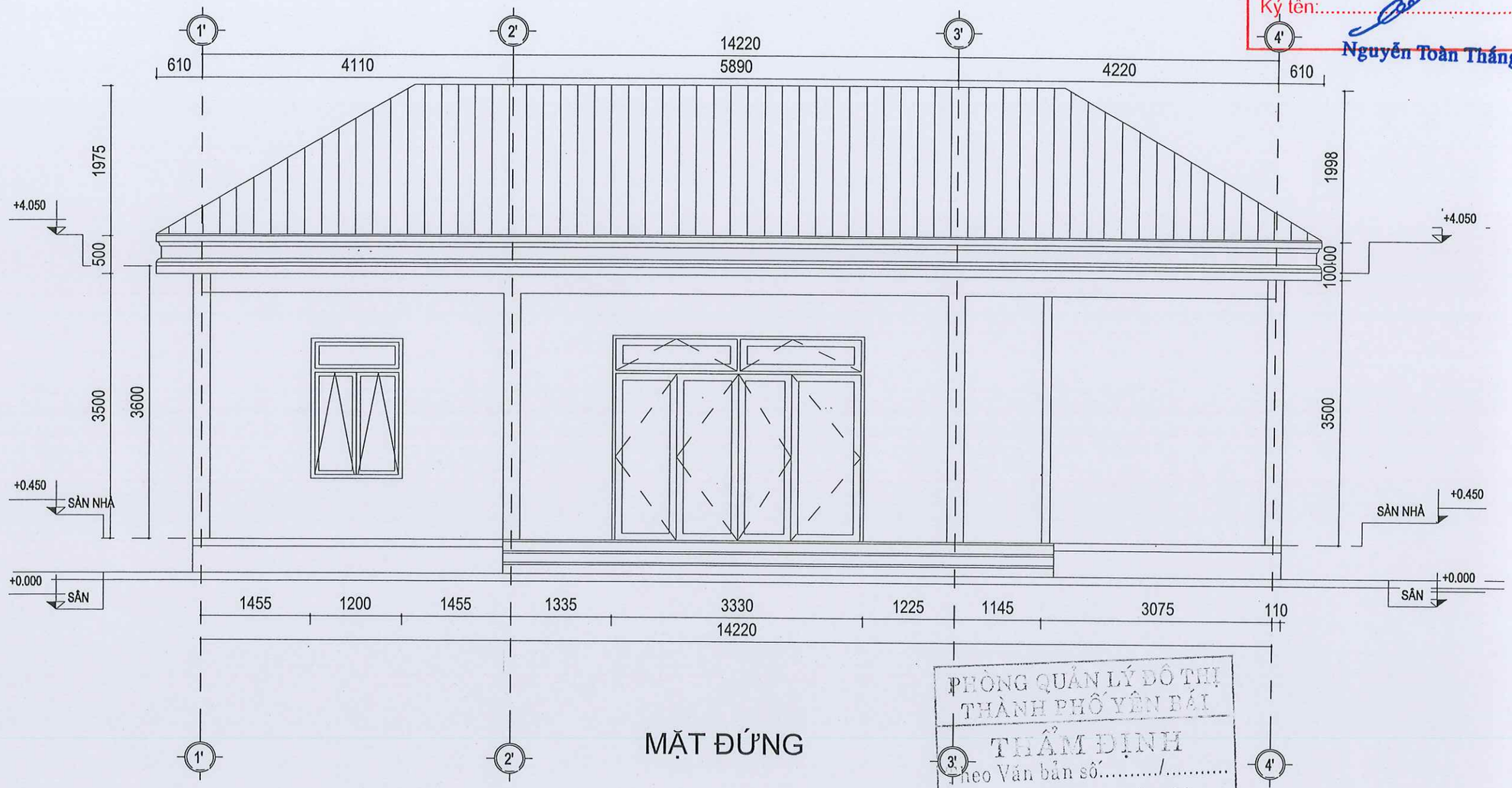

MẶT ĐỨNG

PHÒNG QUẢN LÝ ĐÔ THỊ
THÀNH PHỐ YÊN BÁI
THẨM ĐỊNH
Theo Văn bản số...../.....
ngày.....tháng.....năm 20.....
Ký tên:

SỞ KẾ HOẠCH VÀ ĐẦU TƯ TỈNH YÊN BÁI CÔNG TY TNHH TƯ VẤN Đ.T.X.D GIAO THÔNG			DỰ ÁN : MỞ RỘNG CỤM CÔNG NGHIỆP ÂU LÂU, THÀNH PHỐ YÊN BÁI
CHỨC DANH	HỌ VÀ TÊN	CHỮ KÝ	NHÀ ĐIỀU HÀNH
GIÁM ĐỐC	ĐỖ VĂN TUẤN		
C.N.T.K	ĐỖ VĂN TUẤN		
C.T.T.K	ĐẶNG NGỌC TUẤN		TỶ LỆ BẢN VẼ / GIAI ĐOẠN THIẾT KẾ: THIẾT KẾ BẢN VẼ THI CÔNG / KÝ HIỆU BẢN VẼ: KT -03
THỰC HIỆN	HÀ MINH TRUNG		
KIỂM TRA	ĐỖ QUỐC KHÁNH		001-TP-2024-KT / NGÀY THÁNG NĂM 2024

CÔNG TY TNHH TƯ VẤN ĐẦU TƯ XÂY DỰNG GIAO THÔNG

BAN QLDA ĐẦU TƯ XÂY DỰNG TP.YÊN BÁI
PHÊ DUYỆT
Theo Quyết định số: 513 /QĐ-.....
Ngày: 18/10/2024
Ký tên:.....
Nguyễn Toàn Thắng

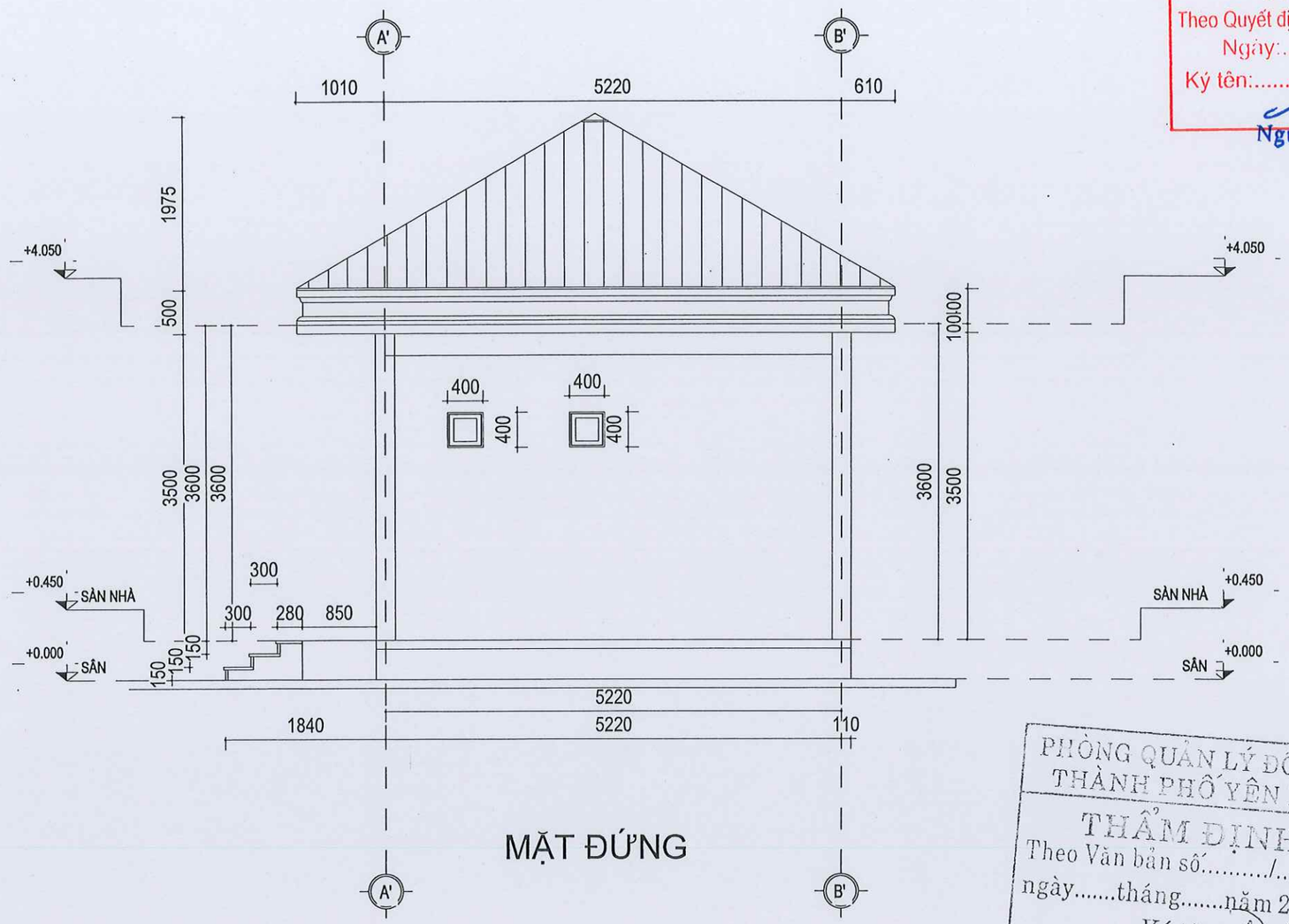

MẶT ĐỨNG

PHÒNG QUẢN LÝ ĐÔ THỊ
THÀNH PHỐ YÊN BÁI
THẨM ĐỊNH
Theo Văn bản số...../.....
ngày.....tháng.....năm 20.....
Ký tên:

SỞ KẾ HOẠCH VÀ ĐẦU TƯ TỈNH YÊN BÁI CÔNG TY TNHH TƯ VẤN Đ.T.X.D GIAO THÔNG			DỰ ÁN : MỞ RỘNG CỤM CÔNG NGHIỆP ÂU LÂU, THÀNH PHỐ YÊN BÁI
CHỨC DANH	HỌ VÀ TÊN	CHỮ KÝ	NHÀ ĐIỀU HÀNH
GIÁM ĐỐC	ĐỖ VĂN TUẤN		
C.N.T.K	ĐỖ VĂN TUẤN		
C.T.T.K	ĐẶNG NGỌC TUẤN		TỶ LỆ BẢN VẼ / GIAI ĐOẠN THIẾT KẾ: THIẾT KẾ BẢN VẼ THI CÔNG / KÝ HIỆU BẢN VẼ: KT -05
THỰC HIỆN	HÀ MINH TRUNG		
KIỂM TRA	ĐỖ QUỐC KHÁNH		001-TP-2024-KT / NGÀY THÁNG NĂM 2024

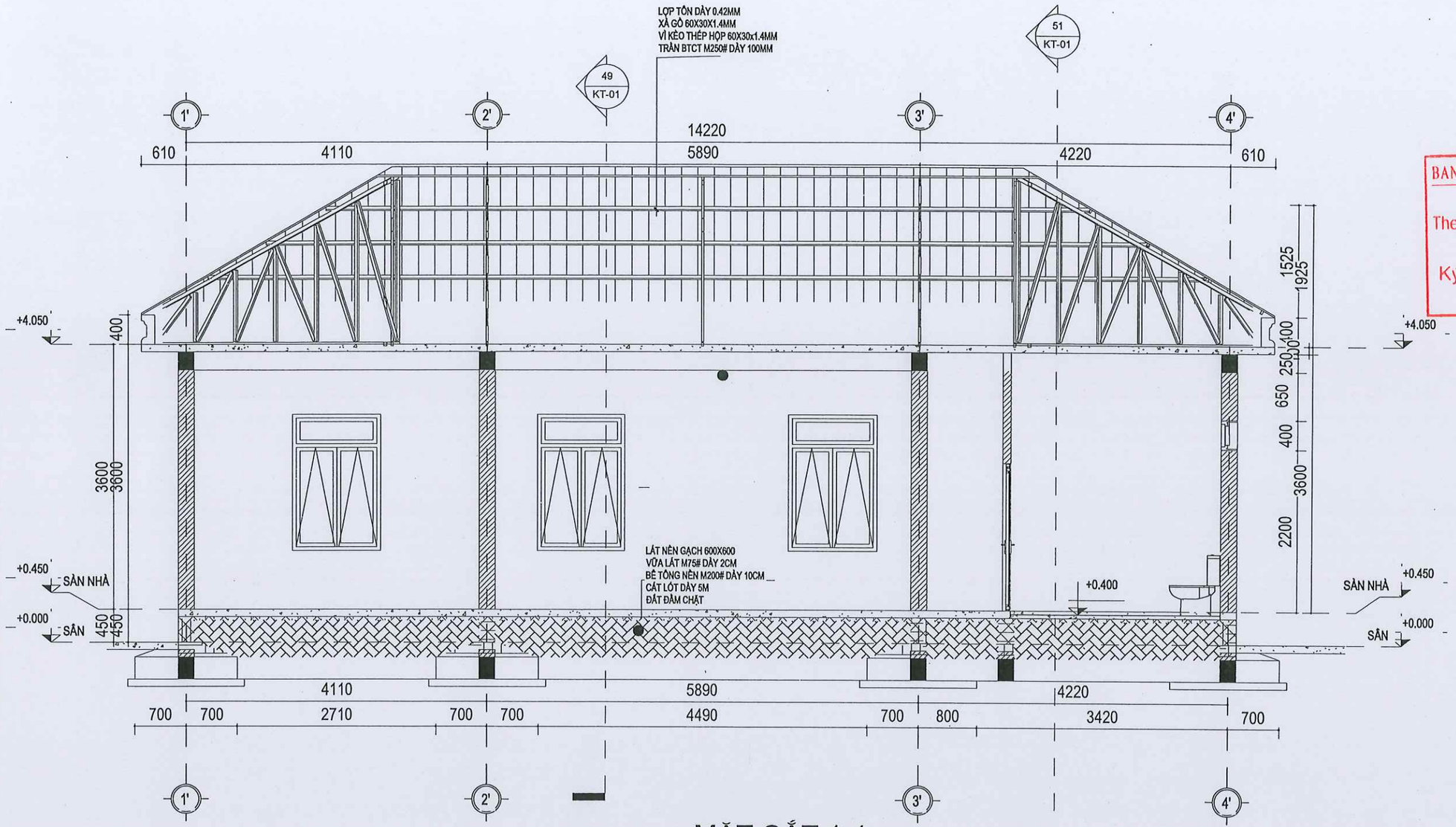

MẶT CẮT 1-1

BAN QLDA ĐẦU TƯ XÂY DỰNG TP.YÊN BÁI
PHÊ DUYỆT
Theo Quyết định số: 513 /QĐ-
Ngày: 18/10/2024
Ký tên:
Nguyễn Toàn Thắng

SỞ KẾ HOẠCH VÀ ĐẦU TƯ TỈNH YÊN BÁI CÔNG TY TNHH TƯ VẤN Đ.T.X.D GIAO THÔNG			DỰ ÁN : MỞ RỘNG CỤM CÔNG NGHIỆP ÂU LÂU, THÀNH PHỐ YÊN BÁI
CHỨC DANH	HỌ VÀ TÊN	CHỮ KÝ	NHÀ ĐIỀU HÀNH
GIÁM ĐỐC	ĐỖ VĂN TUẤN		
C.N.T.K	ĐỖ VĂN TUẤN		
C.T.T.K	ĐẶNG NGỌC TUẤN		TỶ LỆ BẢN VẼ / GIAI ĐOẠN THIẾT KẾ: THIẾT KẾ BẢN VẼ THI CÔNG / KÝ HIỆU BẢN VẼ: KT -06
THỰC HIỆN	HÀ MINH TRUNG		
KIỂM TRA	ĐỖ QUỐC KHÁNH		001-TP-2024-KT / NGÀY THÁNG NĂM 2024

BAN QLDA ĐẦU TƯ XÂY DỰNG TP. YÊN BÁI
PHÊ DUYỆT
Theo Quyết định số: 513.../QĐ-.....
Ngày: 18/10/2024
Ký tên:.....
Nguyễn Toàn Thắng

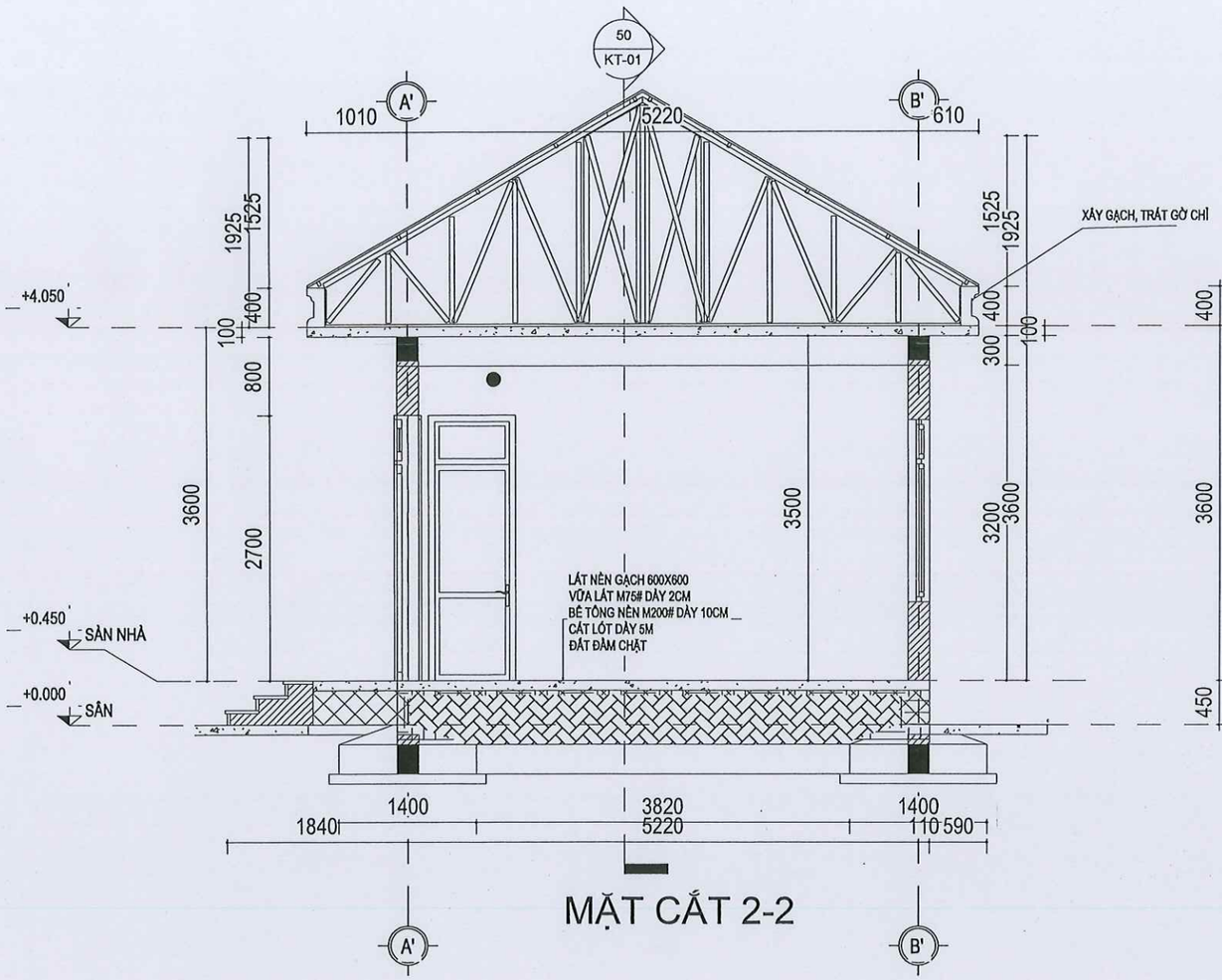

MẶT CẮT 2-2

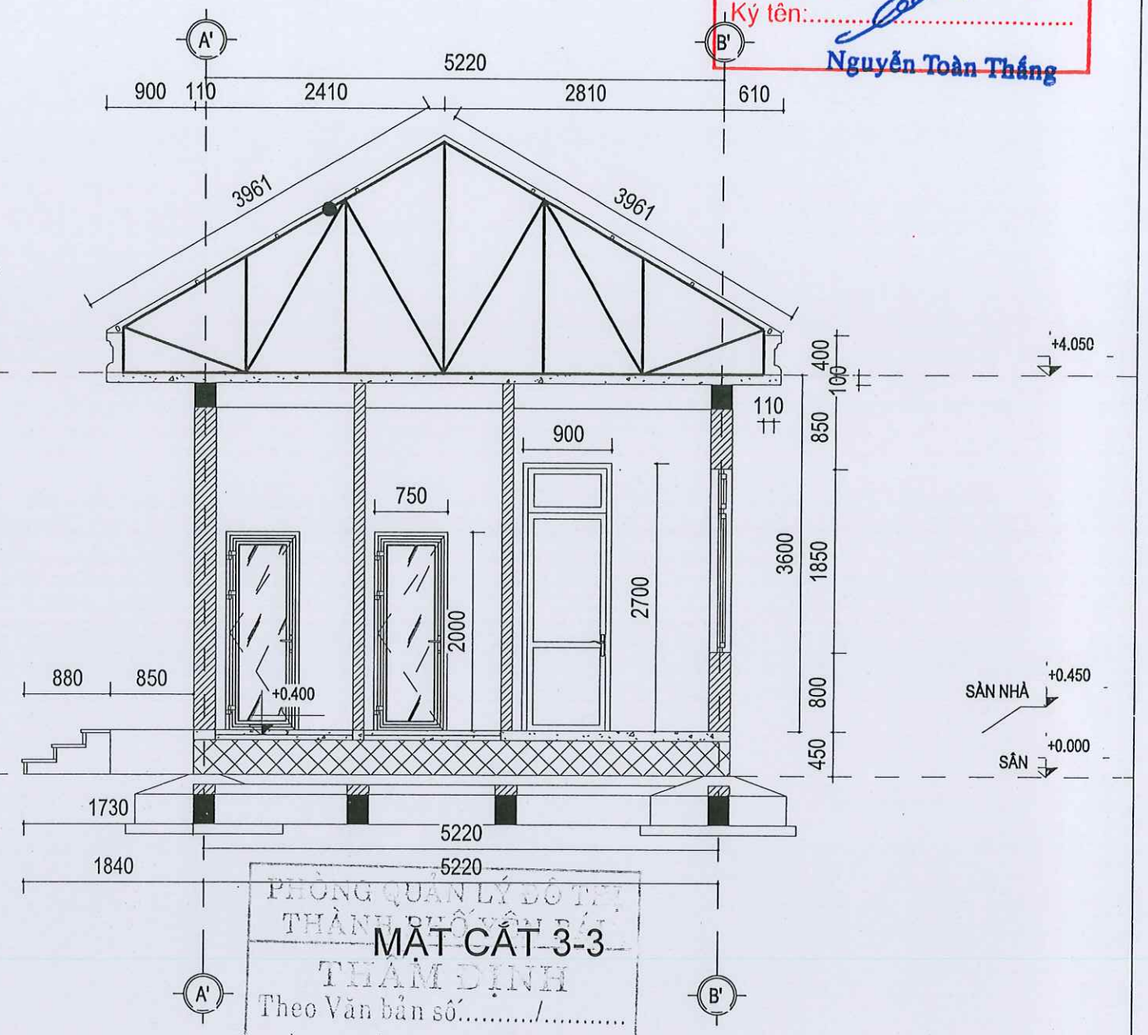

MẶT CẮT 3-3

PHÒNG QUẢN LÝ ĐÔ THỊ THÀNH PHỐ YÊN BÁI
THẨM ĐỊNH
Theo Văn bản số...../.....
ngày.....tháng.....năm 20.....
Ký tên:

SỞ KẾ HOẠCH VÀ ĐẦU TƯ TỈNH YÊN BÁI CÔNG TY TNHH TƯ VẤN Đ.T.X.D GIAO THÔNG			DỰ ÁN : MỞ RỘNG CỤM CÔNG NGHIỆP ÂU LÂU, THÀNH PHỐ YÊN BÁI
CHỨC DANH	HỌ VÀ TÊN	CHỮ KÝ	NHÀ ĐIỀU HÀNH
GIÁM ĐỐC	ĐỖ VĂN TUẤN		
C.N.T.K	ĐỖ VĂN TUẤN		
C.T.T.K	ĐẶNG NGỌC TUẤN		TỶ LỆ BẢN VẼ / GIAI ĐOẠN THIẾT KẾ: THIẾT KẾ BẢN VẼ THI CÔNG / KÝ HIỆU BẢN VẼ: KT -07
THỰC HIỆN	HÀ MINH TRUNG		
KIỂM TRA	ĐỖ QUỐC KHÁNH		001-TP-2024-KT / NGÀY THÁNG NĂM 2024

CÔNG TY TNHH TƯ VẤN ĐẦU TƯ XÂY DỰNG GIAO THÔNG

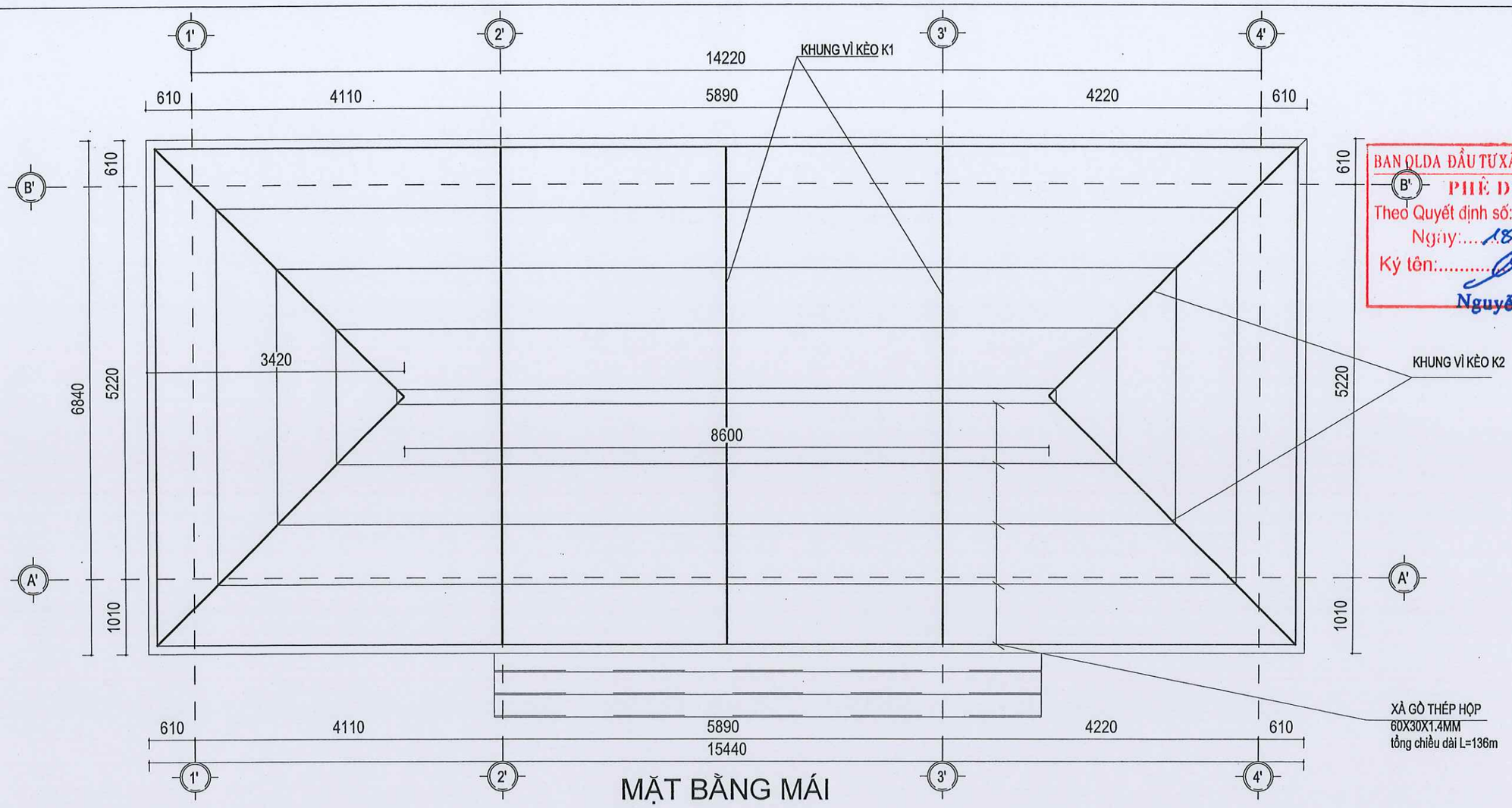

MẶT BẰNG MÁI

BAN QLDA ĐẦU TƯ XÂY DỰNG TP.YÊN BÁI
PHÊ DUYỆT
Theo Quyết định số: 513 /QĐ-
Ngày: 18/10/2024
Ký tên:
Nguyễn Toàn Thắng

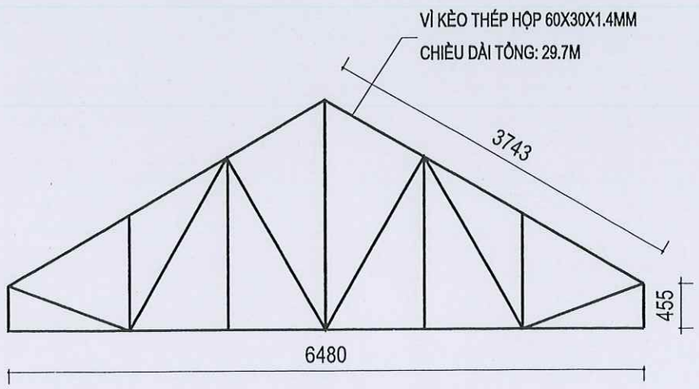

KHUNG VÌ KÈO K1
SL: 03

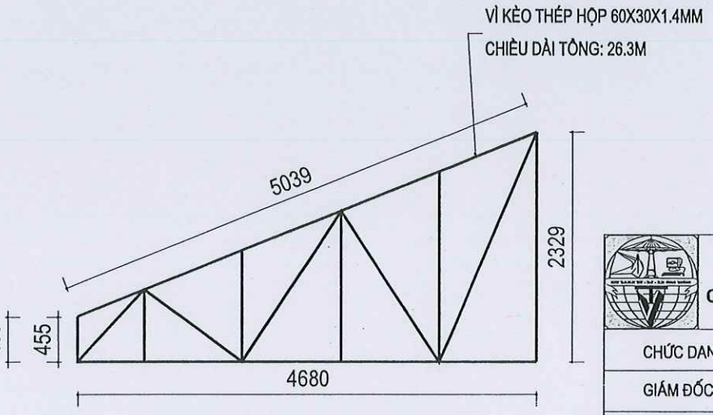

KHUNG VÌ KÈO K2
SL: 04

SỞ KẾ HOẠCH VÀ ĐẦU TƯ TỈNH YÊN BÁI CÔNG TY TNHH TƯ VẤN Đ.T.X.D GIAO THÔNG			DỰ ÁN : MỞ RỘNG CỤM CÔNG NGHIỆP ÂU LÂU, THÀNH PHỐ YÊN BÁI		
CHỨC DANH	HỌ VÀ TÊN	CHỮ KÝ	NHÀ ĐIỀU HÀNH		
GIÁM ĐỐC	ĐỖ VĂN TUẤN				
G.N.T.K	ĐỖ VĂN TUẤN				
C.H.T.K	ĐẶNG NGỌC TUẤN		TỶ LỆ BẢN VẼ	GIAI ĐOẠN THIẾT KẾ	KÝ HIỆU BẢN VẼ
THỰC HIỆN	HÀ MINH TRUNG			THIẾT KẾ BẢN VẼ THI CÔNG	KT -08
KIỂM TRA	ĐỖ QUỐC KHÁNH		001-TP-2024-KT	NGÀY THÁNG NĂM 2024	

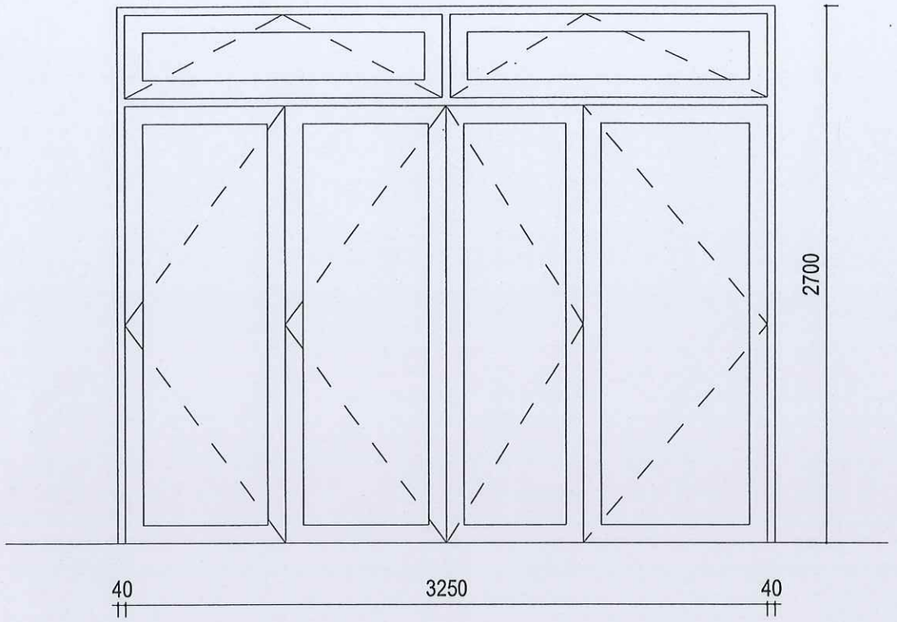

CỬA ĐI KT: 3250X2700 (SL: 01)

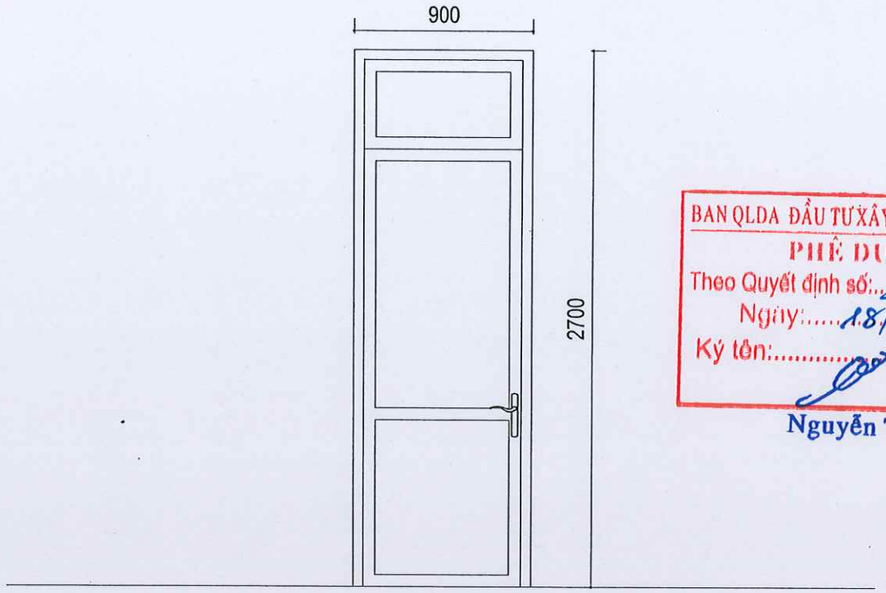

CỬA ĐI PHÒNG KT: 900X2700 (SL: 02)

BAN QLDA ĐẦU TƯ XÂY DỰNG TP.YÊN BÁI
PHÊ DUYỆT
Theo Quyết định số: 513 /QĐ-.....
Ngày: 18/10/2024
Ký tên:.....
Nguyễn Toàn Thắng

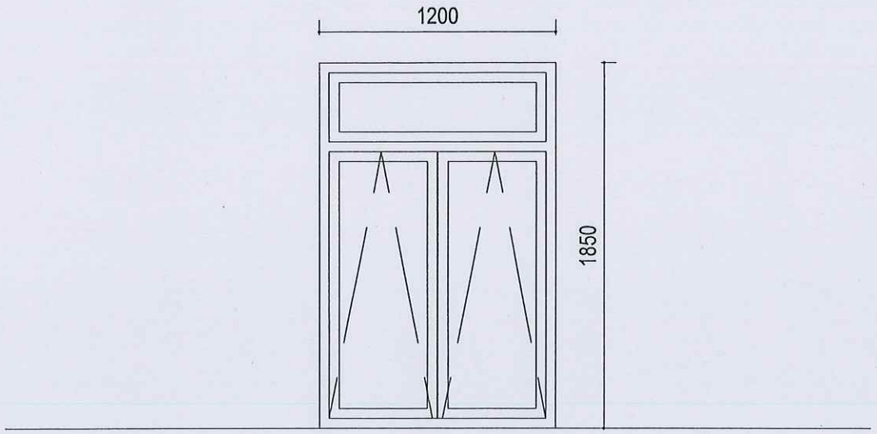

CỬA SỔ KT: 1200X1850 (SL: 05)

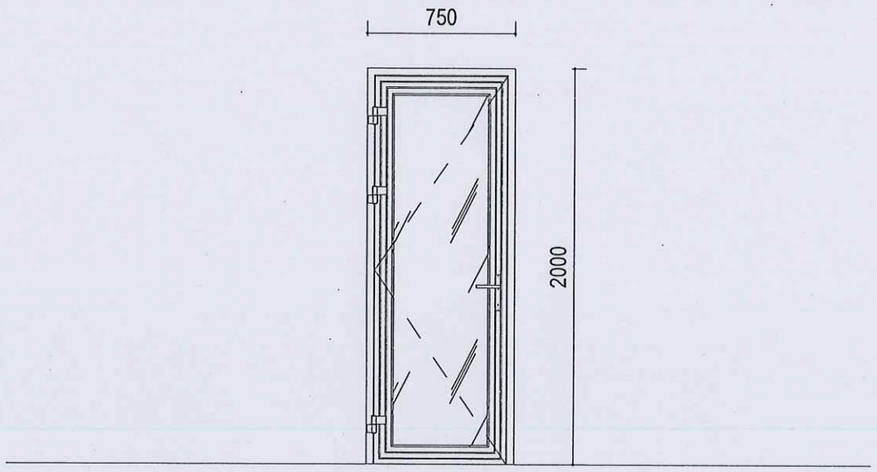

CỬA WC KT: 750X2200 (SL: 02)

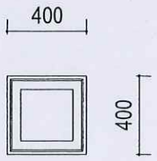

CỬA SỔ KT: 400X400 (SL: 02)

SỞ KẾ HOẠCH VÀ ĐẦU TƯ TỈNH YÊN BÁI CÔNG TY TNHH TƯ VẤN Đ.T.X.D GIAO THÔNG			DỰ ÁN : MỞ RỘNG CỤM CÔNG NGHIỆP ÂU LÂU, THÀNH PHỐ YÊN BÁI		
CHỨC DANH	HỌ VÀ TÊN	CHỮ KÝ	NHÀ ĐIỀU HÀNH		
GIÁM ĐỐC	ĐỖ VĂN TUẤN				
C.N.T.K	ĐỖ VĂN TUẤN				
C.T.T.K	ĐẶNG NGỌC TUẤN		TỶ LỆ BẢN VẼ	GIAI ĐOẠN THIẾT KẾ THIẾT KẾ BẢN VẼ THI CÔNG	KÝ HIỆU BẢN VẼ
THỰC HIỆN	HÀ MINH TRUNG				KT -09
KIỂM TRA	ĐỖ QUỐC KHÁNH		001-TP-2024-KT	NGÀY THÁNG NĂM 2024	

BAN QLDA ĐẦU TƯ XÂY DỰNG TP.YÊN BÁI
PHÊ DUYỆT
Theo Quyết định số: 513 /QĐ-.....
Ngày: 18/10/2024
Ký tên:
Nguyễn Toàn Thắng

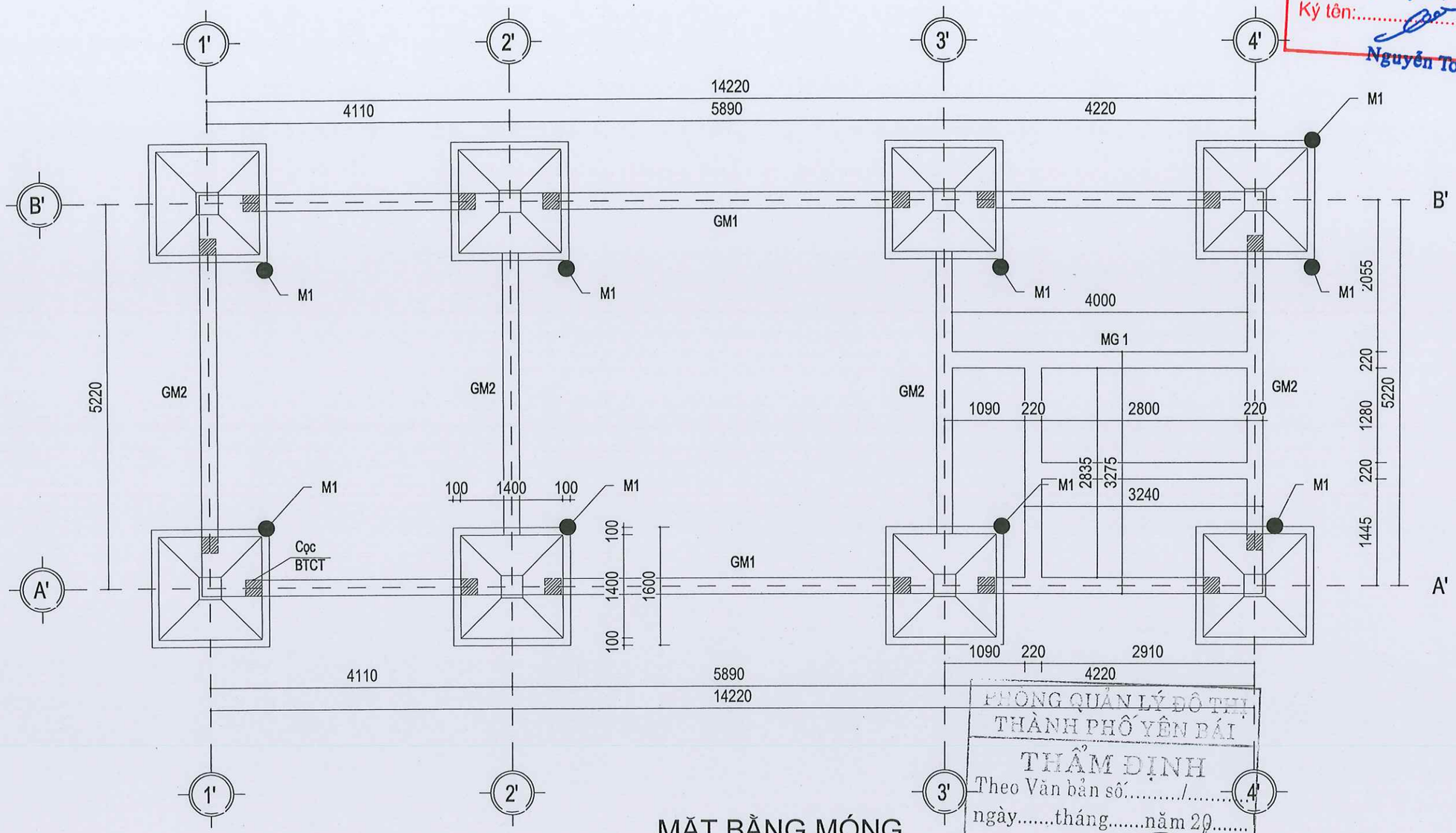

PHÒNG QUẢN LÝ ĐÔ THỊ THÀNH PHỐ YÊN BÁI
THẨM ĐỊNH
Theo Văn bản số...../.....
ngày.....tháng.....năm 20.....
Ký tên:

MẶT BẰNG MÓNG

SỞ KẾ HOẠCH VÀ ĐẦU TƯ TỈNH YÊN BÁI CÔNG TY TNHH TƯ VẤN Đ.T.X.D GIAO THÔNG			DỰ ÁN : MỞ RỘNG CỤM CÔNG NGHIỆP ÂU LÂU, THÀNH PHỐ YÊN BÁI
CHỨC DANH	HỌ VÀ TÊN	CHỮ KÝ	NHÀ ĐIỀU HÀNH
GIÁM ĐỐC	ĐỖ VĂN TUẤN		
C.N.T.K	ĐỖ VĂN TUẤN		
C.T.T.K	ĐẶNG NGỌC TUẤN		TỶ LỆ BẢN VẼ / GIAI ĐOẠN THIẾT KẾ: THIẾT KẾ BẢN VẼ THI CÔNG / KÝ HIỆU BẢN VẼ: KT -10
THỰC HIỆN	HÀ MINH TRUNG		
KIỂM TRA	ĐỖ QUỐC KHÁNH		001-TP-2024-KT / NGÀY THÁNG NĂM 2024

CÔNG TY TNHH TƯ VẤN ĐẦU TƯ XÂY DỰNG GIAO THÔNG

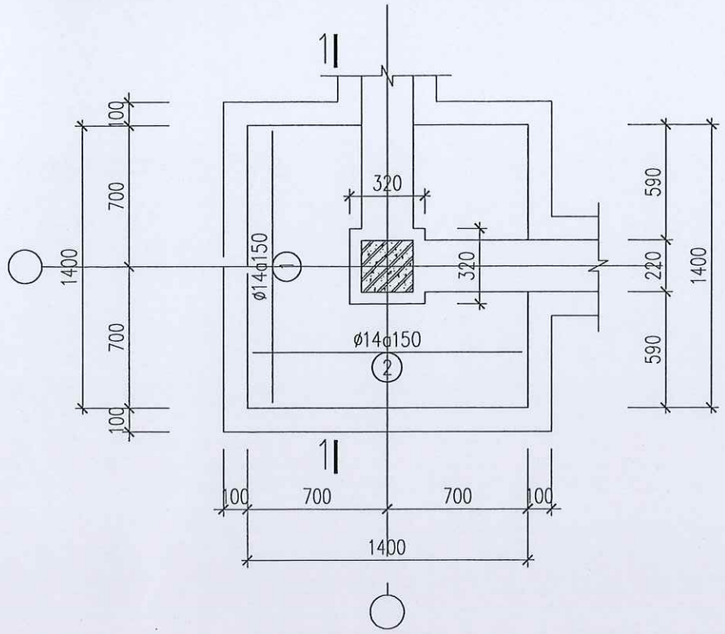

MÓNG ĐƠN M-1

MẶT CẮT A - A & B-B

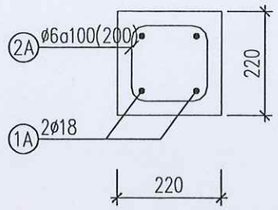

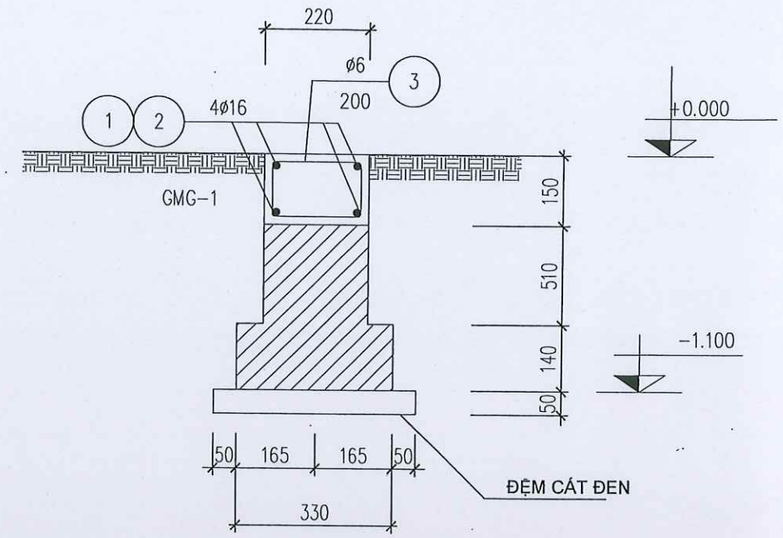

MẶT CẮT MÓNG GACH 1

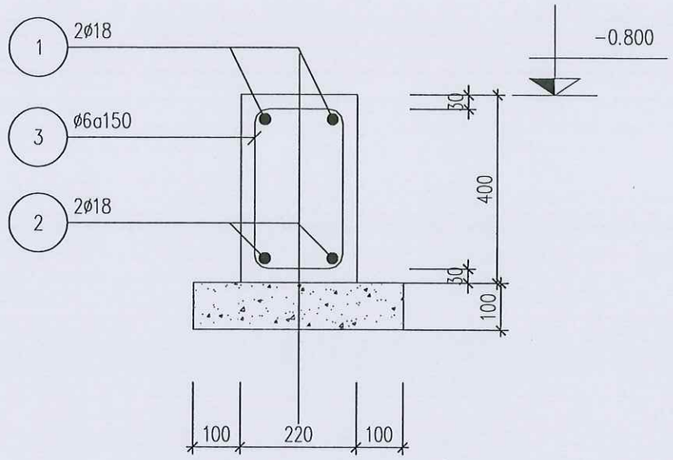

MC GIẰNG MÓNG 1 SL: 04

MC GIẰNG MÓNG 2 SL: 02

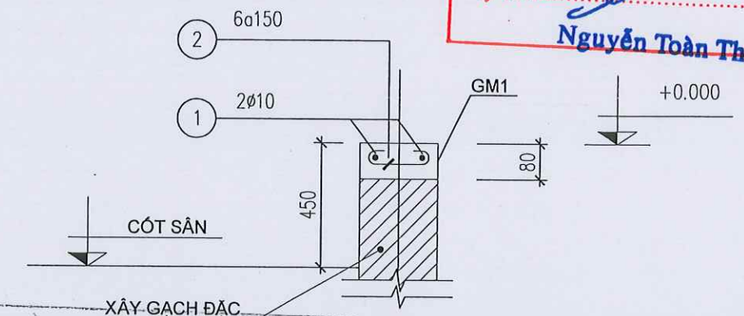

GIẰNG CHÂN TƯỜNG

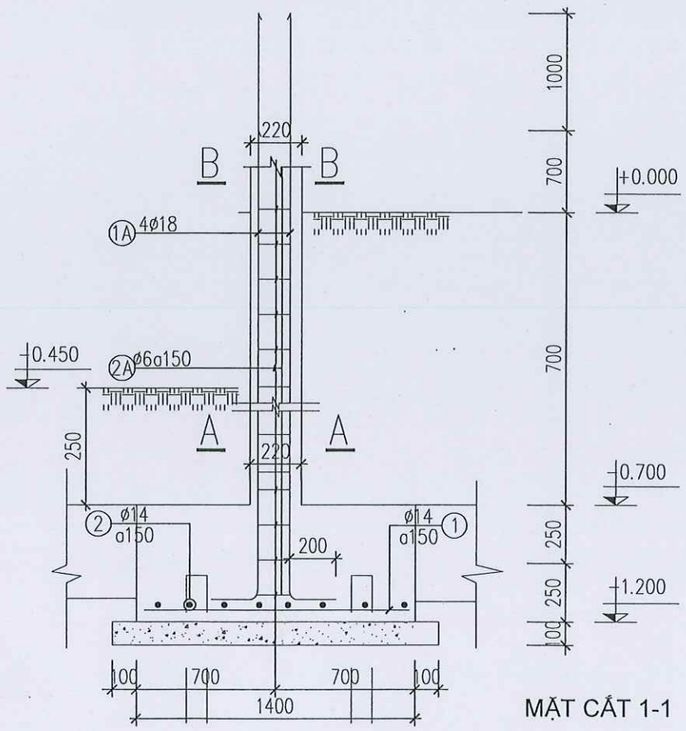

MẶT CẮT 1-1

CỌC BÊ TÔNG CỐT THÉP

BAN QLDA ĐẦU TƯ XÂY DỰNG TP.YÊN BÁI
PHÊ DUYỆT
Theo Quyết định số: 313 /QĐ-
Ngày: 18/10/2024
Ký tên:
Nguyễn Toàn Thắng

PHÒNG QUẢN LÝ ĐÔ THỊ THÀNH PHỐ YÊN BÁI
THẨM ĐỊNH
Theo Văn bản số...../.....
ngày.....tháng.....năm 20.....
Ký tên:

GHI CHÚ:

BÊ TÔNG LÓT ĐÁ 4X6 MÁC #100

SỞ KẾ HOẠCH VÀ ĐẦU TƯ TỈNH YÊN BÁI CÔNG TY TNHH TƯ VẤN Đ.T.X.D GIAO THÔNG			DỰ ÁN : MỞ RỘNG CỤM CÔNG NGHIỆP ÂU LÂU, THÀNH PHỐ YÊN BÁI
CHỨC DANH	HỌ VÀ TÊN	CHỮ KÝ	CHI TIẾT MÓNG NHÀ ĐIỀU HÀNH
GIÁM ĐỐC	ĐỖ VĂN TUẤN		
C.N.T.K	ĐỖ VĂN TUẤN		
C.T.T.K	ĐẶNG NGỌC TUẤN		TỶ LỆ BẢN VẼ / GIAI ĐOẠN THIẾT KẾ: THIẾT KẾ BẢN VẼ THI CÔNG / KÝ HIỆU BẢN VẼ: KT -11
THỰC HIỆN	HÀ MINH TRUNG		
KIỂM TRA	ĐỖ QUỐC KHÁNH		001-TP-2024-KT / NGÀY THÁNG NĂM 2024

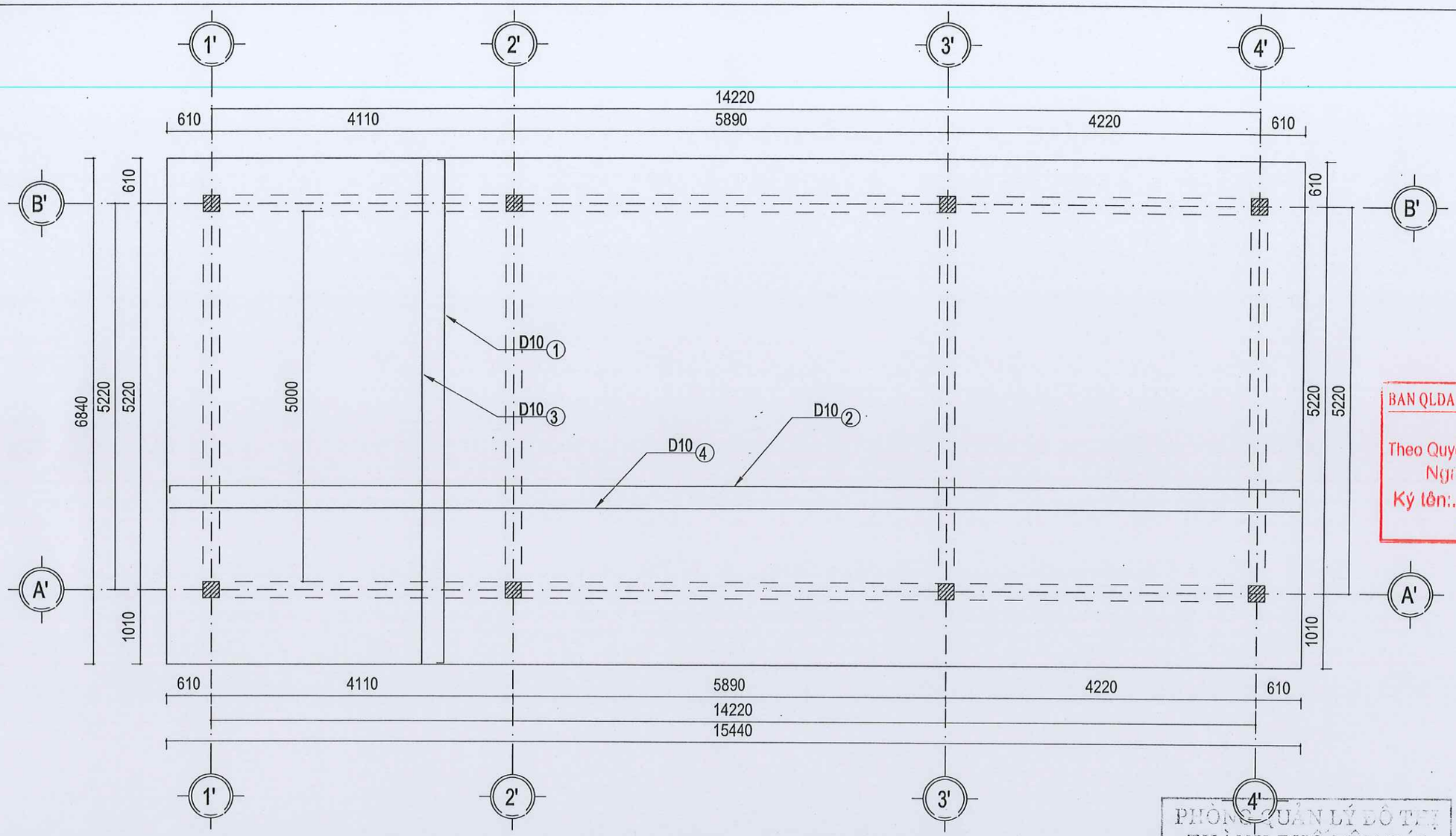

BAN QLDA ĐẦU TƯ XÂY DỰNG TP.YÊN BÁI
PHÊ DUYỆT
Theo Quyết định số: 513 /QĐ-.....
Ngày: 18/10/2024
Ký tên:
Nguyễn Toàn Thắng

PHÒNG QUẢN LÝ ĐÔ THỊ THÀNH PHỐ YÊN BÁI
THẨM ĐỊNH
Theo Văn bản số...../.....
ngày.....tháng.....năm 20.....
Ký tên:

MẶT BẰNG THÉP SÀN MÁI

Dạng thép lớp trên

60 L 60

Dạng thép lớp dưới

L

GHI CHÚ: HAI LỚP THÉP RẢI ĐỀU A=150mm

SỞ KẾ HOẠCH VÀ ĐẦU TƯ TỈNH YÊN BÁI CÔNG TY TNHH TƯ VẤN Đ.T.X.D GIAO THÔNG			DỰ ÁN : MỞ RỘNG CỤM CÔNG NGHIỆP ÂU LÂU, THÀNH PHỐ YÊN BÁI		
CHỨC DANH	HỌ VÀ TÊN	CHỮ KÝ	NHÀ ĐIỀU HÀNH		
GIÁM ĐỐC	ĐỖ VĂN TUẤN				
C.N.T.K	ĐỖ VĂN TUẤN				
C.T.T.K	ĐẶNG NGỌC TUẤN		TỶ LỆ BẢN VẼ	GIAI ĐOẠN THIẾT KẾ	KÝ HIỆU BẢN VẼ
THỰC HIỆN	HÀ MINH TRUNG			THIẾT KẾ BẢN VẼ THI CÔNG	KT -12
KIỂM TRA	ĐỖ QUỐC KHÁNH		001-TP-2024-KT	NGÀY THÁNG NĂM 2024	

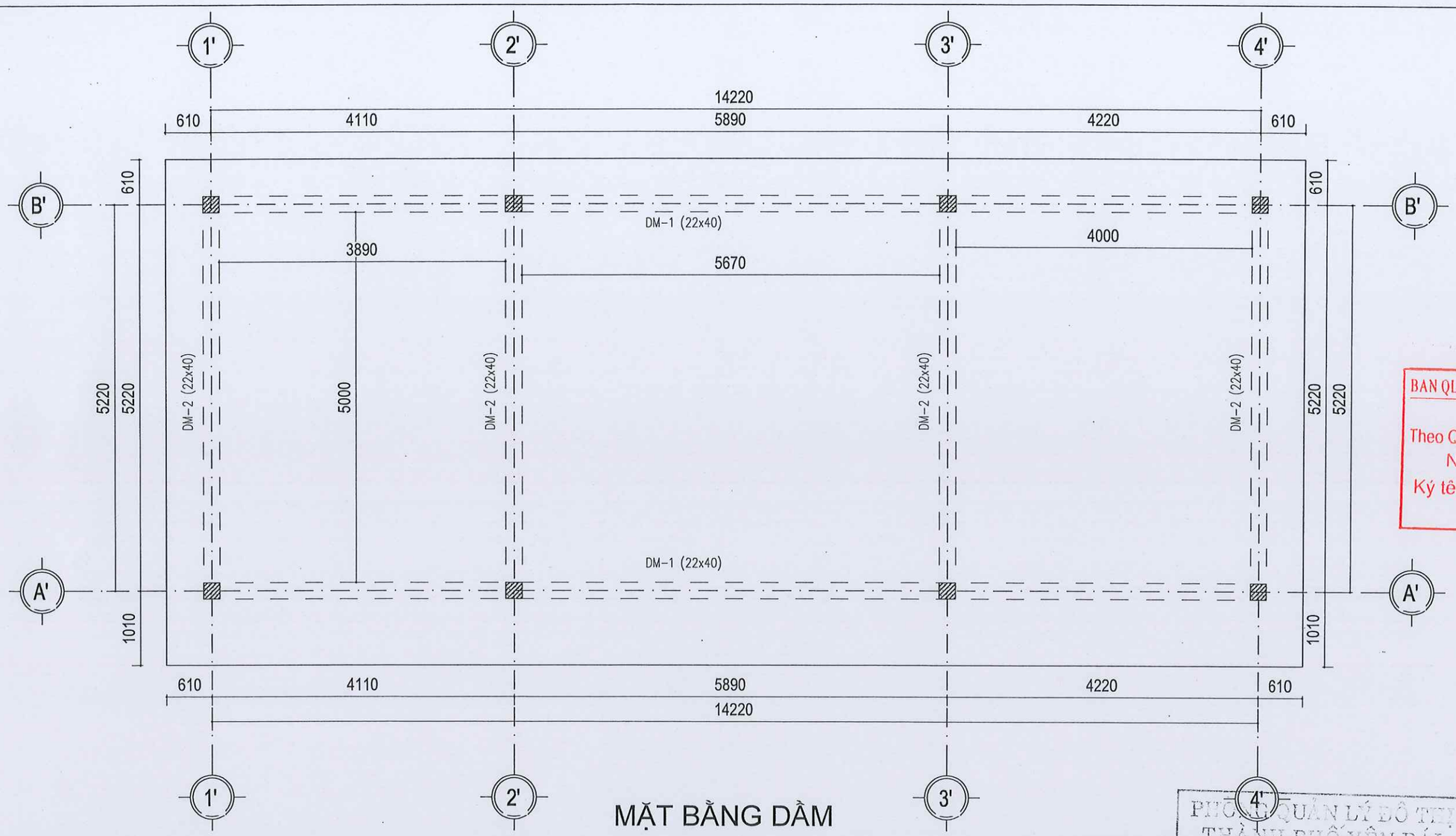

MẶT BẰNG DẦM

BAN QLDA ĐẦU TƯ XÂY DỰNG TP.YÊN BÁI
PHÊ DUYỆT
Theo Quyết định số: 513 /QĐ-
Ngày: 16/10/2024
Ký tên:
Nguyễn Toàn Thắng

PHÒNG QUẢN LÝ ĐÔ THỊ
THÀNH PHỐ YÊN BÁI
THẨM ĐỊNH
Theo Văn bản số: 69 /
ngày 18 tháng 10 năm 2024
Ký tên:

DẦM DM-1, DM2

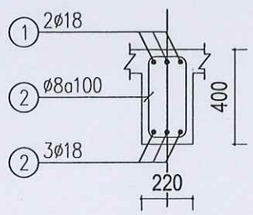

Dạng thép lớp trên

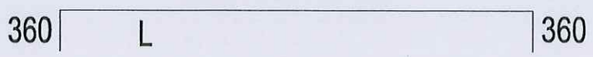

Dạng thép lớp dưới

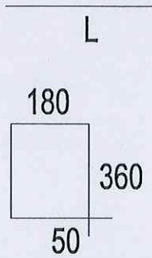

Thép đai

SỞ KẾ HOẠCH VÀ ĐẦU TƯ TỈNH YÊN BÁI CÔNG TY TNHH TƯ VẤN Đ.T.X.D GIAO THÔNG			DỰ ÁN : MỞ RỘNG CỤM CÔNG NGHIỆP ÂU LÂU, THÀNH PHỐ YÊN BÁI		
CHỨC DANH	HỌ VÀ TÊN	CHỮ KÝ	NHÀ ĐIỀU HÀNH		
GIÁM ĐỐC	ĐỖ VĂN TUẤN				
C.N.T.K	ĐỖ VĂN TUẤN				
C.T.T.K	ĐẶNG NGỌC TUẤN		TỶ LỆ BẢN VẼ	GIAI ĐOẠN THIẾT KẾ	KÝ HIỆU BẢN VẼ
THỰC HIỆN	HÀ MINH TRUNG			THIẾT KẾ BẢN VẼ THI CÔNG	KT -13
KIỂM TRA	ĐỖ QUỐC KHÁNH		001-TP-2024-KT	NGÀY THÁNG NĂM 2024	

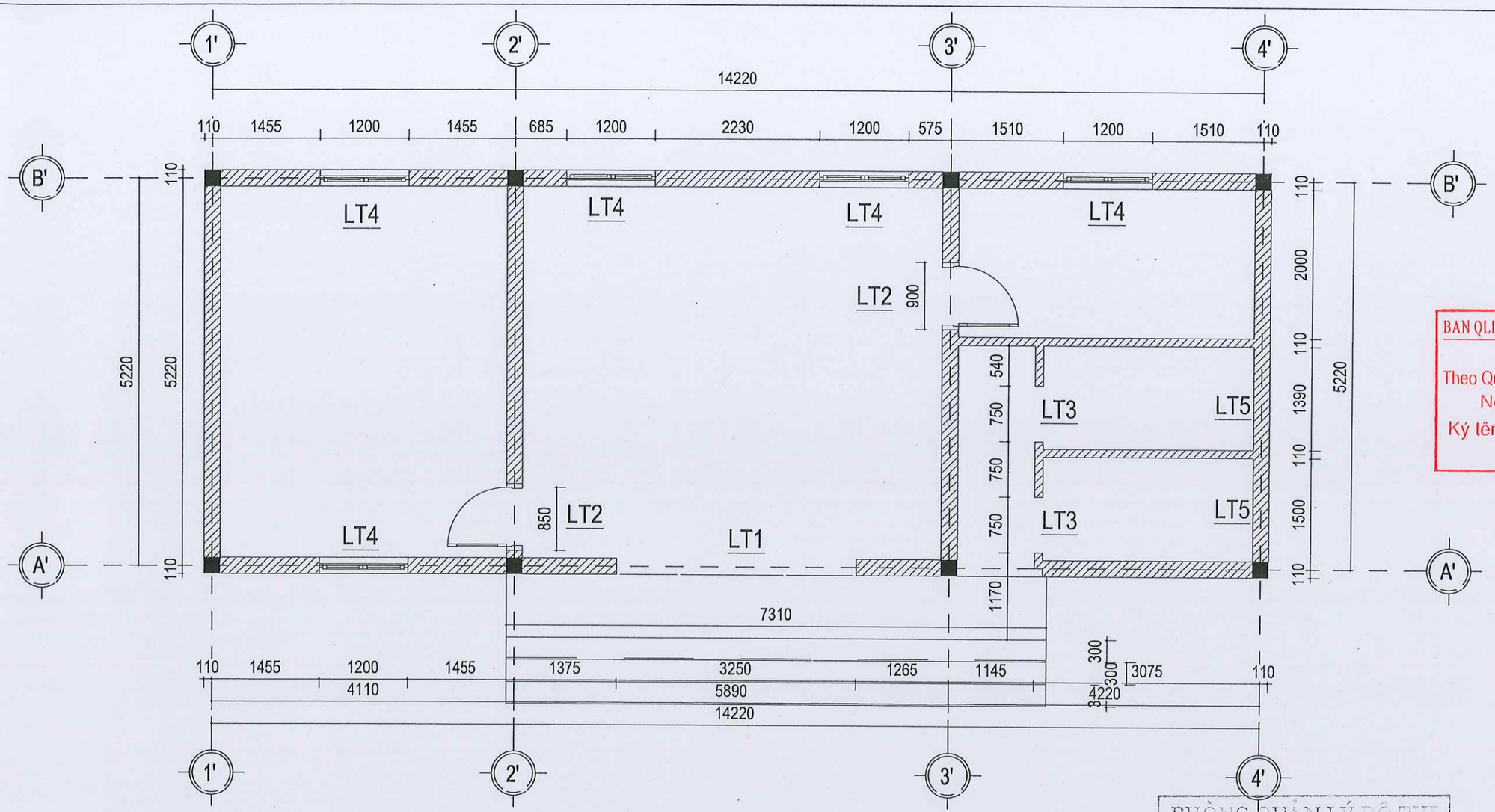

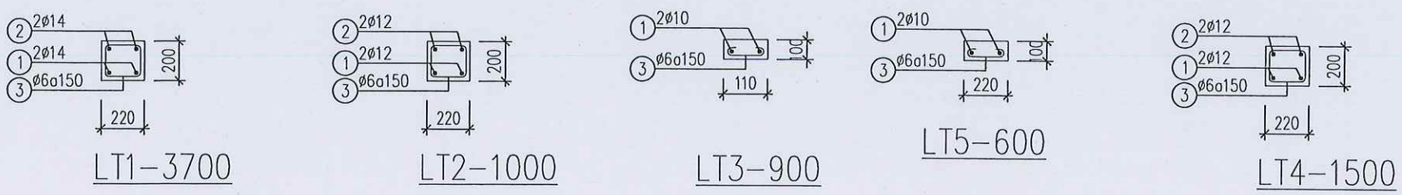

BAN QLDA ĐẦU TƯ XÂY DỰNG TP.YÊN BÁI
PHÊ DUYỆT
Theo Quyết định số: 513 /QĐ-.....
Ngày: 18/10/2024
Ký tên:
Nguyễn Toàn Thắng

PHÒNG QUẢN LÝ ĐÔ THỊ
THÀNH PHỐ YÊN BÁI
THẨM ĐỊNH
Theo Văn bản số...../.....
ngày.....tháng.....năm 20.....
Ký tên:

Dạng thép lớp trên

360 | L | 360

Dạng thép lớp dưới

L

SỞ KẾ HOẠCH VÀ ĐẦU TƯ TỈNH YÊN BÁI CÔNG TY TNHH TƯ VẤN Đ.T.X.D GIAO THÔNG			DỰ ÁN : MỞ RỘNG CỤM CÔNG NGHIỆP ÂU LÂU, THÀNH PHỐ YÊN BÁI
CHỨC DANH	HỌ VÀ TÊN	CHỮ KÝ	NHÀ ĐIỀU HÀNH
GIÁM ĐỐC	ĐỖ VĂN TUẤN		
C.N.T.K	ĐỖ VĂN TUẤN		
C.T.T.K	ĐẶNG NGỌC TUẤN		TỶ LỆ BẢN VẼ / GIAI ĐOẠN THIẾT KẾ: THIẾT KẾ BẢN VẼ THI CÔNG / KÝ HIỆU BẢN VẼ: KT -14
THỰC HIỆN	HÀ MINH TRUNG		
KIỂM TRA	ĐỖ QUỐC KHÁNH		001-TP-2024-KT / NGÀY THÁNG NĂM 2024

KHỐI LƯỢNG CỐT THÉP NĐH BỂ 736M3

Tên thanh	Đường kính	Chiều dài thanh	Tổng	Trọng lượng 1m	Tổng
No	mm	mm	Thanh	Kg	Kg
Thép sàn lớp trên					
1	10	6910	103	0.617	439.14
2	10	15510	46	0.617	440.20
Thép sàn lớp dưới					
3	10	6790	103	0.617	431.51
4	10	15390	46	0.617	436.80
Dầm DM1 (cho 2 dầm)					
1	18	15090	6	1.997	180.81
2	18	14390	6	1.997	172.42
3	6	1180	186	0.222	48.72
Dầm DM2 (cho 4 dầm)					
1	18	6090	6	1.997	72.97
2	18	5390	6	1.997	64.58
3	6	1180	66	0.222	17.29
Lanh tô 1 (SL: 01)					
1	14	3650	2	1.210	8.83
2	14	3650	2	1.210	8.83
3	6	780	25	0.222	4.33
Lanh tô 2 (SL: 02)					
1	12	950	4	0.887	3.37
2	12	950	4	0.887	3.37
3	6	780	14	0.222	2.42
Lanh tô 3 (SL: 02)					
1	10	850	4	0.617	2.10
2	10	850	4	0.617	2.10
3	6	130	12	0.222	0.35
Lanh tô 4 (SL: 05)					
1	12	1450	10	0.887	12.86
2	12	1450	10	0.887	12.86
3	6	780	50	0.222	8.66
Lanh tô 5 (SL: 02)					
1	10	550	4	0.617	1.36
2	10	550	4	0.617	1.36
3	6	240	8	0.222	0.43

Cột C1 (cho 8 cột)					
1a	18	4950	32	2.000	316.80
2a	6	820	232	0.222	42.23
GM1					
1	10	49320	2	0.617	60.86
2	6	240	329	0.222	17.53
GMG					
1	16	10955	2	1.570	34.40
2	6	680	73	0.222	11.02
Dầm móng					
1	18	57720	2	2.000	230.88
2	18	49320	2	2.000	197.28
3	6	1160	329	0.222	84.72
MÓNG ĐƠN					
1	14	1350	72	0.887	86.22
2	14	1350	72	0.887	86.22

Cốt thép	**D<=10**	**2053.13**
	D<=18	**1492.70**
	D>18	**0.00**
	Tổng	**3545.83**

BAN QLDA ĐẦU TƯ XÂY DỰNG TP.YÊN BÁI
PHÊ DUYỆT
Theo Quyết định số: 513.../QĐ-.....
Ngày: 18/10/2024
Ký tên:.....
Nguyễn Toàn Thắng

PHÒNG QUẢN LÝ ĐÔ THỊ THÀNH PHỐ YÊN BÁI
THẨM ĐỊNH
Theo Văn bản số...../.....
ngày.....tháng.....năm 20.....
Ký tên:

SỞ KẾ HOẠCH VÀ ĐẦU TƯ TỈNH YÊN BÁI CÔNG TY TNHH TƯ VẤN Đ.T.X.D GIAO THÔNG			DỰ ÁN : MỞ RỘNG CỤM CÔNG NGHIỆP ÂU LÂU, THÀNH PHỐ YÊN BÁI
CHỨC DANH	HỌ VÀ TÊN	CHỮ KÝ	NHÀ ĐIỀU HÀNH
GIÁM ĐỐC	ĐỖ VĂN TUẤN		
C.N.T.K	ĐỖ VĂN TUẤN		
C.T.T.K	ĐẶNG NGỌC TUẤN		TỶ LỆ BẢN VẼ / GIAI ĐOẠN THIẾT KẾ: THIẾT KẾ BẢN VẼ THI CÔNG / KÝ HIỆU BẢN VẼ: KT -15
THỰC HIỆN	HÀ MINH TRUNG		
KIỂM TRA	ĐỖ QUỐC KHÁNH		001-TP-2024-KT / NGÀY THÁNG NĂM 2024

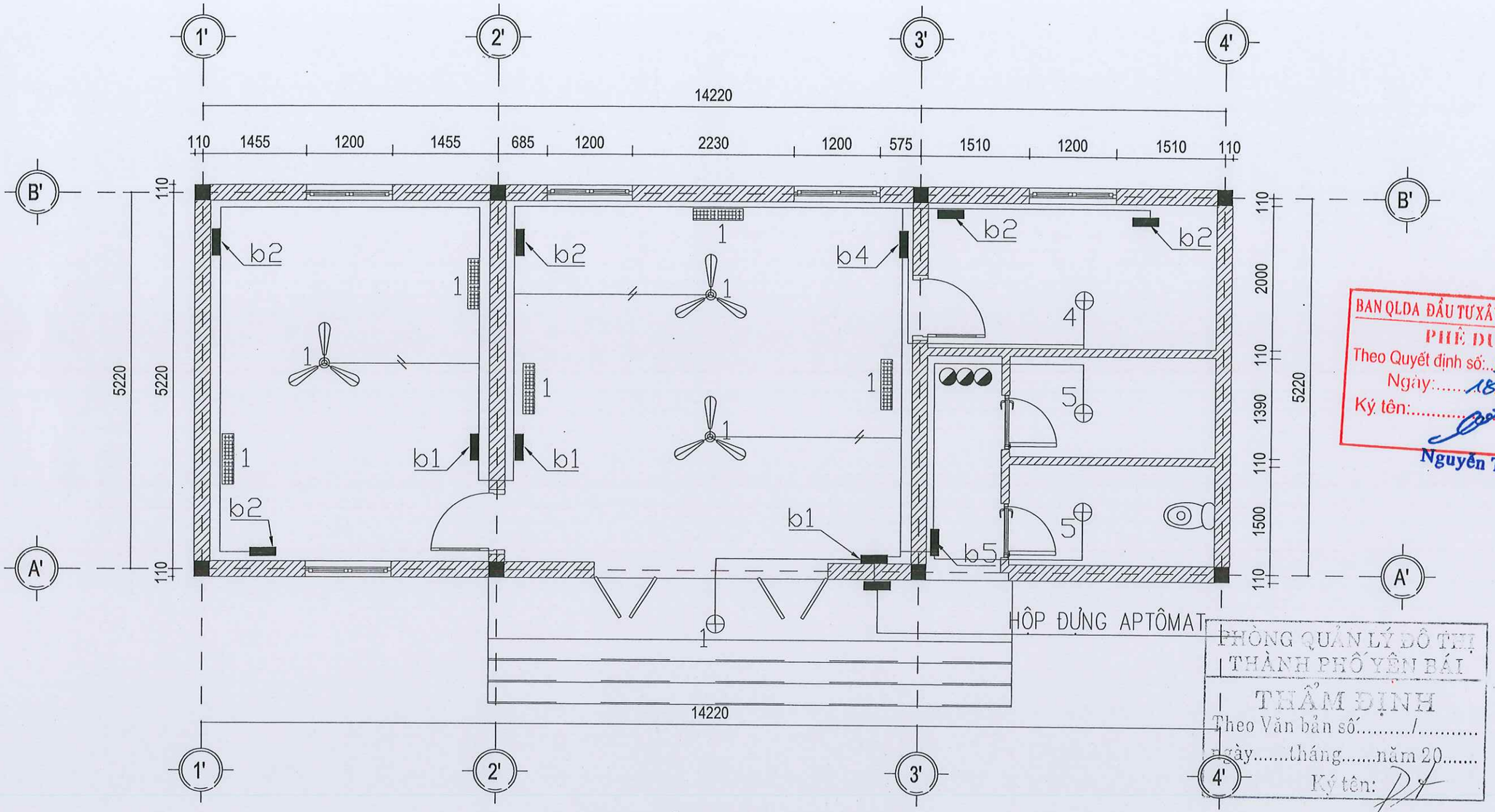

MẶT BẰNG BỐ TRÍ ĐIỆN

BAN QLDA ĐẦU TƯ XÂY DỰNG TP.YÊN BÁI
PHÊ DUYỆT
Theo Quyết định số: 513 /QĐ-
Ngày: 18/10/2024
Ký tên:
Nguyễn Toàn Thắng

PHÒNG QUẢN LÝ ĐÔ THỊ
THÀNH PHỐ YÊN BÁI
THẨM ĐỊNH
Theo Văn bản số...../.....
ngày.....tháng.....năm 20.....
Ký tên:

SỞ KẾ HOẠCH VÀ ĐẦU TƯ TỈNH YÊN BÁI CÔNG TY TNHH TƯ VẤN Đ.T.X.D GIAO THÔNG			DỰ ÁN : MỞ RỘNG CỤM CÔNG NGHIỆP ÂU LÂU, THÀNH PHỐ YÊN BÁI
CHỨC DANH	HỌ VÀ TÊN	CHỮ KÝ	NHÀ ĐIỀU HÀNH
GIÁM ĐỐC	ĐỖ VĂN TUẤN		
C.N.T.K	ĐỖ VĂN TUẤN		
C.T.T.K	ĐẶNG NGỌC TUẤN		TỶ LỆ BẢN VẼ / GIAI ĐOẠN THIẾT KẾ / KÝ HIỆU BẢN VẼ
THỰC HIỆN	HÀ MINH TRUNG		THIẾT KẾ BẢN VẼ THI CÔNG / KT -16
KIỂM TRA	ĐỖ QUỐC KHÁNH		001-TP-2024-KT / NGÀY THÁNG NĂM 2024

CÔNG TY TNHH TƯ VẤN ĐẦU TƯ XÂY DỰNG GIAO THÔNG

SƠ ĐO NGUYEN LY CAP ĐIỆN

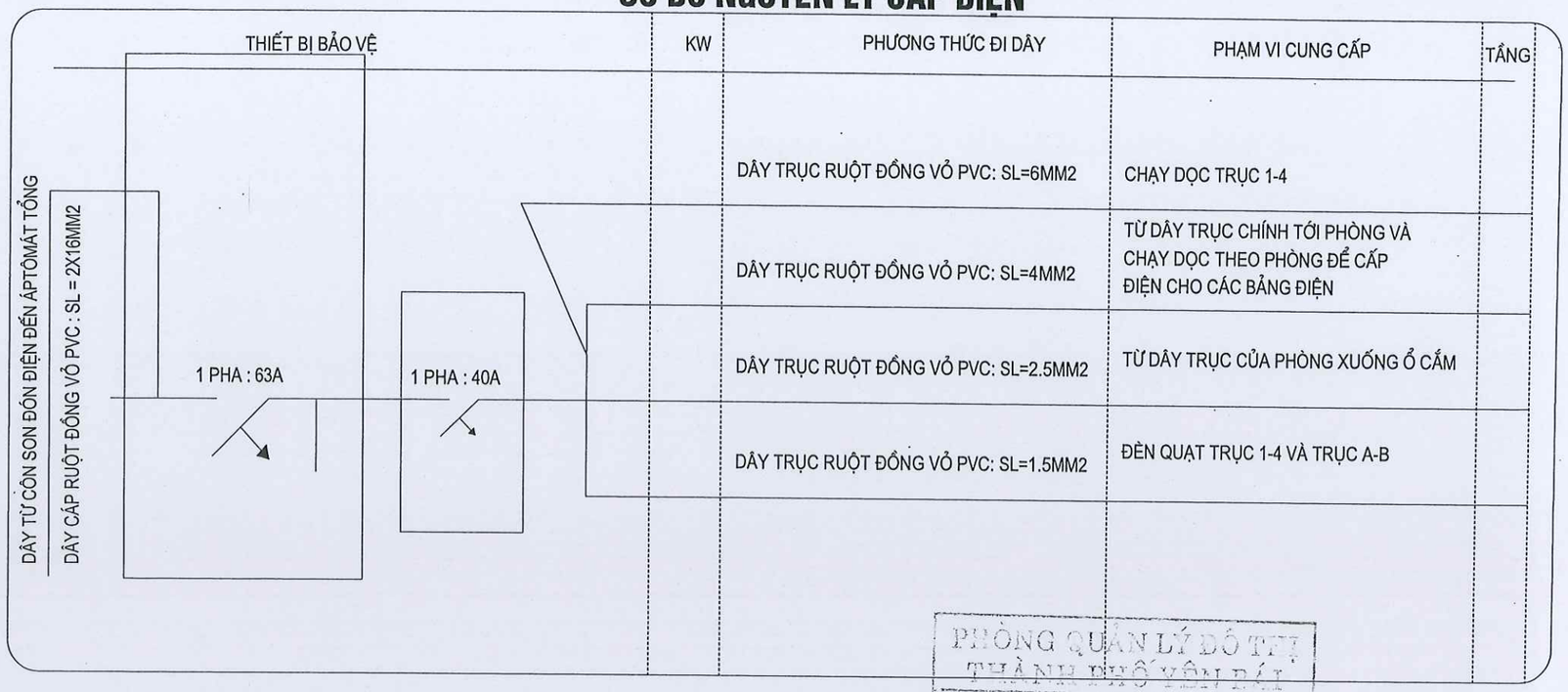

GHI CHÚ:

1 - ÁTTÔMÁT 1 PHA 30A (ÁTTÔMÁT TỔNG CỦA PHÒNG)

3 - HỘP ĐIỀU TỐC QUẠT TRẦN

- CÔNG TẮC ĐƠN.

- Ổ CẮM ĐƠN 3 CHẤU.

GHI CHÚ

- MÓC TREO BÌNH CHỮA CHÁY ĐƯỢC LÀM BẰNG THÉP DET DÀY 3MM VÀ ĐƯỢC MẠ KẼM
- MÓC TREO BÌNH CỨU HOẢ ĐƯỢC TREO CÁCH SÀN 0,6MÉT
- MÓC TREO BÌNH CHỮA CHÁY ĐƯỢC LÀM BẰNG THÉP DET DÀY 3MM VÀ ĐƯỢC MẠ KẼM

DIỄN GIẢI KÍ HIỆU

DIỄN GIẢI	KÍ HIỆU
BÓNG ĐÈN BÁN CẦU SÁT TRẦN BÓNG COMPAC : 20W	⊕
QUẠT TRẦN VINAWID SẢI CÁNH 1,4M ; 80W	
MÁNG ĐÈN NAN LOẠI LẮP NỔI, 1 MÁNG 1 BÓNG DÀI 1.2M	
BÌNH CỨU HOẢ TRUNG QUỐC MFZ8	
BẢNG NỘI QUY + TIÊU LỆNH PHÒNG CHÁY CHỮA CHÁY	I
BẢNG ĐIỆN, CAO ĐỘ LẮP ĐẶT 1,3M	B

C.T BẢNG B1

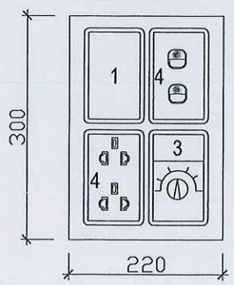

C.T BẢNG B2

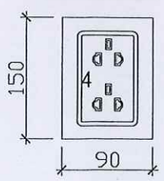

C.T BẢNG B3

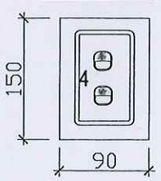

C.T BẢNG B4

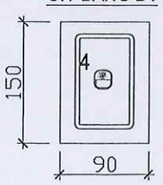

C.T BẢNG B5

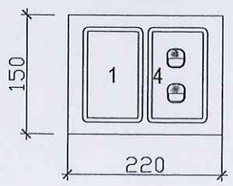

MÓC TREO BÌNH PCCC

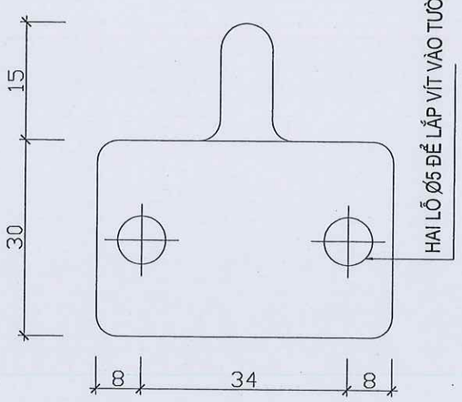

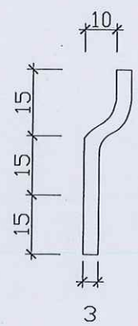

PHÒNG QUẢN LÝ ĐÔ THỊ THÀNH PHỐ YÊN BÁI
THẨM ĐỊNH
Theo Văn bản số...../.....
ngày.....tháng.....năm 20.....
Ký tên:

BAN QLDA ĐẦU TƯ XÂY DỰNG TP.YÊN BÁI
PHÊ DUYỆT
Theo Quyết định số:...513.../QĐ-.....
Ngày:.....18/10/2024.
Ký tên:.....
Nguyễn Toàn Thắng

SỞ KẾ HOẠCH VÀ ĐẦU TƯ TỈNH YÊN BÁI CÔNG TY TNHH TƯ VẤN Đ.T.X.D GIAO THÔNG			DỰ ÁN : MỞ RỘNG CỤM CÔNG NGHIỆP ÂU LÂU, THÀNH PHỐ YÊN BÁI		
CHỨC DANH	HỌ VÀ TÊN	CHỮ KÝ	NHÀ ĐIỀU HÀNH		
GIÁM ĐỐC	ĐỖ VĂN TUẤN				
C.N.T.K	ĐỖ VĂN TUẤN				
C.T.T.K	ĐẶNG NGỌC TUẤN		TỶ LỆ BẢN VẼ	GIAI ĐOẠN THIẾT KẾ	KÝ HIỆU BẢN VẼ
THỰC HIỆN	HÀ MINH TRUNG			THIẾT KẾ BẢN VẼ THI CÔNG	KT -17
KIỂM TRA	ĐỖ QUỐC KHÁNH		001-TP-2024-KT	NGÀY THÁNG NĂM 2024	

GHI CHU

- Ở TRONG BẢN THIẾT KẾ NÀY SỐ LƯỢNG BÓNG, CHỦNG LOẠI BÓNG ĐÈN ĐỂ CHIẾU SÁNG CHO CÁC PHÒNG CHỨC NĂNG CỦA TOÀ NHÀ ĐƯỢC TÍNH THEO CHỌN THEO PHƯƠNG PHÁP HỆ SỐ SỬ DỤNG Ở MỤC 2 TRANG 133 SÁCH THIẾT KẾ CẤP ĐIỆN NHÀ XB KHOA HỌC VÀ KỸ THUẬT HÀ NỘI - 1998 TRONG ĐÓ:

1. KHOẢNG CÁCH TỪ TRẦN TỚI BÓNG ĐÈN LÀ 0,4M
2. KHOẢNG CÁCH TỪ SÀN TỚI MẶT CÔNG TẮC NH Ỏ NHẤT LÀ 0,8M
3. MỤC ĐÍCH SỬ DỤNG CHO TỪNG PHÒNG CHỨC NĂNG
4. HỆ SỐ PHẢN XẠ CỦA TƯỜNG pTƯ = 50%; HỆ SỐ PHẢN XẠ CỦA TRẦN pTR = 30%
5. SỐ LƯỢNG BÓNG ĐÈN LẮP CHO MỘT PHÒNG ĐƯỢC XÁC ĐỊNH THEO CÔNG THỨC 5.5 TRANG 134 SÁCH THIẾT KẾ CẤP ĐIỆN NHÀ XB KHOA HỌC VÀ KỸ THUẬT HÀ NỘI - 1998

N = K.E.S.Z/F.Ksd

TRONG ĐÓ:

- K: HỆ SỐ DỰ TRỮ (VỚI ĐÈN SỢI ĐỐT = 1,3; VỚI ĐÈN HUỲNH QUANG = 1,5)
- E: ĐỘ RỌI (LX) (VỚI PHÒNG LÀM VIỆC E = 200LX; VỚI PHÒNG HỘI TRƯỜNG E = 150LUX, KHU VỰC KHO PHÒNG NGHỈ GIẢI LAO E = 75LUX; VỚI KHU VỰC HÀNH LANG CẦU THANG E = 30LX)
- S: DIỆN TÍCH PHÒNG (M2)
- Z: HỆ SỐ TÍNH TOÁN = 1,1
- F: QUANG THÔNG CỦA ĐÈN (VỚI ĐÈN TÚYP CÓ ÁNH SÁNG BAN NGÀY CÔNG SUẤT 36W THÌ F = 2600 LUMEN, VỚI BÓNG ĐÈN CÓ ÁNH SÁNG BAN NGÀY CÔNG SUẤT 18W THÌ F = 1030 LUMEN VỚI BÓNG ĐÈN SỢI ĐỐT CÔNG SUẤT 40W THÌ F = 336 LUMEN; ỚI BÓNG ĐÈN SỢI ĐỐT CÔNG SUẤT 100W THÌ F = 1004 LUMEN;
- Ksd: HỆ SỐ SỬ DỤNG TRA TRONG BĂNG PHỤ LỤC VIII TRANG 324 SÁCH THIẾT KẾ CẤP ĐIỆN NHÀ XB KHOA HỌC VÀ KỸ THUẬT HÀ NỘI - 1998
- N: SỐ LƯỢNG BÓNG ĐÈN

THUYẾT MINH

- NGUỒN CẤP ĐIỆN CHO TOÀN NHÀ DÙNG ĐIỆN HẠ ÁP $\frac{380}{220}$V 1 PHA, 2 DÂY, 1 DÂY TRUNG TÍNH DÙNG DÂY CÁP RUỘT ĐỒNG VỎ PVC SL = (2X16)MM2
- DÂY TỪ HỘP APTOMAT TỔNG TỚI HỘP APTOMAT TẦNG 1, TẦNG 2 VÀ DÂY TRỤC CHÍNH CỦA TẦNG 1VÀ TẦNG 2 DÙNG DÂY DẪN RUỘT ĐỒNG VỎ PVC SL = 6MM2
- DÂY DẪN TỪ TRỤC CHÍNH TỚI APTOMAT TỔNG CỦA PHÒNG VÀ CHẠY DỌC THEO PHÒNG ĐỂ CẤP ĐIỆN CHO CÁC BẢNG ĐIỆN DÙNG DÂY DẪN RUỘT ĐỒNG VỎ PVC SL = 4MM2
- DÂY TỪ TRỤC XUỐNG CÁC Ổ CẮM DÙNG DÂY DẪN RUỘT ĐỒNG VỎ PVC SL = 2,5MM2
- DÂY VÀO QUẠT ĐÈN DÙNG DÂY DẪN RUỘT ĐỒNG VỎ PVC SL = 1,5MM2
- BẢNG ĐIỆN CÁCH SÀN 1,5M
- HỘP TÔN ĐỰNG APTOMAT DÙNG LOẠI TỦ ĐIỆN VỎ KIM LOẠI - LOẠI EMC HÃNG CLIPSAL ĐẶT CÁCH SÀN 1,5M
- CÁC THIẾT BỊ CÓ KÝ HIỆU CÙNG SỐ THỨ TỰ CỦA BẢNG ĐIỆN Ở PHÒNG ĐÓ THÌ ĐƯỢC ĐIỀU KHIỂN BỞI BẢNG ĐIỆN ẤY
- ỐNG NHỰA LUỒN DÂY (D28) DÙNG CHO ĐƯỜNG DÂY TRỤC CHÍNH VÀ CÁC TUYẾN ĐƯỜNG DÂY CÓ TỪ 5 DÂY TRỞ LÊN
- ỐNG NHỰA LUỒN DÂY (D18) DÙNG CHO ĐƯỜNG DÂY CÒN LẠI
- DÂY DẪN LẮP CHO TOÀN BỘ CÔNG TRÌNH DÙNG DÂY CHO HÃNG TRẦN PHÚ SẢN XUẤT
- MỖI MỘT Ổ CẮM CỦA CÔNG TRÌNH CHỈ ĐƯỢC CẮM CÁC THIẾT BỊ ĐIỆN CÓ CÔNG SUẤT NHỎ HON HOẶC BẰNG 1KW

PHÒNG QUẢN LÝ ĐÔ THỊ THÀNH PHỐ YÊN BÁI
THẨM ĐỊNH
Theo Văn bản số...../
ngày.....tháng.....năm 20.....
Ký tên:

BẢNG THỐNG KÊ VẬT LIỆU CẤP ĐIỆN

STT	TÊN VÀ QUY CÁCH VẬT LIỆU	ĐƠN VỊ	SỐ LƯỢNG
1	ĐÈN BÁN CẦU SÁT TRẦN BÓNG COMPAC : 60W	bộ	4
2	BÓNG ĐÈN HUỲNH QUANG LOẠI ĐƠN 1,2M - 36W	bộ	0
3	MÁNG ĐÈN HUỲNH QUANG LOẠI GẮN NỔI 1 MÁNG 2 BÓNG DÀI 1.2M	bộ	5
4	QUẠT TRẦN VINAWIND 80W, SẢI CÁNH 1,4M	bộ	3
5	BẢNG ĐIỆN (B1) LẮP CHÌM TƯỜNG	bộ	3
6	BẢNG ĐIỆN (B2) LẮP CHÌM TƯỜNG	bộ	5
7	BẢNG ĐIỆN (B4) LẮP CHÌM TƯỜNG	bộ	1
8	BẢNG ĐIỆN (B5) LẮP CHÌM TƯỜNG	bộ	1
9	DÂY CÁP RUỘT ĐỒNG VỎ PVC : SL = (2X16) MM2	m	
10	DÂY DẪN RUỘT ĐỒNG VỎ PVC: CU/PVC (2X6) MM2	m	30
11	DÂY DẪN RUỘT ĐỒNG VỎ PVC: CU/PVC (2X4) MM2	m	
12	DÂY DẪN RUỘT ĐỒNG VỎ PVC: CU/PVC (2X2.5) MM2	m	50
13	DÂY DẪN RUỘT ĐỒNG VỎ PVC: CU/PVC (2X1.5) MM2	m	40
14	DÂY DẪN TIẾP ĐỊA RUỘT ĐỒNG VỎ PVC: CU/PVC (2X1.5) MM2	m	50
15	ỐNG NHỰA LUỒN DÂY D28	m	
16	ỐNG NHỰA LUỒN DÂY D21	m	90
17	VÍT CÁC LOẠI	cÁi	200
18	CON SƠN ĐỐN ĐIỆN	BỘ	01
19	ÁTÔMÁT TỔNG 1 PHA 63A.	cÁi	1
20	ÁTÔMÁT 1 PHA 40A.	cÁi	1
21	CÔNG TƠ HỮU CÔNG 1 PHA : 380/220V - 63A	bộ	1
22	TỦ ĐIỆN ÂM TƯỜNG BẰNG TÔN, LOẠI CÓ KHOÁ KT=210*271*62 CLAPSAL	cÁi	1
23	TỦ ĐIỆN ÂM TƯỜNG BẰNG TÔN, LOẠI CÓ KHOÁ KT=210*200*62 CLAPSAL T1	CÁI	
24	RỌ LẮP THIẾT BỊ ĐI CÙNG BẢNG	CÁI	17
25	HỘP NỐI DÂY 80X80	CÁI	0
26	BÌNH BỌT CỨU HOẢ MFZ8+ MÓC TREO BÌNH (LOẠI 4KG)	bình	03
27	BẢNG NỘI QUY + TIÊU LỆNH PCCC	bÁng	01
28	BĂNG DÍNH	CUỘN	20

BAN QLDA ĐẦU TƯ XÂY DỰNG TP.YÊN B...
PHÊ DUYỆT
Theo Quyết định số: 513
Ngày: 18/10/2024
Ký tên:
Nguyễn Toàn Thắng

SỞ KẾ HOẠCH VÀ ĐẦU TƯ TỈNH YÊN BÁI CÔNG TY TNHH TƯ VẤN Đ.T.X.D GIAO THÔNG			DỰ ÁN : MỞ RỘNG CỤM CÔNG NGHIỆP ÂU LÂU, THÀNH PHỐ YÊN BÁI
CHỨC DANH	HỌ VÀ TÊN	CHỮ KÝ	NHÀ ĐIỀU HÀNH
GIÁM ĐỐC	ĐỖ VĂN TUẤN		
C.N.T.K	ĐỖ VĂN TUẤN		
C.T.T.K	ĐẶNG NGỌC TUẤN		TỶ LỆ BẢN VẼ: 001-TP-2024-KT
THỰC HIỆN	HÀ MINH TRUNG		GIAI ĐOẠN THIẾT KẾ: THIẾT KẾ BẢN VẼ THI CÔNG
KIỂM TRA	ĐỖ QUỐC KHÁNH		NGÀY THÁNG NĂM 2024
			KÝ HIỆU BẢN VẼ: KT -18

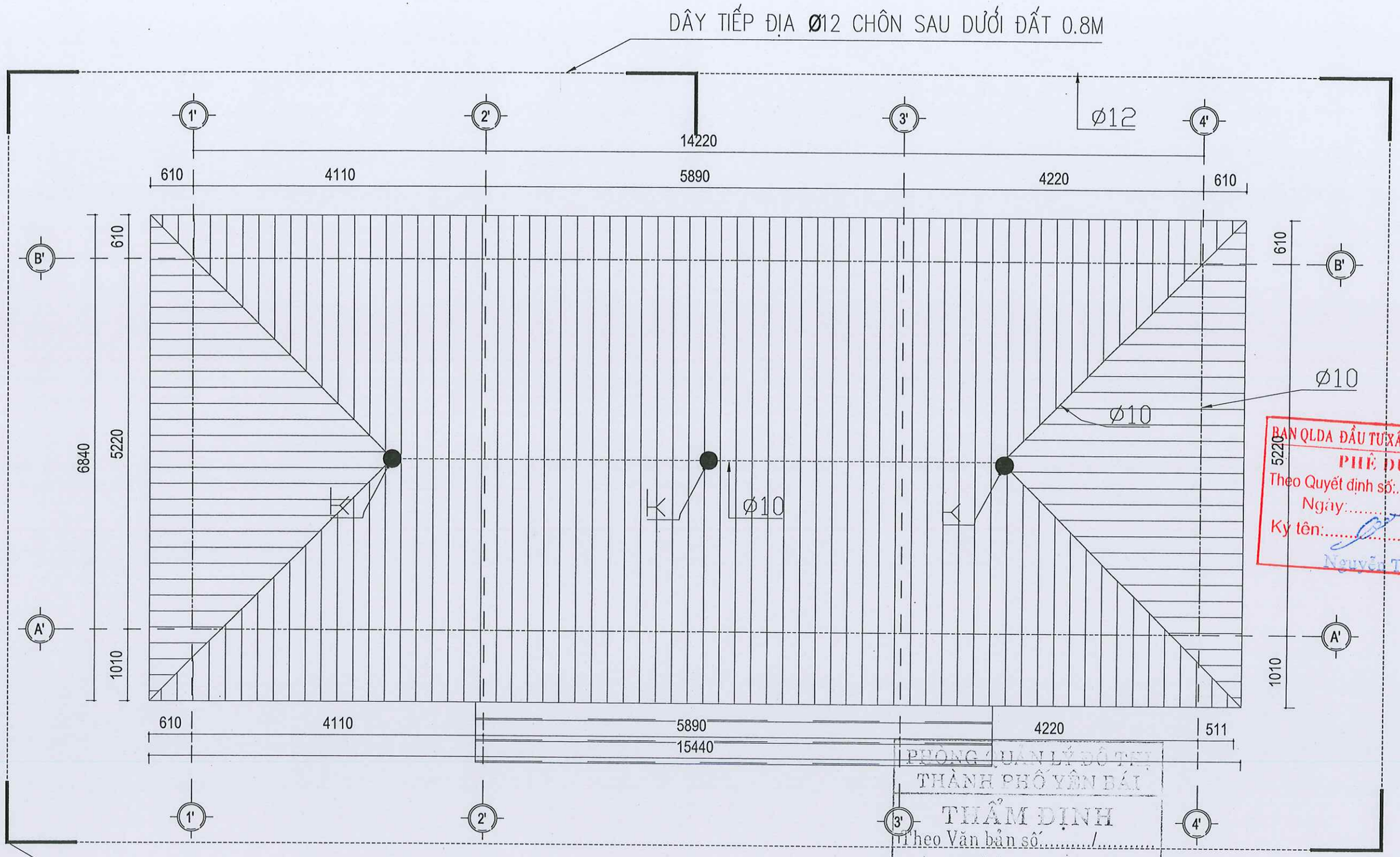

BAN QLDA ĐẦU TƯ XÂY DỰNG TP.YÊN BÁI
PHÊ DUYỆT
Theo Quyết định số: 513../QĐ-.....
Ngày: 18/01/2024
Ký tên:
Nguyễn Toàn Thắng

PHÒNG QUẢN LÝ ĐÔ THỊ
THÀNH PHỐ YÊN BÁI
THẨM ĐỊNH
Theo Văn bản số...../.....
ngày.....tháng.....năm 20.....
Ký tên:

MẶT BẰNG THU SÉT

SỞ KẾ HOẠCH VÀ ĐẦU TƯ TỈNH YÊN BÁI CÔNG TY TNHH TƯ VẤN Đ.T.X.D GIAO THÔNG		DỰ ÁN : MỞ RỘNG CỤM CÔNG NGHIỆP ÂU LÂU, THÀNH PHỐ YÊN BÁI
CHỨC DANH	HỌ VÀ TÊN	CHỮ KÝ
GIÁM ĐỐC	ĐỖ VĂN TUẤN	
C.N.T.K	ĐỖ VĂN TUẤN	
C.T.T.K	ĐẶNG NGỌC TUẤN	
THỰC HIỆN	HÀ MINH TRUNG	
KIỂM TRA	ĐỖ QUỐC KHÁNH	

NHÀ ĐIỀU HÀNH

TỶ LỆ BẢN VẼ	GIAI ĐOẠN THIẾT KẾ			KÝ HIỆU BẢN VẼ
	THIẾT KẾ BẢN VẼ THI CÔNG			KT -19
001-TP-2024-KT	NGÀY	THÁNG	NĂM 2024	

CHI TIẾT, THỐNG KÊ VẬT LIỆU THU SÉT

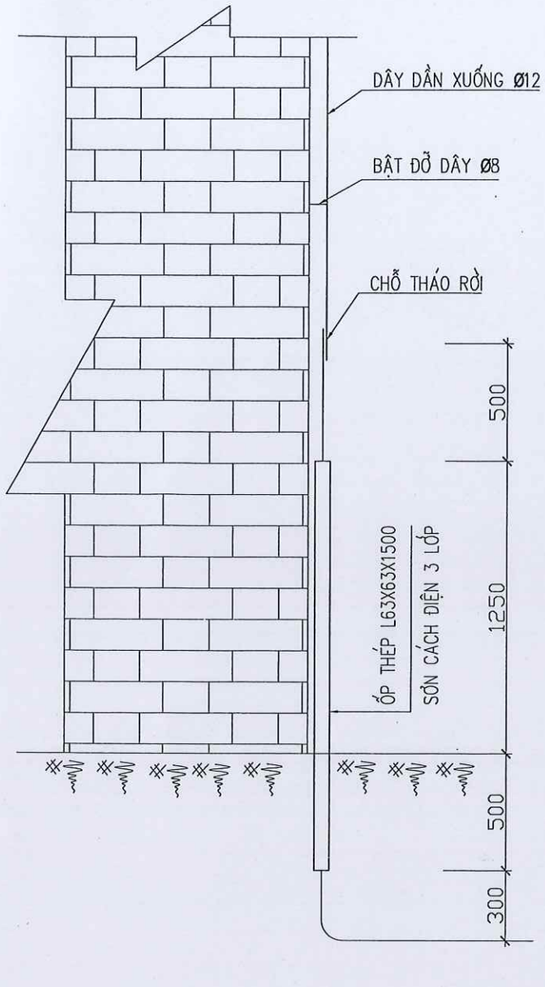

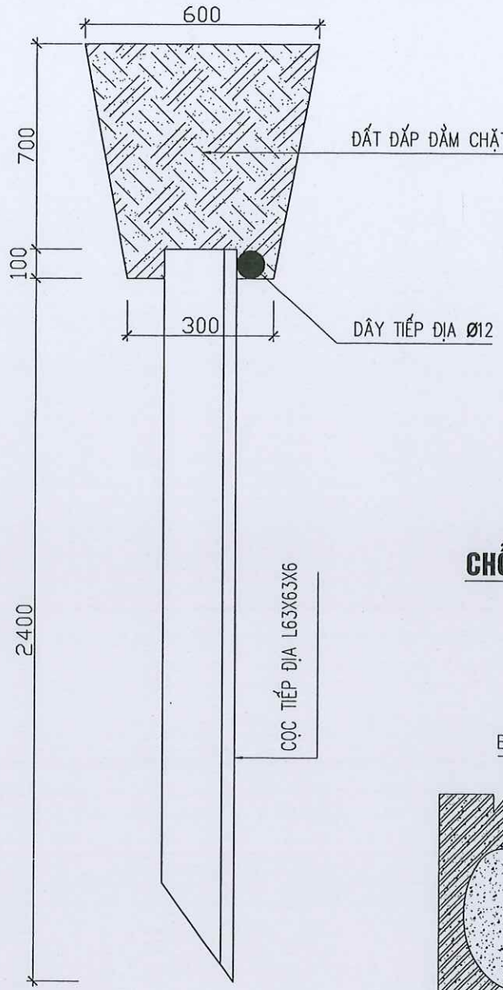

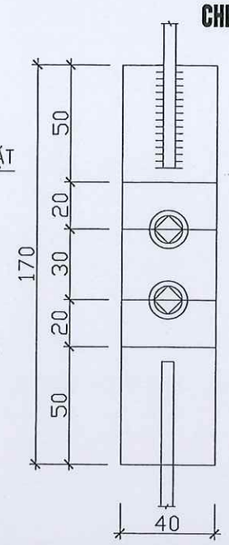

CHỖ THÁO DỜI (ĐỂ ĐO K.TRA)

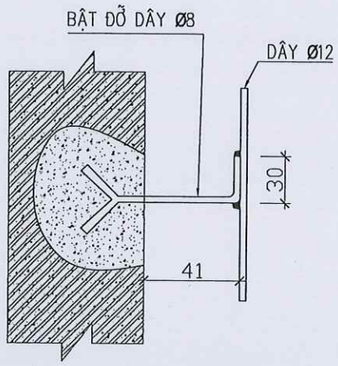

CỐ ĐỊNH DÂY XUỐNG TRÊN MẶT TƯỜNG

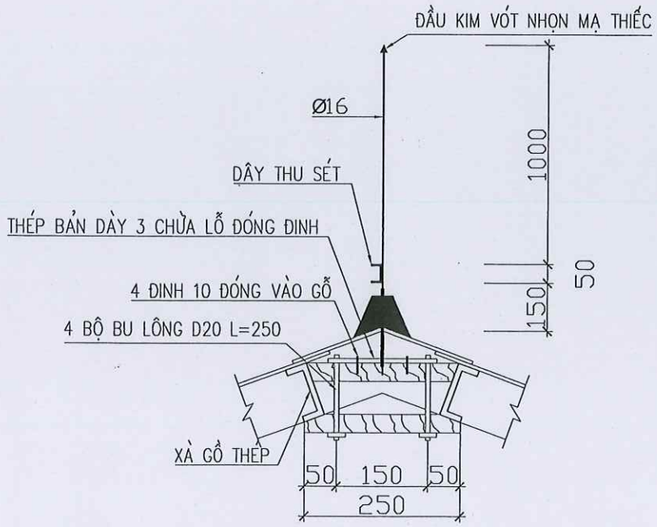

CHI TIẾT HÀN KIM VÀ BẮT KIM VÀO XÀ GỒ

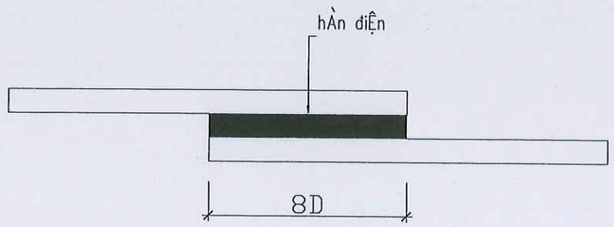

CHI TIẾT HÀN DÂY

BẢNG THỐNG KÊ VẬT LIỆU CẤP ĐIỆN

stt	tên và vật liệu	đơn vị	số lượng
1	KIM THU SÉT Φ16 CAO 1.0M MẠ KẼM	CÁI	3
2	DÂY THÉP TRÊN Φ10 TRÊN MÁI MẠ KẼM	M	65
3	DÂY TIẾP ĐỊA VÀ DÂY XUỐNG Φ12 MẠ KẼM	M	68
4	CỌC TIẾP ĐỊA L63X63X6X2500 MẠ KẼM	CÁI	7
5	BẬT ĐỠ DÂY Φ8 MẠ KẼM	CÁI	8
6	THÉP ỐP BẢO VỆ DÂY XUỐNG L63X63X6X2000	CÁI	2
7	XI MĂNG CHÈN TRÁT	KG	50
8	BU LÔNG m12X50 MẠ KẼM	bộ	4
9	BU LÔNG m12X200 MẠ KẼM	bộ	12
10	THÉP DẸT 120X40X6 MẠ KẼM	TẤM	4
11	TẤM THÉP DẸT 200X200X5 MẠ KẼM	TẤM	3

PHÒNG QUẢN LÝ ĐÔ THỊ THÀNH PHỐ YÊN BÁI
THẨM ĐỊNH
Theo Văn bản số...../.....
ngày.....tháng.....năm 20.....
Ký tên:

GHI CHÚ

- MƯƠNG CHÔN DÂY TIẾP ĐỊA ĐẦM CHẶT BẰNG ĐẤT MỊN TRÁNH SỎI ĐÁ
- ĐIỆN TRỞ TIẾP ĐẤT PHẢI ĐẠT RĐ <=10, NẾU KHÔNG ĐẠT PHẢI BÁO CHO THIẾT KẾ
- KHI THI CÔNG PHẢI DÙNG BIỆN PHÁP HÀN ĐIỆN ĐỂ NỐI LIÊN TỤC DÂY THU SÉT Ø10, DÂY XUỐNG ĐẤT Ø12, VỚI BỘ PHẬN NỐI ĐẤT CỌC L63X63X6X2500
- ĐIỆN TRỞ TÍNH TOÁN CHUNG $\rho = 0.3X10^4 \Omega CM$
- KHI LẮP GHÉP TẤM KẸP BẰNG THÉP VÀ CÁC LỚP LÓT ĐỆM BẰNG CHÌ PHẢI ĐÁNH SANG MẶT TIẾP XÚC GIỮA CHÚNG MỚI ĐƯỢC GHÉP VÀO VỚI NHAU
- ĐẢM BẢO MỸ QUAN CHO CÔNG TRÌNH CŨNG NHƯ QUÁ TRÌNH LÀM VIỆC LÂU DÀI CỦA HỆ THỐNG THU SÉT TIẾP ĐỊA CỦA CÔNG TRÌNH THI TOÀN BỘ CÁC BỘ PHẬN BẰNG THÉP CỦA HỆ THỐNG THU SÉT, TIẾP ĐỊA CỦA CÔNG TRÌNH ĐỀU ĐƯỢC MẠ KẼM BẰNG PHƯƠNG PHÁP MẠ NHÚNG NÓNG

BAN QLDA ĐẦU TƯ XÂY DỰNG TP YÊN BÁI
PHÊ DUYỆT
Theo Quyết định số: 513..../QĐ-.....
Ngày: 18/10/2024
Ký tên:.....
Nguyễn Toàn Thắng

SỞ KẾ HOẠCH VÀ ĐẦU TƯ TỈNH YÊN BÁI CÔNG TY TNHH TƯ VẤN Đ.T.X.D GIAO THÔNG			DỰ ÁN : MỞ RỘNG CỤM CÔNG NGHIỆP ÂU LÂU, THÀNH PHỐ YÊN BÁI
CHỨC DANH	HỌ VÀ TÊN	CHỮ KÝ	NHÀ ĐIỀU HÀNH
GIÁM ĐỐC	ĐỖ VĂN TUẤN		
C.N.T.K	ĐỖ VĂN TUẤN		
C.T.T.K	ĐẶNG NGỌC TUẤN		TỶ LỆ BẢN VẼ / GIAI ĐOẠN THIẾT KẾ: THIẾT KẾ BẢN VẼ THI CÔNG / KÝ HIỆU BẢN VẼ: KT -20
THỰC HIỆN	HÀ MINH TRUNG		
KIỂM TRA	ĐỖ QUỐC KHÁNH		001-TP-2024-KT / NGÀY THÁNG NĂM 2024

CÔNG TY TNHH TƯ VẤN ĐẦU TƯ XÂY DỰNG GIAO THÔNG

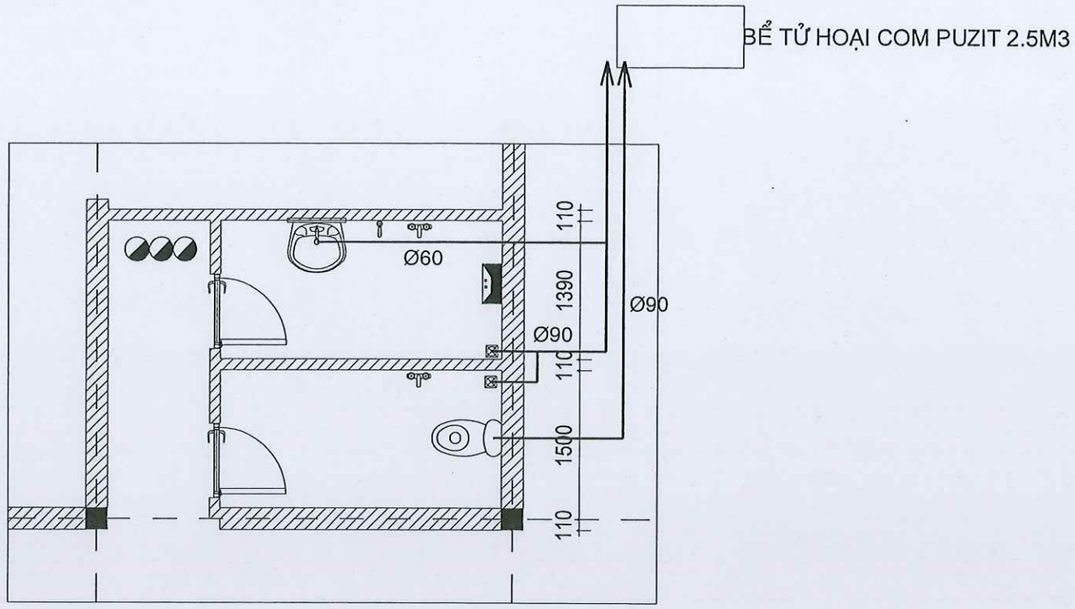

MẶT BẰNG THOÁT NƯỚC NHÀ WC

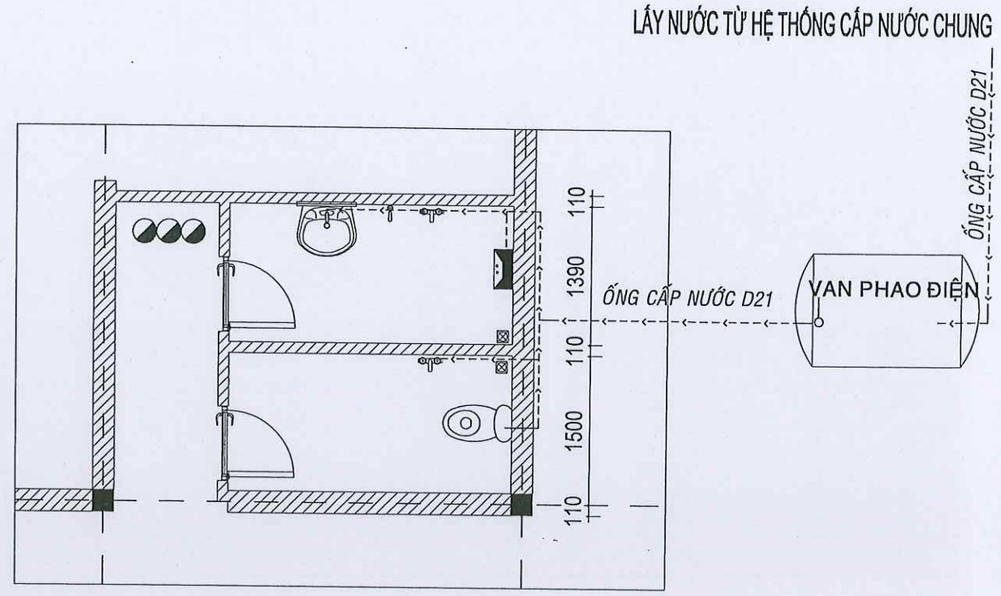

MẶT BẰNG THOÁT NƯỚC NHÀ WC

PHÒNG QUẢN LÝ ĐÔ THỊ
THÀNH PHỐ YÊN BÁI
THẨM ĐỊNH
Theo Văn bản số...../.....
ngày.....tháng.....năm 20.....
Ký tên:

GHI CHÚ THOÁT NƯỚC

- ỐNG THOÁT PHÂN D90
- CHẬU RỬA
- BỆ XÍ
- VÒI RỬA
- VÒI HOA SEN
- NẮP THOÁT NƯỚC SÀN

GHI CHÚ CẤP NƯỚC

- ỐNG CẤP NƯỚC D21
- CHẬU RỬA
- BỆ XÍ
- VÒI RỬA
- VÒI HOA SEN
- NẮP THOÁT NƯỚC SÀN
- BÌNH NÓNG LẠNH

BAN QLDA ĐẦU TƯ XÂY DỰNG TP.YÊN BÁI
PHÊ DUYỆT
Theo Quyết định số: 513.../QĐ-.....
Ngày: 18/10/2024
Ký tên:.....
Nguyễn Toàn Thắng

SỞ KẾ HOẠCH VÀ ĐẦU TƯ TỈNH YÊN BÁI CÔNG TY TNHH TƯ VẤN Đ.T.X.D GIAO THÔNG			DỰ ÁN : MỞ RỘNG CỤM CÔNG NGHIỆP ÂU LÂU, THÀNH PHỐ YÊN BÁI			
CHỨC DANH	HỌ VÀ TÊN	CHỮ KÝ	NHÀ ĐIỀU HÀNH			
GIÁM ĐỐC	ĐỖ VĂN TUẤN					
C.N.T.K	ĐỖ VĂN TUẤN					
C.T.T.K	ĐẶNG NGỌC TUẤN		TỶ LỆ BẢN VẼ	GIAI ĐOẠN THIẾT KẾ		KÝ HIỆU BẢN VẼ
THỰC HIỆN	HÀ MINH TRUNG			THIẾT KẾ BẢN VẼ THI CÔNG		KT -21
KIỂM TRA	ĐỖ QUỐC KHÁNH		001-TP-2024-KT	NGÀY THÁNG	NĂM 2024	

GIÁ ĐỂ BÌNH NƯỚC

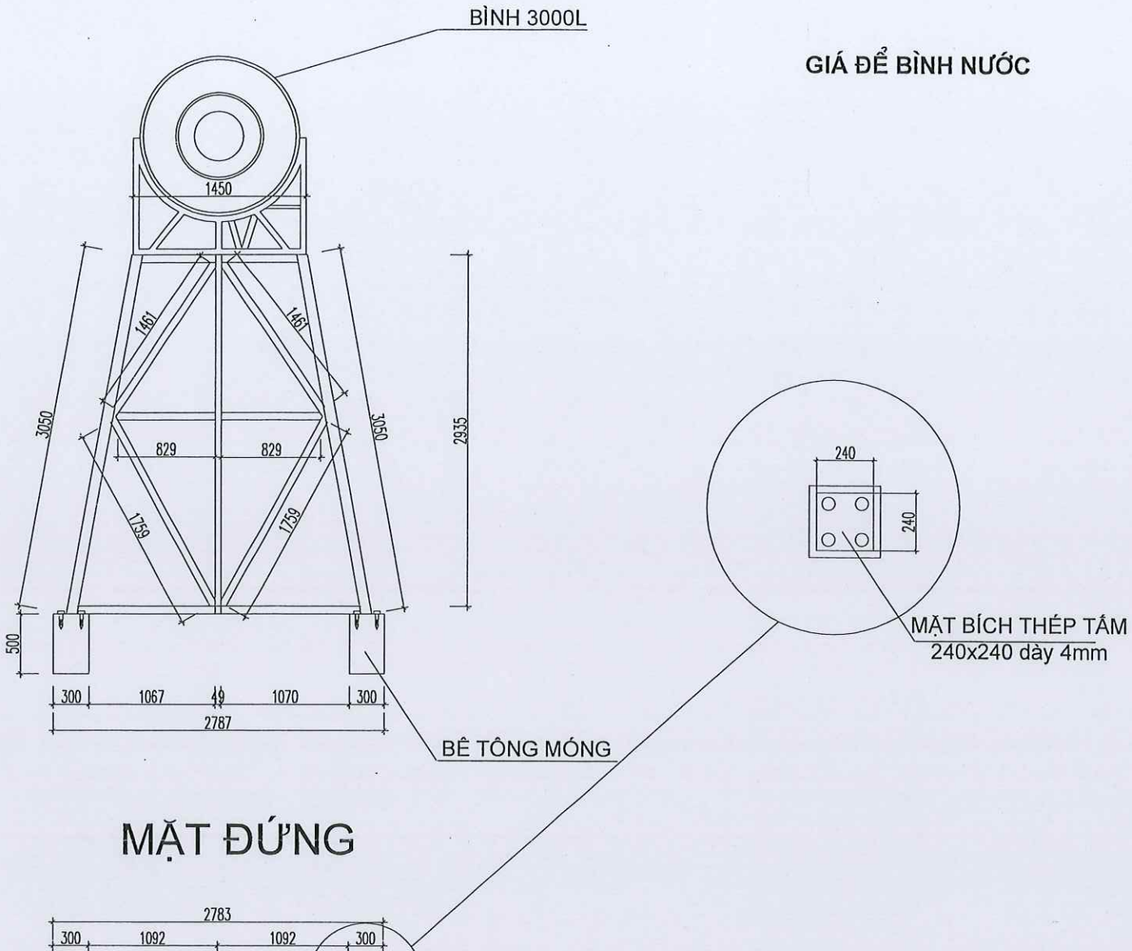

MẶT ĐỨNG

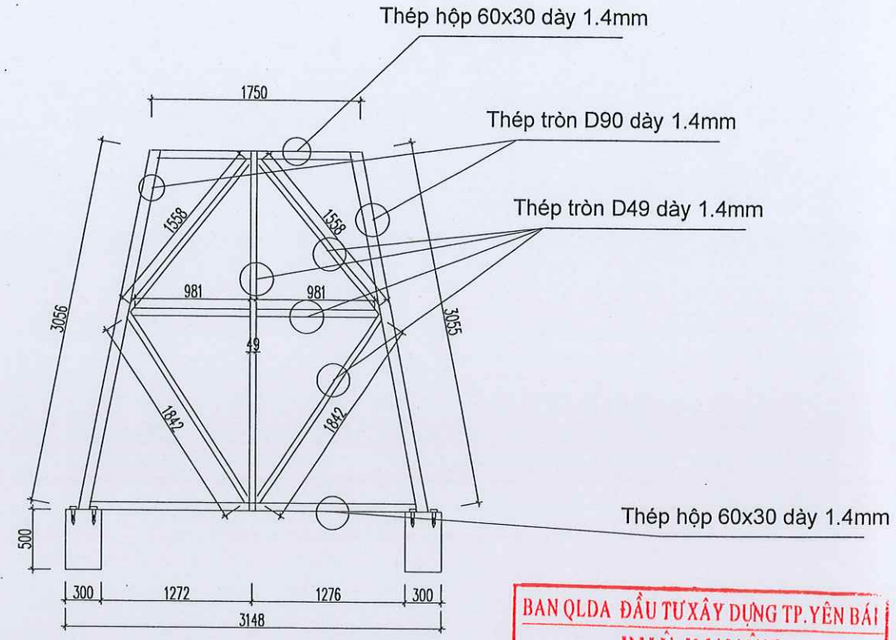

MẶT BÊN

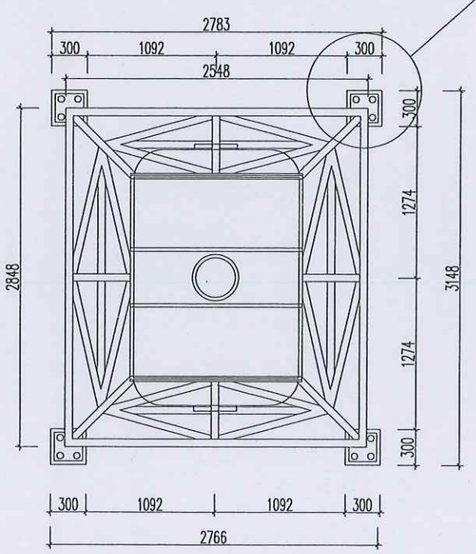

MẶT BẰNG

BAN QLDA ĐẦU TƯ XÂY DỰNG TP.YÊN BÁI
PHÊ DUYỆT
Theo Quyết định số: 513 /QĐ-
Ngày: 18/10/2024
Ký tên:
Nguyễn Toàn Thắng

PHÒNG QUẢN LÝ ĐÔ THỊ
THÀNH PHỐ YÊN BÁI
THẨM ĐỊNH
Theo Văn bản số: 69 /
ngày 18 tháng 10 năm 2024
Ký tên:

SỞ KẾ HOẠCH VÀ ĐẦU TƯ TỈNH YÊN BÁI CÔNG TY TNHH TƯ VẤN Đ.T.X.D GIAO THÔNG			DỰ ÁN : MỞ RỘNG CỤM CÔNG NGHIỆP ÂU LÂU, THÀNH PHỐ YÊN BÁI		
CHỨC DANH	HỌ VÀ TÊN	CHỮ KÝ	NHÀ ĐIỀU HÀNH		
GIÁM ĐỐC	ĐỖ VĂN TUẤN				
C.N.T.K	ĐỖ VĂN TUẤN				
C.T.T.K	ĐẶNG NGỌC TUẤN		TỶ LỆ BẢN VẼ	GIAI ĐOẠN THIẾT KẾ THIẾT KẾ BẢN VẼ THI CÔNG	KÝ HIỆU BẢN VẼ
THỰC HIỆN	HÀ MINH TRUNG				KT -22
KIỂM TRA	ĐỖ QUỐC KHÁNH		001-TP-2024-KT	NGÀY THÁNG NĂM 2024	

THỐNG KÊ VẬT TƯ

THỐNG KÊ CẤP NƯỚC			
STT	VẬT TƯ - QUI CÁCH	ĐƠN VỊ	K. LƯỢNG
1	ỐNG CẤP NƯỚC PVC Ø34; Ø27,Ø 21	MÉT	0, 0, 20
2	CO Ø34; Ø34/27; Ø27; Ø21/27	CÁI	
3	TÊ Ø34; Ø34/27; Ø27; Ø27/21	CÁI	
4	VAN KHÓA 2 CHIỀU Ø34; Ø21	CÁI	00; 02
5	VAN KHÓA 1 CHIỀU Ø34	CÁI	00
6	MÁY BƠM NƯỚC 1P-2HP, H=45m,	BỘ	01
7	BỒN NƯỚC INOX 3000L ; VAN PHAO ĐIỆN	CÁI	01, 01
8	MĂNG SÔNG Ø21	CÁI	20
9	LAVABO; GƯƠNG SOI	BỘ,CÁI	01; 01
10	VÒI ĐỒNG Ø21	BỘ	02
11	XÍ BỆT	BỘ	01
12	TIỂU NAM	BỘ	
13	VÒI HOA SEN	BỘ	01
14	BÌNH NÓNG LẠNH	BỘ	01
15	DÂY CẤP NÓNG LẠNH	BỘ	2
16	ỐNG GHEN CẤP NƯỚC NÓNG	m	3
17	ỐNG GHEN CẤP NƯỚC LẠNH	m	3

THỐNG KÊ VẬT TƯ

THỐNG KÊ THOÁT NƯỚC			
STT	VẬT TƯ - QUI CÁCH	ĐƠN VỊ	K. LƯỢNG
1	ỐNG THOÁT NƯỚC PVC Ø 114	MÉT	
2	ỐNG THOÁT NƯỚC PVC Ø 90	MÉT	65
3	ỐNG THOÁT NƯỚC PVC Ø 60; Ø72	MÉT	5
4	ỐNG THÔNG HƠI PVC Ø 50	MÉT	
5	CO; CO LỚI Ø114; Ø90; Ø72; Ø60; Ø50	CÁI	0, 5, 0, 02, 0
6	TÊ; TÊ LỚI Ø90; Ø90/ 90; Ø60; Ø60/90; Ø50	CÁI	00, 01, 00, 01, 00

BAN QLDA ĐẦU TƯ XÂY DỰNG TP.YÊN BÁI
PHÊ DUYỆT
Theo Quyết định số: 513 /QĐ-.....
Ngày: 18/10/2024
Ký tên:.....
Nguyễn Toàn Thắng

PHÒNG QUẢN LÝ ĐÔ THỊ
THÀNH PHỐ YÊN BÁI
THẨM ĐỊNH
Theo Văn bản số...../.....
ngày.....tháng.....năm 20.....
Ký tên:

SỞ KẾ HOẠCH VÀ ĐẦU TƯ TỈNH YÊN BÁI CÔNG TY TNHH TƯ VẤN Đ.T.X.D GIAO THÔNG			DỰ ÁN : MỞ RỘNG CỤM CÔNG NGHIỆP ÂU LÂU, THÀNH PHỐ YÊN BÁI
CHỨC DANH	HỌ VÀ TÊN	CHỮ KÝ	NHÀ ĐIỀU HÀNH
GIÁM ĐỐC	ĐỖ VĂN TUẤN		
C.N.T.K	ĐỖ VĂN TUẤN		
C.T.T.K	ĐẶNG NGỌC TUẤN		TỶ LỆ BẢN VẼ / GIAI ĐOẠN THIẾT KẾ: THIẾT KẾ BẢN VẼ THI CÔNG / KÝ HIỆU BẢN VẼ: KT -23
THỰC HIỆN	HÀ MINH TRUNG		
KIỂM TRA	ĐỖ QUỐC KHÁNH		001-TP-2024-KT / NGÀY THÁNG NĂM 2024